CIRCUITO POTENCIA

PAG #1

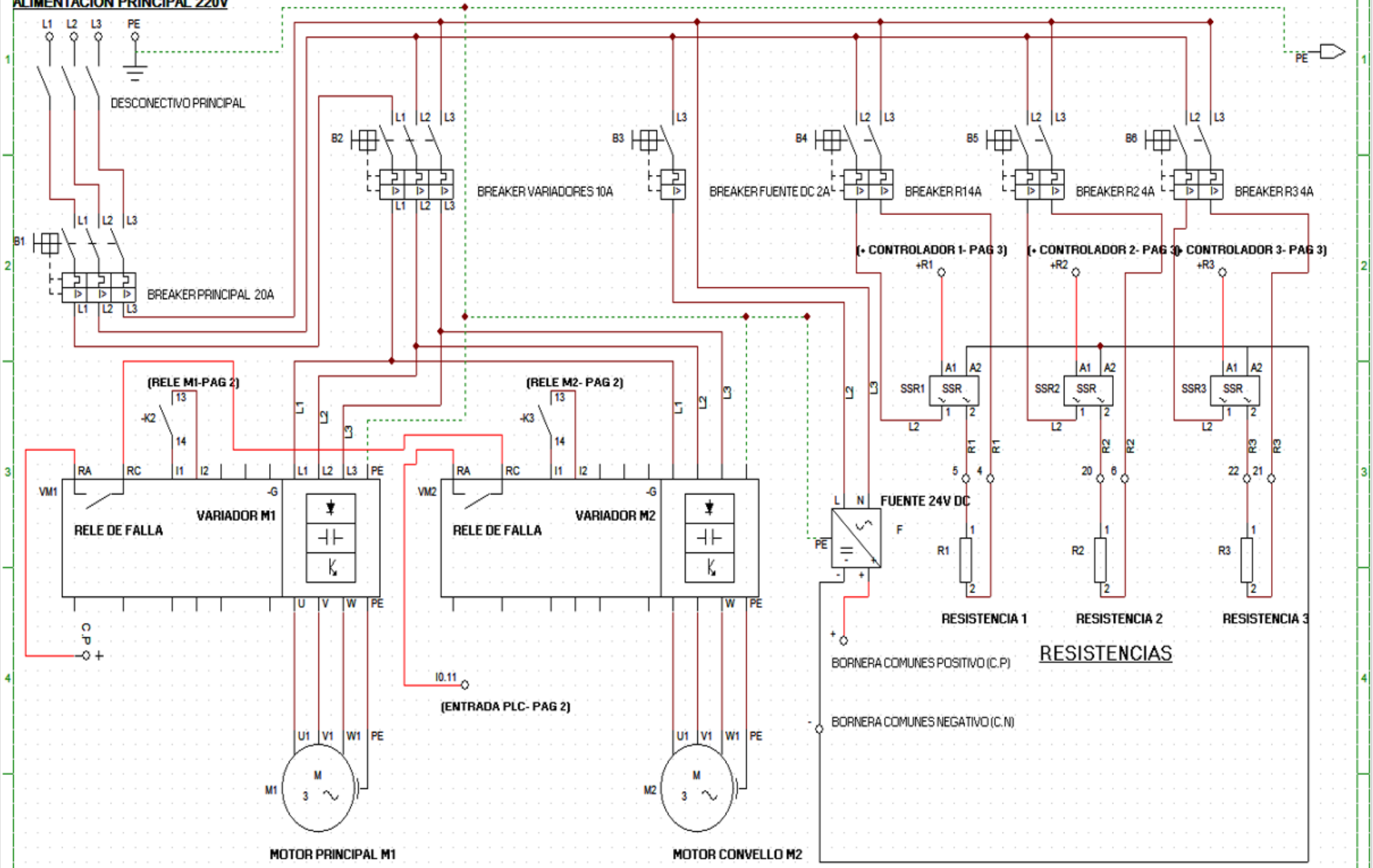

	Fecha	Nombre	Firmas	Entidad	Título	Fecha	Núm:
Dibujado B.C				BRAYNER COLLADO LASA		Archivo:	
Comprobado							

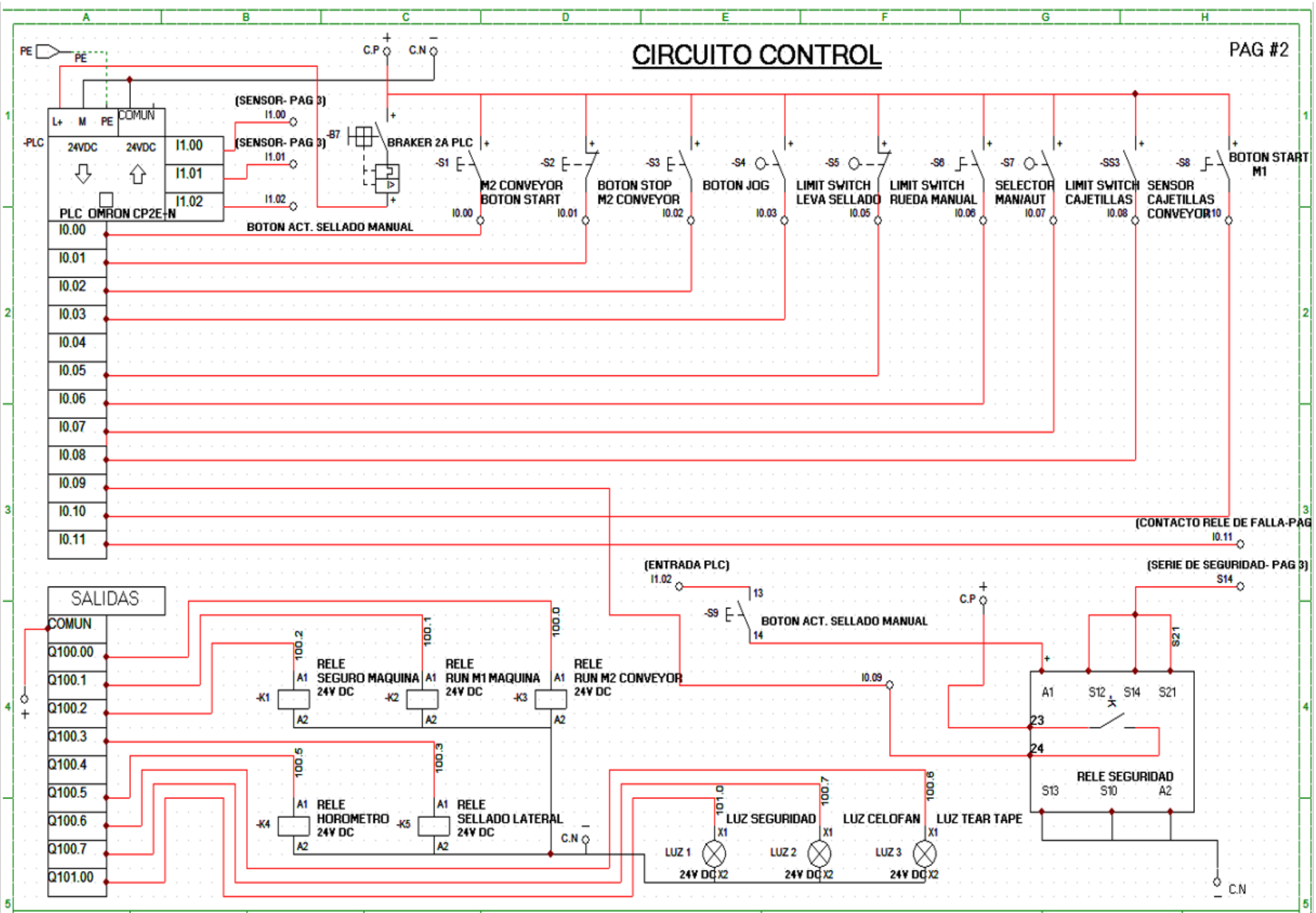

	Fecha	Nombre	Firmas	Entidad	Título	Fecha	Núm:
Dibujado B.C						Archivo: MADER EDWARD DIAGRAMA CONTROL	
Comprobado							

CIRCUITO CONTROLADORES DE TEMP

-X
-X
+R1 (A1 SSR1-PAG 1)
-S 13 3 14 3
SELECTOR ON/OFF CONTROLADORES DE TEMP.
+R2 (A1 SSR2-PAG 1)
+R3 (A1 SSR3-PAG 1) C.N

C1
CONTROLADOR TEMP 1
SALIDA 12V DC
+TR1
-TR1
INPUT 220V AC

C2
CONTROLADOR TEMP 2
SALIDA 12V DC
+TR2
-TR2
INPUT 220V AC

C3
CONTROLADOR DE TEMP 3
SALIDA 12V DC
+TR3
-TR3
INPUT 220V AC

C.P +

SENSOR DETECTOR CELOFAN
-SS1 1 2 I1.01
(ENTRADA PLC- PAG 2)

+TR1 -TR1 +TR2 -TR2 +TR3 -TR3

RTD 1 RTD 2 RTD 3

HOROMETRO
INPUT 24VDC

SENSOR DETECTOR TEAR TAPE
-SS2 1 2 I1.00
(ENTRADA PLC- PAG 2)

(RELE DE SELLADO- PAG 2)
-K1
A1 -EV A2 ELECTROVALVULA SELLADOS 24V DC

(RELE DE SEGURO- PAG 2)
-K5
A1 -EV A2 ELECTROVALVULA DE SEGURO 24V DC
BORNERA C.N

ELECTROVALVULAS

SERIE DE SEGURIDAD

S10 PUERTA ARRIBA
S14 (RELE DE SEGURIDAD- PAG 2)
PUERTA
-S11 11 12 LIMIT SWITCH TRANQUE ARRIBA
-S12 11 12 LIMIT SWITCH MOTOR
-S13 67 68 EMERGENCIA
C.P +
C.N −
RELE HOROMETRO (PAG #2) -K4 13 14
C.P +

	Fecha	Nombre	Firmas	Entidad	Título	Fecha	Núm:
Dibujado B.C						Archivo:	
Comprobado							

LISTADO DE PIEZAS CONT.

NOMBRE PIEZA	SIMBOLO	GRAFICO	DESCRIPCION	CODIGO REPUESTO
RELE	-K	-K A1 A2	-RELE DE 5 PINES 24V DC -BASE DE RELE 5 PINES	20049184 20049228
RESISTENCIA	-R	-R 1 2	-220V AC 100W	20006888
VARIADOR	-VM	PAG #1	-VARIADOR OMRON MX2(220V-2.2K)	20074869
FUENTE DC	-F	L N PE F - +	-FUENTE OMRON 24V DC, 5 AMP	20075914
SSR	-SSR	-K SSR A1 A2 1 2	SOLID STATE RELE DC- AC	20069247
DESCONECTIVO	-D	PAG #1	DESCONECTIVO ROJO	20069926

	Fecha	Nombre	Firmas	Entidad	Título	Fecha	Núm: 1 de 1
Dibujado B.C						Archivo:	
Comprobado							

LISTADO DE PIEZAS

NOMBRE PIEZA	SIMBOLO	GRAFICO	DESCRIPCION	CODIGO REPUESTO
EMERGENCIA	-S	-S 67 68	-EMERGENCIA (SCHNEIDER)	20075976
CONTROLADOR	-C	PAG #3	-CONTROLADOR OMRON 12V E5CC	20049333
RTD	-RTD		-TERMOCUPLA TIPO J	
RELE SEGURIDAD	-R	PAG #2	-RELE DE SEGURIDAD SG OMRON	20075901
HOROMETRO	-H	PAG #2	-HOROMETRO AC/DC	20049199
ELECTROVALVULA	-EV	-EV A1 A2	ELECTROVALVULA FESTO 24VDC 1/8	20076942
LIMIT SWITCH	-S	-S 13 14	-LIMIT SWITCH CON RUEDA -COVER LIMIT SWITCH	20066929 40013047
LUZ	-LUZ	-H X1 X2	-LUZ 24VDC ROJA -LUZ 24VDC VERDE	20075226 20075225
PULSADORES	-S	-S 13 14	-PULSADOR VERDE -PULSADOR ROJO	20075225 20075226
SELECTOR	-S	-S	-SELECTOR DOS POSICIONES	20055574
SENSORES	SS3 SS1, SS2	PAG #2 PAG #3	-SENSOR BANNER 24V PRESENCIA -SENSOR INDUCTIVO 24VDC	20068876 20075398

	Fecha	Nombre	Firmas	Entidad	Título	Fecha	Núm1 de *1
Dibujado B.C						Archivo:	
Comprobado							