明细表			
项目	数量	零件代号	材料
1	1	Spur Gear (130 teeth)	铝 6061

齿轮参数	
齿数	130
模数	1
压力角	20°

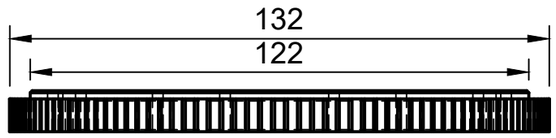

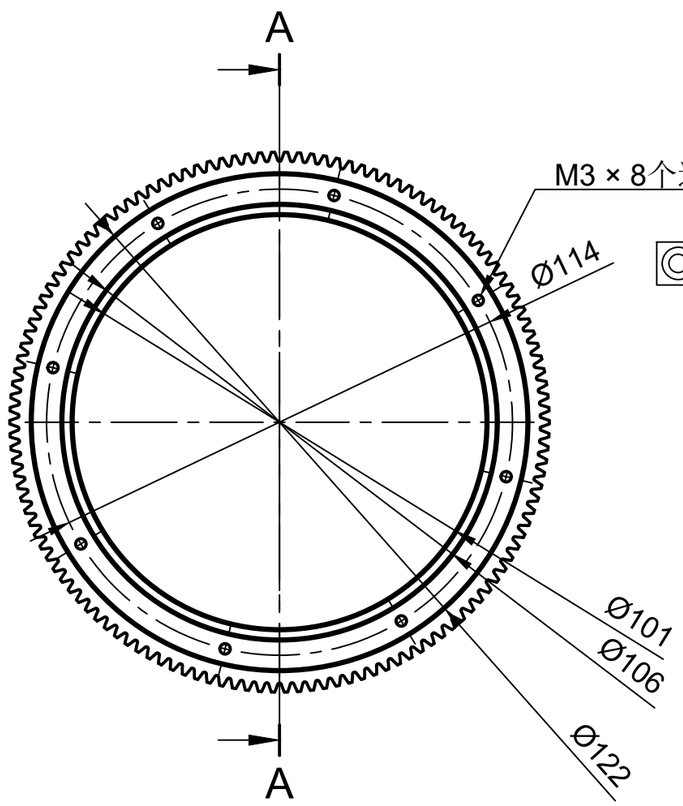

A-A (1:1.5)

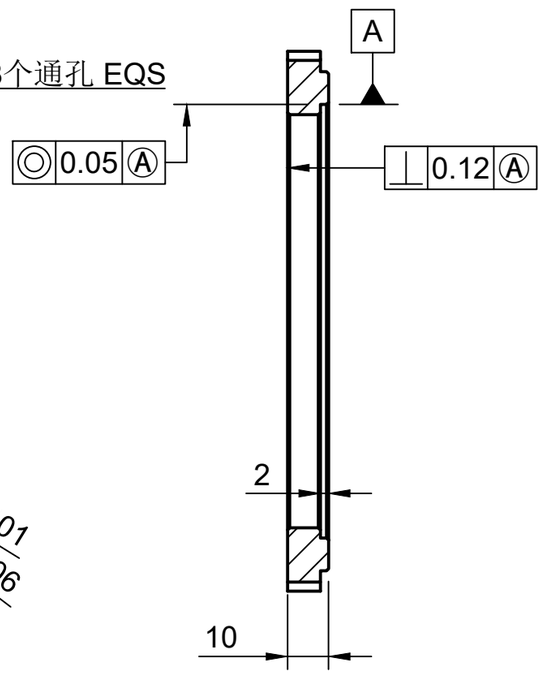

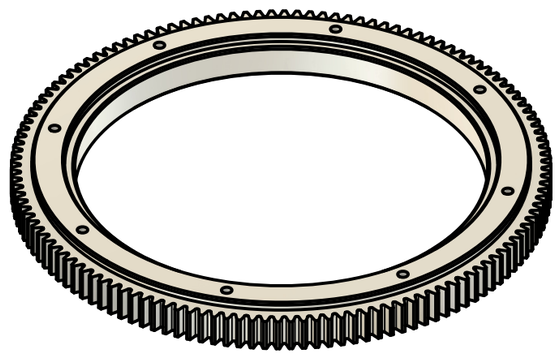

1. 未注倒角C0.5
2. 未注加工公差 GB1804-F级
3. 未注表面粗糙度Ra1.6
4. 详细形状以三维图纸为准
5. 管壁内部清洁无杂质
6. 去除毛刺飞边、锐边倒钝

Dept.	Technical reference	Created by 礼珂 蔡 7/22/2025	Approved by
件数：1		Document type	Document status
		Title 6061铝 Spur Gear (130 teeth)	DWG No.
			Rev. / Date of issue 2025-07-22 / Sheet 1/1