项目管理文档

产品文档（ V1.0 - 20110411 ）

订单管理系统流程需求说明书

<table>
<tr><td>编写</td><td colspan="4">苏俊涛</td><td>编写时间</td><td>2011-04-11</td></tr>
<tr><td>审核</td><td colspan="4"></td><td>审核时间</td><td></td></tr>
<tr><td>审批</td><td colspan="4"></td><td>审批时间</td><td></td></tr>
<tr><td rowspan="2">文档管理</td><td>页码</td><td>共 34 页</td><td>修订次数</td><td>共 1 次</td><td>版本</td><td>V1.0</td></tr>
<tr><td>编号</td><td colspan="5"></td></tr>
</table>

文档修订历史

版 本	作 者	工 作 描 述	修 订 历 史	修 改 日 期
1.0	苏 俊 涛	第 一 版		

目录

1 文档介绍 5
1.1 文档的目的 5
1.2 参考文档 5
1.3 产品命名规范 5
2 产品介绍 5
2.1 产品概要说明 5
2.2 产品用户定位 6
2.3 产品中的角色 7
3 产品总体业务流程图 8
4 产品功能结构图 8
5 功能需求 10
5.1 系统管理 10
5.1.1 功能原型 10
5.1.2 功能概述 10
5.1.3 功能 (业务)流程图 10
5.1.4 功能点清单 11
5.1.5 功能详细描述 11
5.1.5.1 角色管理 11
5.1.5.2 用户管理 12
5.1.5.3 系统日志 13
5.1.5.4 密码修改 14
5.1.5.5 角色查询 14
5.1.5.6 用户查询 14
5.1.6 与其他子模块的接口 14
5.1.7 业务数据描述 14
5.1.8 边界值处理 15
5.1.9 异常处理 15
5.2 渠道管理 15
5.2.1 功能概述 15
5.2.2 功能点清单 16
5.2.3 功能详细描述 16
5.2.3.1 管理申请 16
5.2.3.2 管理申请 16
5.2.4 业务数据描述 17
5.3 订单管理 17
5.3.1 功能原型 17
5.3.2 功能概述 17
5.3.3 功能点清单 18
5.3.4 功能详细描述 18
5.3.4.1 订单审核 18
5.3.4.2 订单管理 19
5.3.4.3 订单查询 21

5.3.4.4 新增订单 22
5.3.5 业务数据描述 22
5.4 资源管理 22
5.4.1 功能原型 22
5.4.2 功能概述 22
5.4.3 功能 (业务)流程图 22
5.4.4 功能点清单 23
5.4.5 子功能详细描述 23
5.4.5.1 产品管理 23
5.4.5.2 发布管理 24
5.4.6 业务数据描述 25
5.4.7 功能原型 26
5.5 统计管理 26
5.5.1 功能概述 26
5.5.2 功能 (业务)流程图 26
5.5.3 功能点清单 26
5.5.4 功能详细描述 27
5.5.4.1 工作量统计 27
5.5.4.2 广告效果统计 27
5.5.5 业务数据描述 33
6 非功能性需求 34
6.1 界 面 操 作 需 求 34
6.2 性 能 需 求 34
6.3 安 全 性 需 求 34
6.4 维护与升级 34
6.5 可靠性和健壮性 34
6.6 用户文档需求 34
6.7 运行环境 34

1 文档介绍

1.1 文档的目的

此文档是提供用于软件开发部门和产品设计部门、产品测试部门之间就此产品的需求分析、产品开发、产品设计、测试方案交流的基础；

1.2 参考文档

序号	文档名称	作者	来源
1	渠道后台管理设计		公司内部

1.3 产品命名规范

产品名称 XX		
中文名称	英文名称	备注

2 产品介绍

2.1 产品概要说明

产品管理系统是公司运营内部使用的对公司线上产品进行管理对订单进行发布的系统平台。
可以对订单进行审核及管理，　对产品进行管理，　对订单效果进行查询。　保证整个运营服务系统的正常流转。
结构图如下：

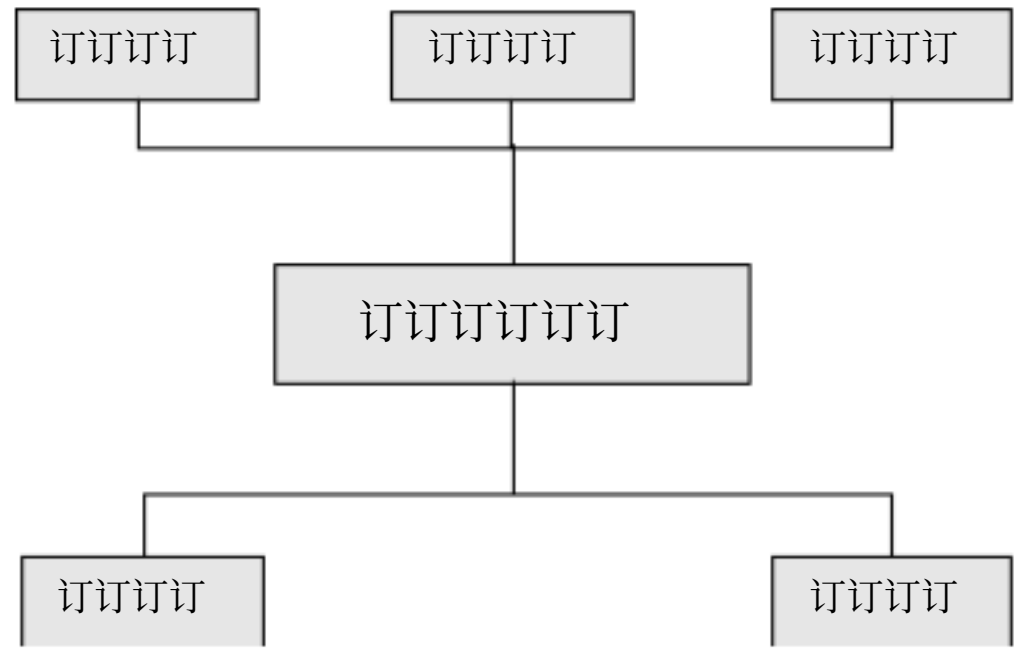

序号	功能名称	概述
1、	系统管理	定义角色，新增用户，赋予相关管理权限。查看系统日志。
2、	渠道管理	查看渠道申请。
3、	订单管理	下订单并对所下订单进行审核等管理，对订单状态进行监控。
4、	资源管理	产品资源的管理，价格的制定，折扣的制定、广告发布的管理。
5、	统计管理	对渠道商的业绩进行查询统计并生成报表。对产品资源利用进行统计。对广告效果进行统计。

2.2 产品用户定位

此产品面向的主要是两类人员。一类是面向系统运行的系统管理员，另一类是面向运营人员。两者对软件的操作熟练程度差距很大，所以产品设计和实现时尽量给予简单的界面和完备的帮助，并对重要功能的业务权限要集中、重点控制。

2.3 产品中的角色

角色名称	职责描述	使用的功能	权限等级
系统管理员	对权限进行划分，管理后台用户	系统管理	1
渠道经理	对渠道商信息进行查看	管理申请	2
运营人员	下订单并对订单进行审核管理	订单审核，订单管理	2
产品运营	对产品资源进行管理，折扣制定，活动制定，价格制定。	资源管理，统计管理	2

3　产品总体业务流程图

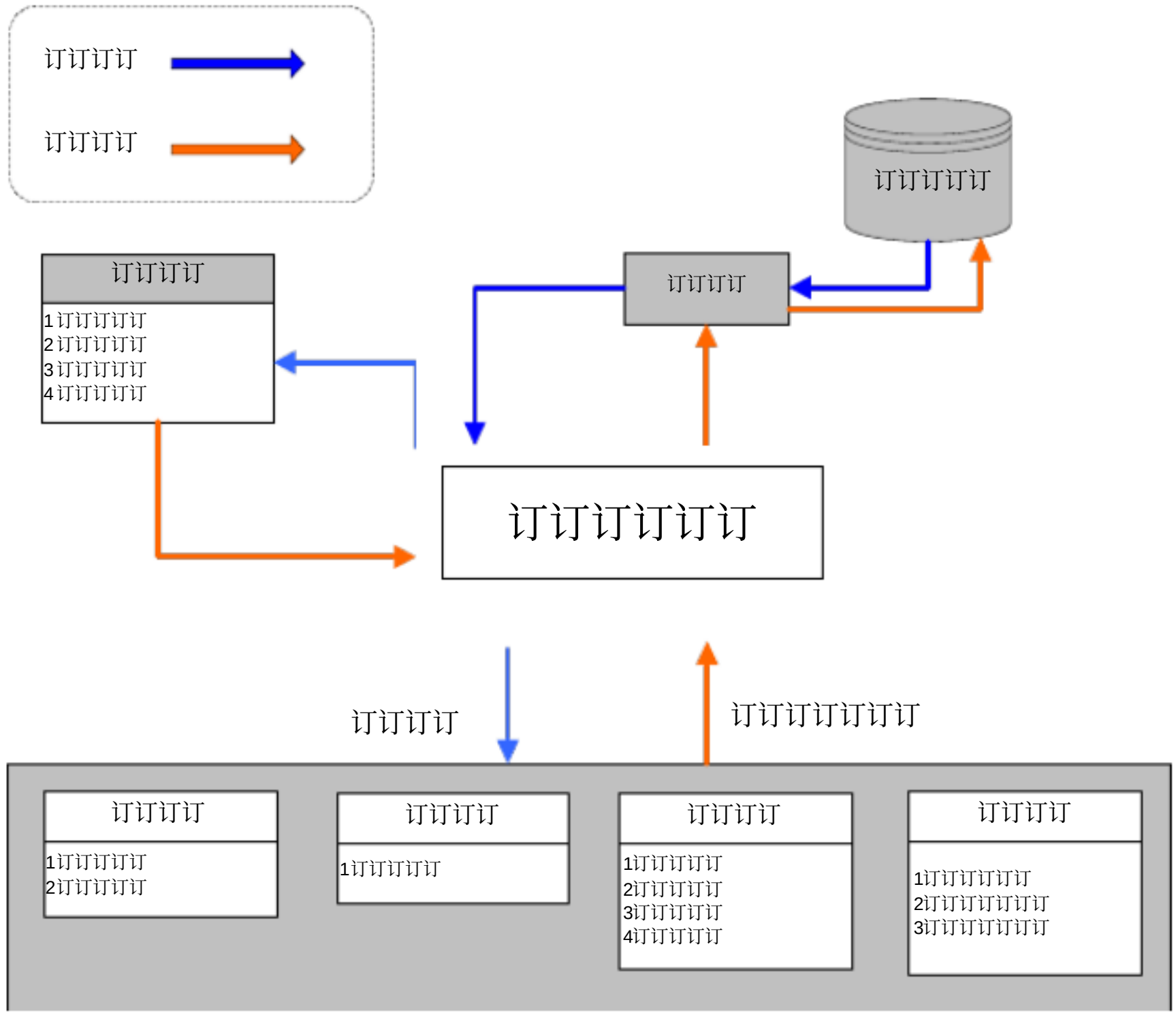

4　产品功能结构图

功能	子功能（栏目）	功能点	优先级
系统管理	1、角色管理	查询角色 新增角色 修改角色 删除角色 禁用角色 启用角色	
	2、用户管理	查询用户 新增用户 修改用户 禁用用户 启用用户 删除用户	
	3、系统日志	日 志 查 询 导 出 日 志	
	4、修改密码	修改密码	
渠道管理	1、管 理 申 请	查询申请 删除申请	1
订单管理	1、订 单 审 核	查询订单 通过审核 修改并通过审核 驳回订单	1
	2、订 单 管 理	查询订单 查看订单详细 禁用订单 启用订单 退订单	1
	3、订 单 查 询	查询订单 查看订单详细	1
	3、新 增 订 单	新增订单	1
资源管理	1、产 品 管 理	查询显示产品 新增产品名称 修改产品信息 禁用产品信息 启用产品信息 删除产品信息	1

		查看产品详细	
	8、发 布 管 理	查询发布 修改发布 查看详细 手动发布	1
统计管理	1、工作量统计	查询工作量	2
	2、广告效果统计	按订单统计 按购买词统计	2

5 功能需求

5.1 系统管理

5.1.1 功能原型

参见原型 http://mic-ad-management.design.ui
添加日志分类名称测试是否允许标点符号以及长度限制等

5.1.2 功能概述

对角色、系统用户、系统日志、密码进行管理操作。

5.1.3 功能(业务)流程图

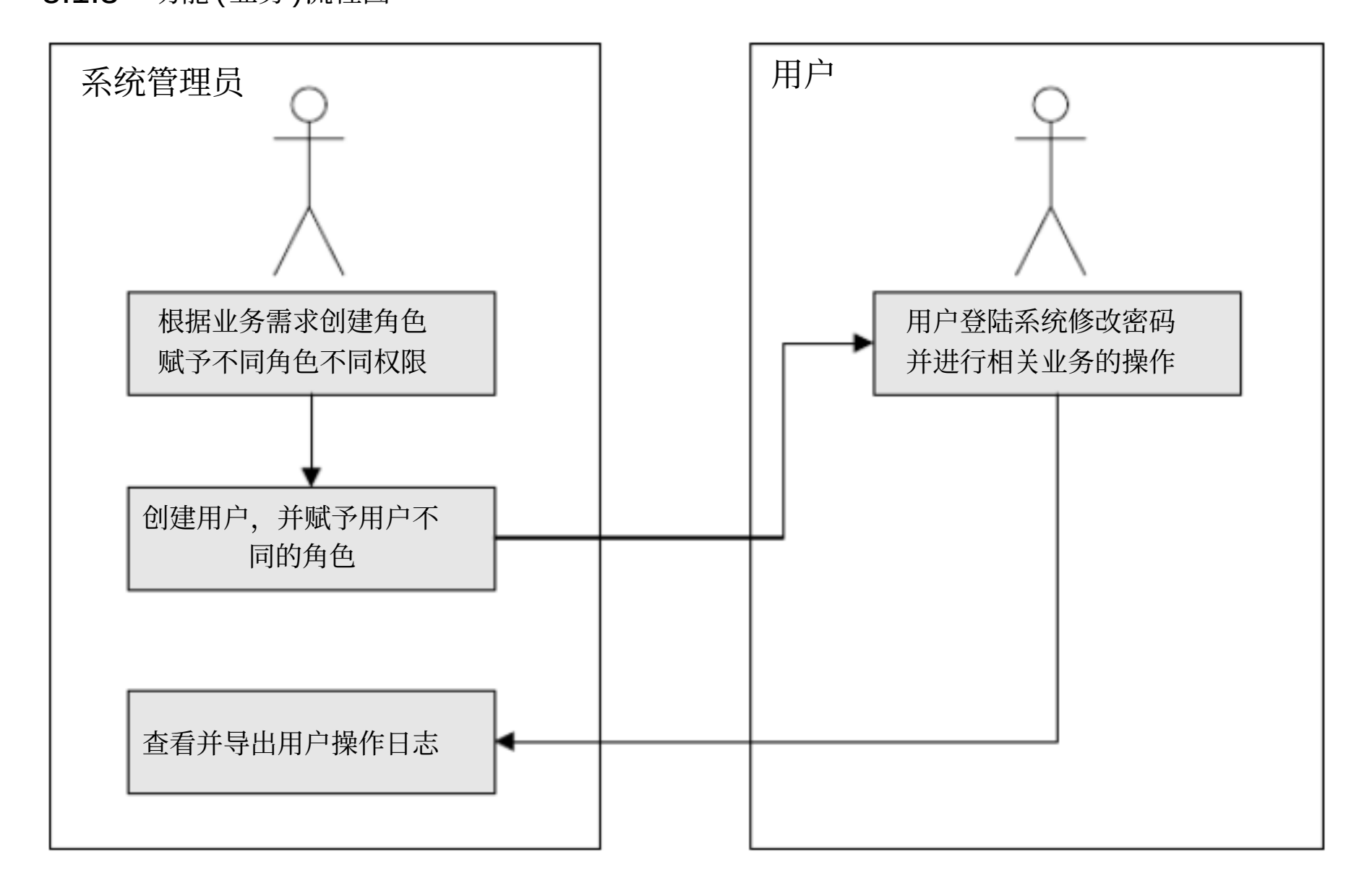

5.1.4 功能点清单

功 能	子 功 能 （栏 目）	功 能 点 描 述
系 统 管 理	角色管理	查询角色
		新增角色
		修改角色
		禁用角色
		启用角色
		删除角色
	用户管理	查询用户
		新增用户
		修改用户
		禁用用户
		启用用户
		删除用户
	系统日志	查询日志
		导出日志
	密码修改	修改密码

5.1.5 功能详细描述

5.1.5.1 角色管理

功能点描述： 管理员可以在后台定义不同的角色，例如，渠道经理、财务人员。

使用角色： 系统管理员

输入： 查询条件，角色信息

处理：

1、 查询角色

系统管理人员输入查询信息，进行查询。

查询条件：角色名称。

查询结果：编号、角色名称、角色描述。

2、 新增角色

系统管理人员添加新的角色名称。

添加数据：角色名称、角色描述、角色所属权限。

3、 修改角色

系统管理人员选中要修改的角色名称，并对其进行修改。

修改数据：角色名称、角色描述、角色所属权限。

4、 禁用角色

系统管理员对某一角色实施禁用操作。日志中将依旧保留此角色的操作记录。但当为新建用户分配角色时将无法显示此禁用角色。 此角色的现有用户将无法进行操作。

5、 启用角色

系统管理员对某一个禁用角色进行启用操作。 建立用户时将可以在下拉选择列表中看到此角色。

6、 删除角色

系统管理员只能删除没有赋予用户的空角色。

输出：

1、 查询结果

	全选	角色名称	角色描述	状态	操作

2、 操作按钮

查询、新增、修改、禁用、启用、删除

操作链接：查看，修改

5.1.5.2 用户管理

功能点描述： 系统管理员创建用户，并赋予不同用户不同的角色。还可以查询显示出用户信息，并修改用户信息。如对用户进行禁用操作后，不允许用户登录、启用后恢复登录功能。也可以删除用户信息，删除只能删除没有对应任何操作的空用户信息。

使用角色： 系统管理员。

输入： 查询条件、用户信息、所属角色。状态（禁用、启用）

处理：

1、 查询用户：输入相关的用户信息，选取角色范围，查询用户。并显示在列表中。
2、 新增用户：新增用户信息，填写用户的基本信息，分配角色。
3、 修改用户信息：修改已有用户的基本信息。
4、 修改用户密码：重新填写用户密码。
5、 禁用用户：对用户进行禁用操作后，用户使用用户名，密码无法再登陆系统。
6、 启用用户：对禁用用户进行操作后，用户恢复登陆功能。
7、 删除用户：删除没有关联任何操作的用户（操作后记录操作信息）。空用户信息。如果有要删除的用户有关联信息，那么将提示只能禁用用户。

输出：

1、 查询显示结果

全选	用户名	姓名	E-mail	电话	部门	所属角色	创建时间	状态	操作

操作按钮：查询、新增、禁用、启用、修改、删除

操作链接：角色查看、修改信息、修改密码

5.1.5.3 系统日志

功能点描述： 系统管理员对操作人员的所有操作信息进行查看

使用角色： 系统管理员

输入： 查询条件

处理： 按条件查询信息，输入选择查询条件，可按用户、IP 地址、操作模块、操作类型、操作时间进行查询，显示在列表中。

输出：

操作模块	操作类型	操作内容	操作时间	IP 地址	用户名

操作按钮：查询

5.1.5.4 密码修改

功能点描述： 登陆系统的用户可以使用此功能修改密码。
使用角色： 所有用户
输入： 新密码、重复密码
处理： 所有登陆系统的用户都可以通过此功能修改密码
输出： 提示修改成功、提示输入错误

5.1.5.5 角色查询

功能点描述： 登陆系统的用户可以使用查询系统中所有角色信息。
使用角色： 查询权限的用户
输入： 查询信息
处理： 查询出所有符合条件的信息。
输出 ：

全选	角色名称	角色描述	状态	操作

操作链接：查看

5.1.5.6 用户查询

功能点描述 ：登陆系统的用户可以使用查询系统中所有的用户信息。
使用角色 ：查询权限的用户
输入 ：查询信息
处理 ：查询出所有符合条件的信息。
输出 ：

全选	用户名	姓名	E-mail	电话	部门	所属角色	创建时间	状态	操作

操作链接：角色查看

5.1.6 与其他子模块的接口

1、 在撤销订单以后 需要变更客户资料的状态， 这里需要调用呼出模块的接口

2、 在撤销订单以后需要删除相关工作流的任务，这里需要调用工作流的接口

5.1.7 业务数据描述

1、 角色信息（编号、角色名称、角色描述）
角 色 名 称 ： 20 个 中 文 字 符

角色描述：50 个中文字符
角色权限：复选框选择

2、用户信息（编号、登陆密码、E-mail、部门、所属角色、状态）

用户名：由字母 a～z(不区分大小写)、数字 0～9、点、减号或下划线组成。只能以数字或字母开头和结尾 用户名长度为 4～18 个字符。
登陆密码：5 到 16 个字符。机器生成
E-mail：判断是否含有 @的字符串，20 位以内。
部门：20 个字符以内。
所属角色：下拉框选择，20 个中文字符。

3、日志信息
操作模块：10 个中文字符。
操作类型：15 个中文字符。
操作内容：200 个中文字符。
操作时间：yy-mm-ddhh:mm:ss
用户名称：4 到 18 个字符
角色名称：20 个中文字符。

5.1.8 边界值处理

1、如果驳回，那么驳回原因必须填写
2、对于合同组合同审核，如果通过，那么合同编号必须申请，印刷编号必须填写

5.1.9 异常处理

撤销订单信息和撤销工作流任务一起作为原子操作，如果一个失败，两个都要 rollback

5.2 渠道管理

5.2.1 原型

参见原型地址。

5.2.2 功能概述

渠道经理登陆系统查看渠道商的申请信息。线下联系渠道商，并达成代理协议。

5.2.3 功能(业务)流程图

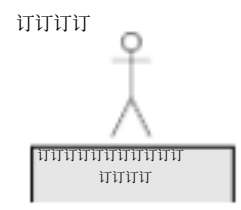

5.2.4 功能点清单

功 能	子 功 能 （栏 目）	功 能 点 描 述
渠道管理	管理申请	查询申请
		删除申请

5.2.5 功能详细描述

5.2.5.1 管理申请

功能点描述： 渠道经理查询渠道商申请，删除掉无意义的申请信息。
使用角色： 渠道经理
输入： 查询条件
处理：
1、 查询申请：渠道经理输入查询条件，查出近期网上提交的渠道代理申请。
2、 删除申请：渠道经理对一些明显无意义的申请进行删除操作。
输出：
1、查询结果

全选	区域	公司	电话	联系人	传真	Email	申请时间
☑							

按钮：删除、复审确认、分配审核人

5.2.5.2 管理申请

功能点描述： 渠道经理查看渠道申请，线下联系渠道商并签订合同。
使用角色： 渠道经理

输入： 查询条件

处理：

1、删除申请：渠道经理删除无意义的渠道申请信息。

输出：

1、查询结果

全选	区域	公司	电话	传真	联系人	Email	申请时间
☑							

操作按钮：删除

5.2.6 业务数据描述

1、 渠道商信息

代理区域：下拉菜单

公司名称：（必填） 30 位中文字符

联系人：（必填） 10 个中文字符

联系电话：（必填） 20 个 字 符

传真号码：（必填） 20 个 字 符

E-mail ：（必填）：判 断 是 否 含 有 @ 的 字 符 串， 60 位 。

5.3 订单管理

5.3.1 功能原型

参见原型地址。

5.3.2 功能概述

运营人员新增订单并对提交的订单进行审核及管理。

业务（功能）流程图

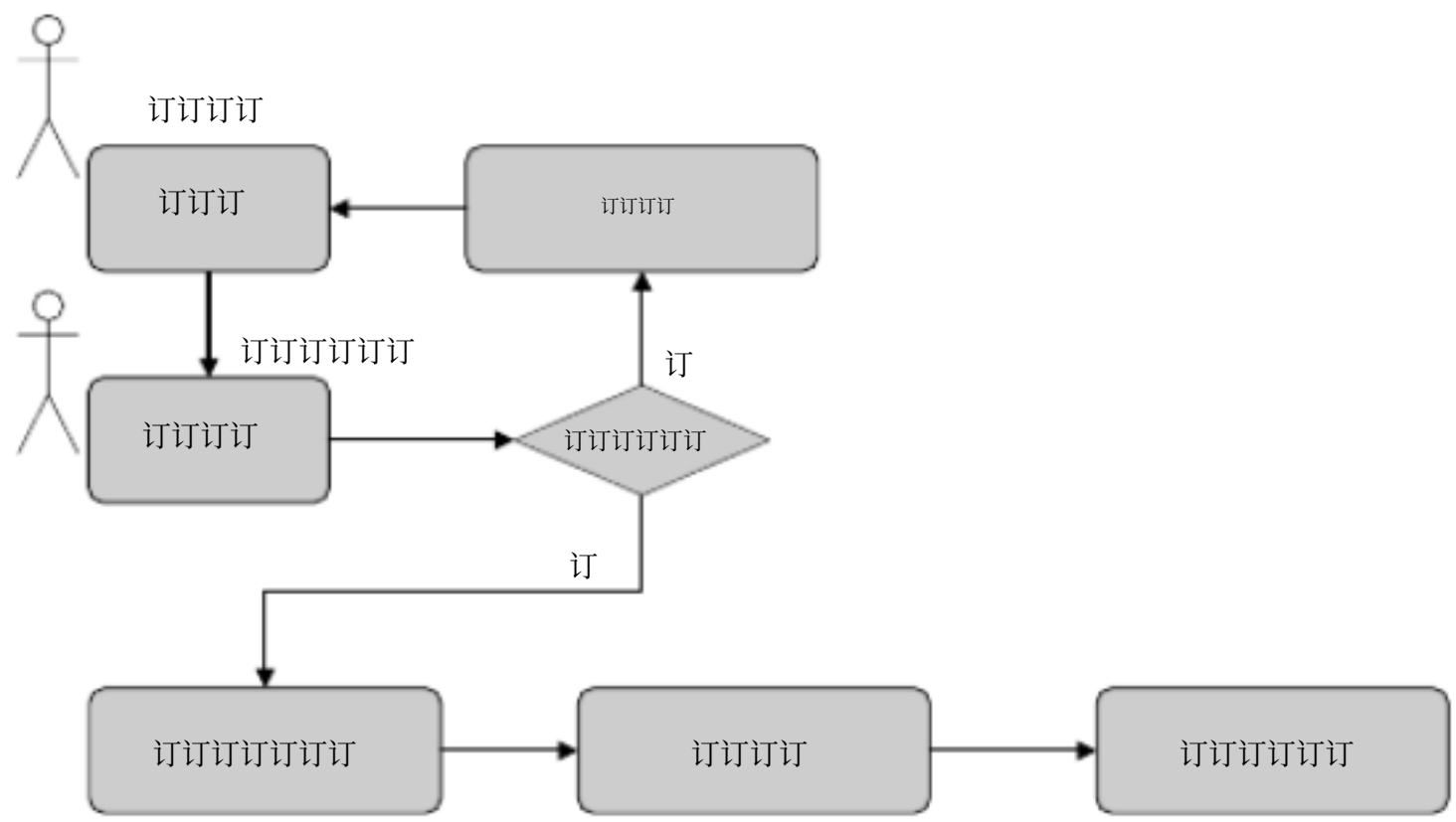

5.3.3 功能点清单

功 能	子 功 能 （栏 目）	功 能 点 描 述
订单管理	订单审核	通过审核
		修改并通过审核
		驳回订单
	订单管理	查看订单详细
		禁用订单
		启用订单
		退订单
		退订明细
	订单查询	查询订单
		查看订单详细
	新增订单	新增订单信息

5.3.4 功能详细描述

5.3.4.1 订单审核

功能点描述： 后台运营人员下订单并对订单进行内容、 排期审核， 驳回订单审核人员填写驳回原因。如有部分问题，审核人员可以修改订单内容，并通过审核。

使用角色： 运营人员

输入： 查询条件、驳回理由

处理：

1、 查看订单详细内容
2、 驳回并填写驳回理由
3、 通过审核
4、 修改客户意向并通过审核。

输出：

1、待审核订单列表：

	订单号		合同号	客户公司名称	联系电话	业务员	创建时间	创建人	操作

全选	订单类型					
☐						

操作链接：查看明细
操作按钮：通过、驳回

2、订单明细

订单号：

订单类型：

合同号：

公司名称：

Showroom ：

联系电话：

业务员：

总产品数： 7

订单产品信息

产品类型	产品编号	产品名称	服务开始日期	服务终止日期	客户意向	操作
固定位广告	HOP001	首页通栏	2006-12-10	2006-12-17	详细	修改 删除
搜索排名	HOP001	搜索排名第 1 位(mp3)	2006-12-10	2006-12-17	详细	修改 删除
会员服务	HOP001	先进型会员服务	2006-12-10	2006-12-17	详细	修改 删除
黄金展位	HOP001	黄金展位（mp3 player ）	2006-12-10	2006-12-17	详细	修改 删除

操作按钮：驳回、通过、修改、删除

5.3.4.2 订单管理

功能点描述： 订单管理员会对所有订单进行管理、 可以对某些通过审核的订单进行禁用启用操作。 能对已审核、 待审核的订单进行禁用， 禁用后订单状态为冻结。 启用后订单恢复原来状态。可以查看订单的状态（待审核、已审核、驳回、已完成、已退单）
使用角色： 订单管理员
输入： 查询条件为（订单号、合同号、客户公司名、联系电话、业务员）创建人、审核

人、订单状态（下拉） 、创建时间（时间选择输入）排序方式（订单号、合同号、客户公司名、联系电话、业务员、 创建时间 状态审核人创建人） （升序 、降序）显示（ 10、20、40）

处理：

1、查询显示符合条件的订单。

2、 查看订单明细。

3、 对明细进行退订操作。

4、 对明细进行禁用启用。

5、 对整个订单进行禁用启用。

6、 对整个订单进行退订操作。

输出：

全选	订单号	订单类型	合同号	客户公司名称	联系电话	业务员	创建时间	状态	创建人	审核人	操作
☐	YN00001	付费用户	MIC-H-00069	北京天大公司	010-88887777	mike	2006-12-23 10:08:09	待审核	mike	mike	查看明细

操作按钮：查询、禁用、启用、退订

操作链接：查看明细

订单明细

订单号：

订单类型：

合同号：

公司名称：

Showroom ：

联系电话：

业务员：

总产品数： 7

订单产品信息

全选	产品类型	产品编号	产品名称	服务开始日期	服务终止日期	状态	客户意向

	固定位广告	HOP001	首页通栏	2006-12-10	2006-12-17	待发布	详细
	搜索排名	HOP001	搜索排名第 1 位 (mp3)	2006-12-10	2006-12-17	发布中	详细
	会员服务	HOP001	先进型会员服务	2006-12-10	2006-12-17	已完成	详细
	黄金展位	HOP001	黄金展位 (mp4)	2006-12-10	2006-12-17	退订	详细
	黄金展位	HOP001	黄金展位 (mp3 player)	2006-12-10	2006-12-17	冻结	详细

退订 禁用 启用

操作按钮：禁用、启用、退订
操作链接：详细

5.3.4.3 订单查询

功能点描述： 相关人员可以有查询订单的权限。 并查看订单的详细信息， 但无法进行任何操作。
使用角色： 销售人员、 CEO
输入： 查询条件为（订单号、合同号、客户公司名、联系电话、业务员）创建人、审核人、订单状态（下拉） 、创建时间（时间选择输入）排序方式（订单号、合同号、客户公司名、联系电话、业务员、 创建时间 状态审核人创建人） （升序 、降序）显示（ 10、20、40）
处理：
1、 如何查询条件显示符合条件的信息。
2、 点中详细查看每条订单的详细信息。
输出：

全选	订单类型	订单号	合同号	客户公司名称	联系电话	业务员	创建时间	状态	创建人	审核人	操作
	付费用户	YN00001	MIC-H-00069	北京天大公司	010-88887777	mike	2006-12-23 10:08:09	待审核	mikemike		查看明细

操作链接：查看明细

5.3.4.4 新增订单

功能点描述： 运营人员操作此模块按照合同要求给客户下订单
使用角色： 下单人员
输入： 合同号，公司名称、业务员、联系电话、 Showroom 地址，客户意向。

处理：
1、 输入订单基本信息
2、 查询客户 showroom
3、 添加客户意向并提交

5.3.5 业务数据描述

合同号：（必填） 20 个字符
公司名称：（必填） 100 个字符
业务员： 20 个字符
联系电话：（必填） 40 个字符
投放关键词： 100 个字符
图片：小于 100K 的 gif 和 jpg 图片。
广告文本： 200 个字符
广告链接： 300 个中文字符

5.4 资源管理

5.4.1 功能原型

参见原型地址

5.4.2 功能概述

产品负责人员对产品资源进行管理， 包括产品价格， 折扣，规格。运营人员对发布进行管理。

5.4.3 功能(业务)流程图

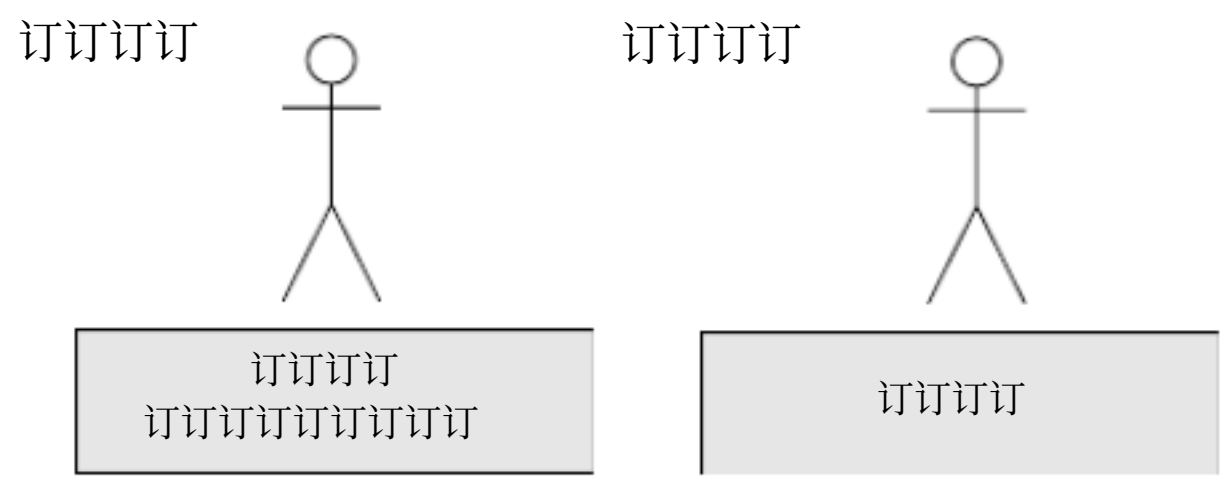

5.4.4 功能点清单

功 能	子 功 能 （栏 目）	功 能 点 描 述
资源管理	产品管理	查询显示产品
		新增产品名称
		修改产品信息
		禁用产品信息
		启用产品信息
		删除产品信息
		查看产品详细
	发布管理	查询发布
		修改发布
		手动发布
		查看详细

5.4.5 子功能详细描述

5.4.5.1 产品管理

功能点描述： 产品运营人员添加产品编号， 产品类型， 产品相应的规格信息。生成产品配置表。 前台查询此配置表， 得到相应的产品信息。 产品运营人员在日常事务中维护此资源配置表。对所有产品信息进行增加、查询、修改、删除、禁用、启用操作。

使用角色： 产品运营人员
输入： 固定位广告、黄金展位、搜索排名、产品推荐、公司推荐等产品的产品信息

处理：

a) 查询产品： 输入查询条件， 产品编号、 产品名称、 选择产品类型、 产品状态（所有、禁用、 启用），排序方式， 按某一个字段的升序降序， 显示条数进行查询。

b) 修改产品信息：选中产品信息。点操作区“ 修改信息 ” ，将弹出信息表单。可修改产品类型、产品编号、产品名称、数量、规格、价格、折扣、默认图片、产品描述。 点击保存按钮提示保存成功信息。 列表中的产品相应信息将做出相应的变化。

c) 新增产品：点击右下侧“ 新增 ”按钮。将弹出新增输入框，填写产品类型、产品编号、产品名称、数量、规格、价格、折扣、默认图片、产品描述。并点击保存，提示新增成功。产品编号、产品名称不允许为重复。

d) 禁用产品：当某一个产品由于需求需要隐藏一段时间。我们将采用禁用操作。选中要禁用的信息后点“ 禁用 ”按钮。提示此条信息将被禁用。禁用操作后将改变此条产品状态。 此条产品信息将无法在前台及下订单模块查询出来， 但历史的操作数据将保留。

e) 启用产品： 对禁用的产品进行启用操作。 恢复此条产品的状态，在下订单模块将能查询显示出此条信息。

f) 删除产品：只能对没有任何订单操作的产品信息进行删除操作。

输出：

1、 产品管理

全选	产品编号	产品类型	产品名称	数量	规格	价格	折扣	状态	操作
	HO001	固定位	首页通栏	1	770*100	50000.00	100%	启用	修改信息

按钮：查询、新增、禁用、启用、删除
链接：修改信息

5.4.5.2 发布管理

功能点描述：
对现在 发布中 以及 待发布 的所有订单明细进行查询， 可以修改发布明细的信息。（图片，广告标题，广告文本，广告链接，对应产品，对应图片）当每日的自动发布实效时，可以手动重新发布。

使用角色：
产品运营人员

输入：
广告产品的相关客户意向（广告图片、广告标题、广告文本、广告链接、对应的产品）

处理：
1. 按条件查询
查询条件：产品类型（下拉） 、订单类型（下拉：付费用户、内部推荐） 、产品编号、产品名称、状态（下拉：待发布、发布中） 、
排序方式： 订单类型、 产品类型、 产品编号、 产品名称、 订单号、 开始日期 、终止日期、业务员、公司名称、合同号、状态（升序、 降序 ）
显示： 10、 20、 40

默认：排序按照 发布日期 ， 降序 ， 显示 10 条

2. 手动发布
点击手动发布按钮对所有修改信息重新发布。

输出：
1、 发布查询结果

订单号	订单类型	合同号	公司名称	产品类型	产品编号	产品名称	开始日期	终止日期	业务员	状态	操作
HY001	付费用户	MIC-H-0001	北京天锡有限	固定位	HOS001	首页通栏	2008-09-21	2008-09-21	mike	发布中	修改 / 查看详细

操作按钮：查询、手动发布
操作链接：修改、查看详细

5.4.6 业务数据描述

1、产品管理
类型名称： 20 个中文字符
类型描述： 100 个中文字符
产品编号： 8 位字符
产品名称： 20 个中文字符
所在频道： 20 个中文字符

所在页面： 20 个中文字符
所在页面地址： 300 个字符
图片宽度： 3 位数字
图片高度： 3 位数字
市场参考价（￥ /周）：10 位数字，保留小数点后 2 位。
折扣： 2 位数字

2、 发布管理
广告图片：大小在 100k 以下的图片。
广告标题： 25 个字符以内（必填）
广告文本： 70 个字符（必填）
链接地址： 300 个字符（必填）
站内地址： 300 个字符（必填）

5.4.7 功能原型

参见原型地址

5.5 统计管理

5.5.1 功能概述

对审核订单工作量、广告的效果进行全面的统计。

5.5.2 功能(业务)流程图

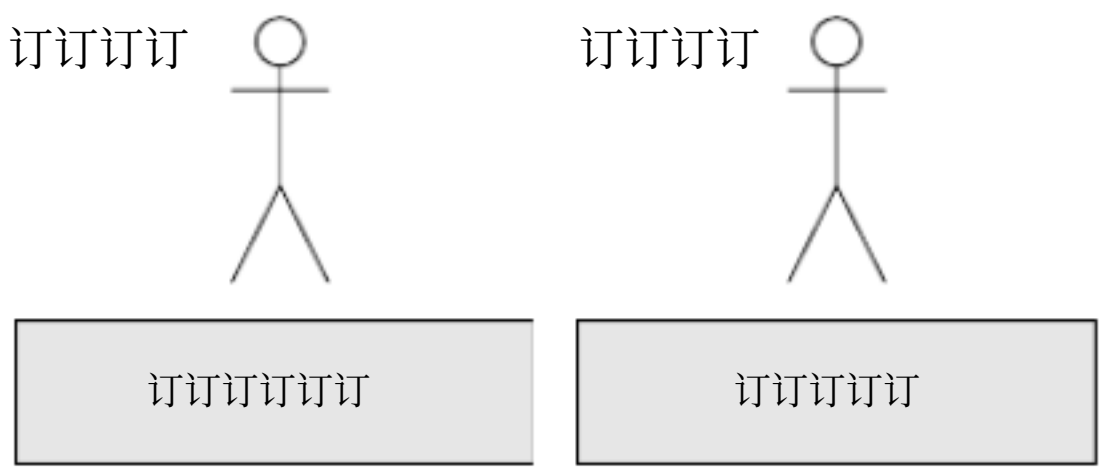

5.5.3 功能点清单

功 能	子 功 能 （栏 目）	功 能 点 描 述
统计管理	工作量统计	查询工作量
	广告效果统计	按订单统计
		按产品统计
		购买词统计

5.5.4 功能详细描述

5.5.4.1 工作量统计

功能点描述 ：
对所有订单审核的工作量进行查询统计，按操作人员统计出下订单数量，审核订单数量、驳回数量。

使用角色 ：
运营人员

输入 ：
查询条件

处理 ：

1、 查询工作量
查询条件：操作人员、所属角色（下拉）统计日期
排序方式：操作人员、所属角色、下订单数量、审核数量、驳回数量
显示： 10、20、40
默认按操作数量排序，显示 10 条信息
点操作人员可以查看操作人员信息
点角色信息可以查看操作人员角色信息

输出 ：

操作人员	所属角色	下订单数	审核数量	驳回数量

操作按钮：查询

5.5.4.2 广告效果统计

功能点描述 ：
可以按订单、按产品、按购买词显示广告的效果统计信息。

使用角色 ：
产品运营人员

输入 ：
查询条件

处理 ：

1. 按订单统计

查询条件
订单号（ 10 个字符）
订单类型（ 20 个中文字符）
公司名称：（100 个字符）
联系电话：（20 个中文字符）
业务员： 20 个中文字符

订单类型：下拉选择全部、内部推荐、付费用户
订单状态：下拉选择（全部、已审核、已完成、冻结）
创建时间：时间控件

排序方式
订单号、合同号、订单类型、公司名称、联系电话、业务员、创建时间、订单状态（升序、降序）
默认按创建时间降序
显示
10、20、40
默认显示 10 条

订单详细项统计综合、地域、时间段、操作系统、浏览器效果时。可选择时间段。时间段选择范围分两种情况， 如果订单状态为 已审核，此订单明细的时间段为 上线日期 到 昨日。如果订单状态为 已完成，此订单明细的时间段为 上线日期 到下线日期

2. 按产品统计

查询条件
产品类型全部 (KP001) 产品搜索关键词广告
产品编号（ 20 个字符）
产品名称（ 40 个字符）
状态：下拉（全部、启用、禁用）
统计时间：时间控件

排序方式
产品编号、产品名称、产品类型、订单数、曝光数、点击数、点击率 (‰)、状态（升序、降序）
默认按点击率 (‰)降序
显示
10、20、40
默认显示 10 条

月统计按年选择统计，默认为当年
周统计选择时间段，默认上一周
天统计选择时间段，默认为昨天

3. 购买词统计

查询条件
年份：下拉（ 2007~2017 ）
关键词：（100 个字符）
级别：下拉（全部、 A 、B、C）
排序方式
关键词、订单数、曝光数、点击数、点击率‰（升序、降序）
默认按关键词 曝光数 升序

显示

10、20、40

默认显示 10 条

购买词统计详细， 按选择年份查看某个词的详细信息， 统计出这个词在不同产品中的广告效果。

所有统计图以折线图显示。显示点击率情况。

点击率 = 点击数 / 曝光数

点击率单位以 ‰ 表示

输出 ：

1. 按订单统计

订单号	订单类型	合同号	公司名称	联系电话	业务员	创建时间	订单状态	操作
								查看订单详细

操作按钮：查询、返回上一级

操作链接：查看订单详细

订单详细统计

订单号：

订单类型：

合同号：

公司名称：

联系电话：

业务员：

订单状态：

产品编号	产品名称	上线时间	下线时间	状态	详细统计信息
					综合地域时段操作系统浏览器

操作按钮：返回上一级别、导出报表

操作链接：综合、地域、时段、操作系统、浏览器

综合

订单（订单号）

产品类型： （类型编号）类型名称

产品编号：

产品名称：

发布日期： yyyy-mm-dd

截止日期： yyyy-mm-dd

从 2006-1-10 至 2006-1-10 查 询

曝光数	点击数	点击率（‰）

地域

订单（订单号）

产品类型： （类型编号）类型名称

产品编号：

产品名称：

发布日期： yyyy-mm-dd

截止日期： yyyy-mm-dd

从 2006-1-10 至 2006-1-10 查 询

地域	曝光数	点击数	点击率（‰）
中国（某某省份）			
美国			

时段

订单（订单号）

产品类型： （类型编号）类型名称

产品编号：

产品名称：

发布日期： yyyy-mm-dd

截止日期： yyyy-mm-dd

从从 2006-1-10 至 2006-1-10 查 询

时段	曝光数	点击数	点击率（‰）

操作系统

订单（订单号）

产品类型： （类型编号）类型名称

产品编号：

产品名称：

发布日期： yyyy-mm-dd

截止日期： yyyy-mm-dd

从从 2006-1-10 至 2006-1-10 查 询

操作系统	曝光数	点击数	点击率（ ‰）

浏览器

订单（订单号）

产品类型： （类型编号）类型名称

产品编号：

产品名称：

发布日期： yyyy-mm-dd

截止日期： yyyy-mm-dd

从 2006-1-10 至 2006-1-10 查 询

浏览器	曝光数	点击数	点击率（ ‰）

2. 按产品统计

产品编号	产品名称	产品类型	订单数	曝光数	点击数	点击率 (‰)	状态	统计
								月 / 周 / 日

操作按钮：查询、返回上一级

操作链接：月、周、日

月份统计

产品类型： （类型编号）类型名称

产品编号：

产品名称：

年份 2007 查 询 生成统计图

月份	一月	二月	三月	四月	五月	六月	七月	八月	九月	十月	十一月	十二月
曝光数												
点击数												
点击率（ ‰）												

统计图为折线

按周统计

产品类型： （类型编号）类型名称

产品编号：

产品名称：

从 2006-1-10 至 2006-1-10 查 询 生成统计图

星期	星期日	星期一	星期二	星期三	星期四	星期五	星期六
曝光数							
点击数							
点击率（ ‰）							

统计图为折线

按天统计

产品类型： （类型编号）类型名称

产品编号：

产品名称：

从 2006-1-10 至 2006-1-10 查 询 生成统计图

时段	曝光数	点击数	点击率（ ‰）
00：00			
01：00			
02：00			
03：00			
04：00			
05：00			
06：00			
07：00			
08：00			
09：00			
10：00			
11：00			

12：00												
13：00												
14：00												
15：00												
16：00												
17：00												
18：00												
19：00												
20：00												
21：00												
22：00												
23：00												

统计图为折线

3. 购买词统计

关键词	订单数	曝光数	点击数	点击率 ‰	操作
					详细信息

操作按钮：查询、返回上一级
操作链接：详细信息

购买词统计详细

关键词：

订单数：

年份：

产品类型	产品编号	产品名称	订单数	曝光数	点击数	点击率 (‰)
（类型编号）类型名称						

5.5.5 业务数据描述

无

6 非功能性需求

6.1 界面操作需求

整体风格保持一致，功能操作使用按钮，操作在同一界面上完成。
运行界面可最大化最小化拖拽改变大小，兼容 800X600 以及以上各分辨率。

6.2 性能需求

6.3 安全性需求

高级管理员与普通运营人员以权限划分不同的操作菜单。

6.4 维护与升级

6.5 可靠性和健壮性

6.6 用户文档需求

6.7 运行环境

IE5 以上