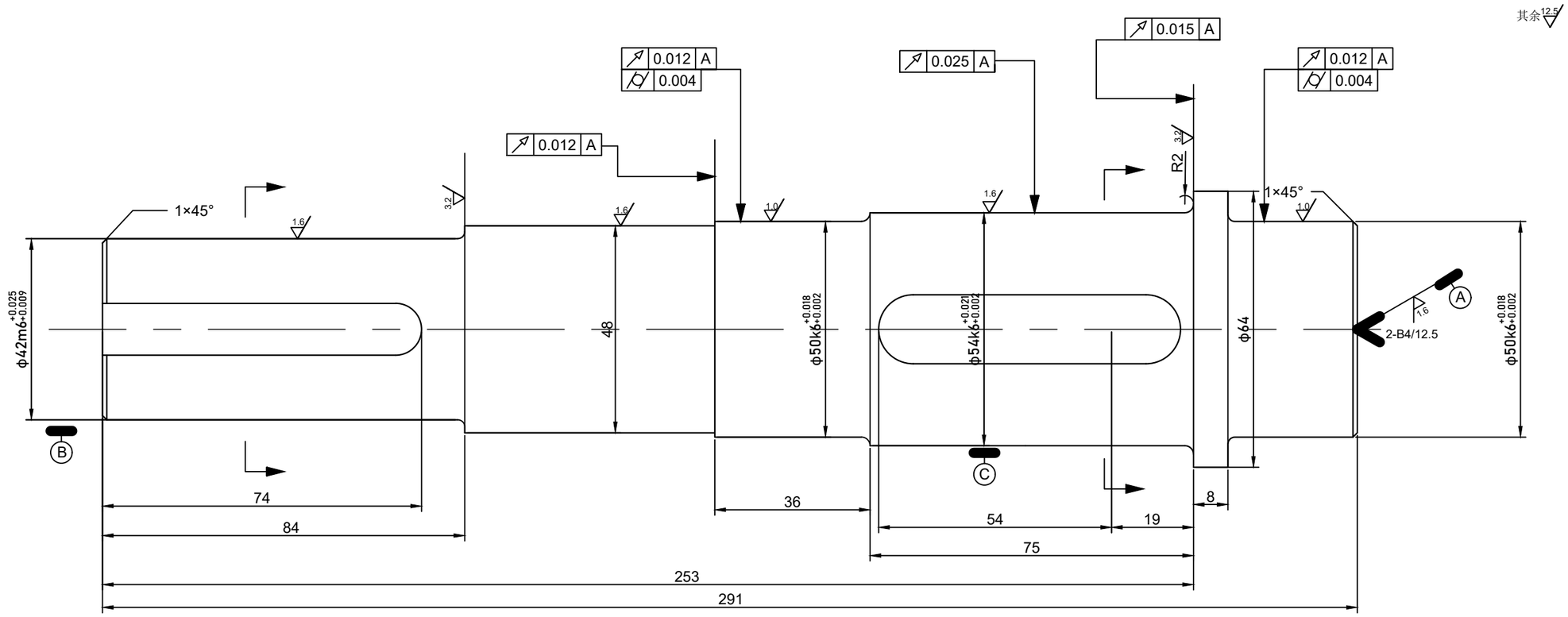

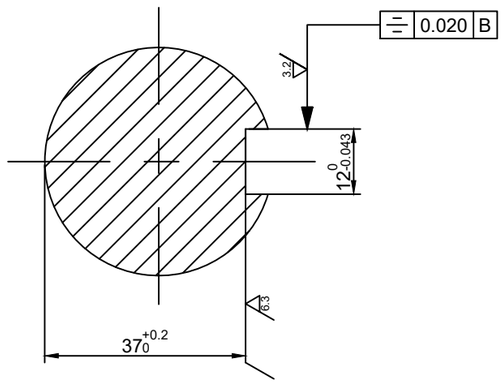

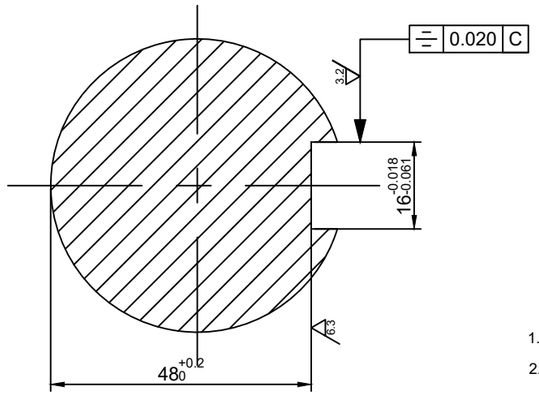

技术条件

1.调质处理 217~255HBS

2.未注圆角R=1.6mm

						45		材料科学与工程
标记	处数	分区	更改文件号	签名	年月日			轴
设计		年月日	标准化			阶段标记	重量	比例
描图								1:1
审核								（图样代号）
工艺			批准			共 3 张 第 2 张		