0 1 2 3 4 5 6 7 8 9

Giuseppe Giana S.r.l.

COSTRUZIONE MACCHINE UTENSILI

Magnago (MI) - Italy

Tel.: +39 0331/657380 -- Fax: +39 0331/306460

e-mail: giana@giana.it

www.giana.it

SCHEMA ELETTRICO

ELECTRIC DIAGRAM

Cliente: *Client:*	**JOBSON ITALIA - S.R.L.**
Modello Macchina: *Type Machine:*	**GGTRONIC 1800 Single X CNC 820 x 9000**
Numero Matricola: *Serie:*	**24_0086**
Modello CNC: *CNC Type:*	**Siemens SINUMERIK ONE**
Data: *Date:*	**25/07/2025**

QUESTO DISEGNO E' DI ESCLUSIVA PROPRIETA' DELLA DITTA GIUSEPPE GIANA S.r.l. CON DIVIETO DI RIPRODURLO O DI RENDERLO COMUNQUE NOTO A TERZI A TERMINI DI LEGGE

QUESTO DISEGNO E' DI ESCLUSIVA PROPRIETA' DELLA DITTA GIUSEPPE GIANA S.r.l. CON DIVIETO DI RIPRODURLO O DI RENDERLO COMUNQUE NOTO A TERZI A TERMINI DI LEGGE

SPECIFICHE ELETTRICHE

SPECIFICATIONS ELECTRIQUE

GIUSEPPE GIANA

EN 60204-1 ed EN 60439-1 ed EN 60439-2

Ue	3 PH AC 400 V - 50 Hz
In	400 V - 160 A
I	71 A
Icc	10 Ka
Modello	GGTRONIC 1800
s/n	24-0086
IP	55
	800 Kg

Fg/Sh	Descrizione	Description
1	Descrizione Macchina	Machine Description
1A	Descrizione Macchina	Machine Description
2	Lista fogli / Indice	Pages list / Index
3	Lista fogli / Indice	Pages list / Index
4	Gruppi funzionali	Function groups
5	Interruttore generale	Main switch
5A	Messe a terra impianto	Grounded plant
6	Circuiti ausiliari	Auxiliary circuits
6A	Circuiti ausiliari	Auxiliary circuits
7	Circuiti ausiliari	Auxiliary circuits
8	Circuiti ausiliari	Auxiliary circuits
9	Circuiti ausiliari	Auxiliary circuits
11	Circuiti ausiliari	Auxiliary circuits
16	Circuiti ausiliari	Auxiliary circuits
20	Layout azionamenti CNC	CNC drives layout
20A	Connessione HUB Drive CLiQ	HUB Drive CLiQ distribution
20B	Connessione HUB Drive CLiQ	HUB Drive CLiQ distribution
21	Connessione ethernet	Ethernet connections
22	Active Interface Module	Active Interface Module
23	Active Line Module	Active Line Module
24	Modulo NCU1740-1500F	NCU1740-1500F module
25	Modulo estensione NX10	Extension module NX10
26	Modulo VSM10	VSM10 Module
27	Hub DME20	Hub DME20
28	Hub DME20	Hub DME20
30	Mandrino Testa Porta Pezzo (SP1)	Headstock Spindle (SP1)
30A	Mandrino Testa Porta Pezzo (SP1)	Headstock Spindle (SP1)
32	Mandrino Testa Porta Pezzo (SP1)	Headstock Spindle (SP1)
36	Mandrino Testa Porta Pezzo (SP1)	Headstock Spindle (SP1)
37	Mandrino Testa Porta Pezzo (SP1)	Headstock Spindle (SP1)
50	Mandrino Utensile Motorizzato (SP3)	Rotating Tool Spindle (SP3)
55	Mandrino Di Rettifica (SP4)	Grinding Spindle (SP4)
55A	Mandrino Di Rettifica (SP4)	Grinding Spindle (SP4)
66	Trasversale di Tornitura (Asse "XM")	Turning Trasversal (Axis "XM")
70	Verticale di Fresatura (Asse "Y")	Milling Vertical (Axis "Y")
72	Verticale di Fresatura (Asse "Y")	Milling Vertical (Axis "Y")
76	Longitudinale Carro (Asse "Z" -- Master)	Carriage Longitudinal (Axis "Z" -- Master)
77	Longitudinale Carro (Asse "Z" -- Slave)	Carriage Longitudinal (Axis "Z1" -- Slave)
93	Volantino EUCHNER su contropunta	EUCHNER Handwheel on Tailstock
94	Contropunta	Tailstock
95	Contropunta	Tailstock
97	Contropunta	Tailstock
98	Contropunta	Tailstock
100	Lubrificazione guide ASSI	AXES guideways lubrication
102	Lubrificazione guide CONTROPUNTA	TAILSTOCK guideways lubrication

Fg/Sh	Descrizione	Description
108	Sistema refrigerante	Coolant system
112	Convogliatore trucioli 1	Chips conveyor 1
114	Convogliatore trucioli 2	Chips conveyor 2
130	Torretta Utensili Baruffaldi TBMR 320	Baruffaldi Tools Turret TBMR 320
131	Torretta Utensili Baruffaldi TBMR 320	Baruffaldi Tools Turret TBMR 320
132	Torretta Utensili Baruffaldi TBMR 320	Baruffaldi Tools Turret TBMR 320
133	Torretta Utensili Baruffaldi TBMR 320	Baruffaldi Tools Turret TBMR 320
134	Torretta Utensili Baruffaldi TBMR 320	Baruffaldi Tools Turret TBMR 320
136	Ripari antinfortunistici	Safety doors & safety guards
137	Ripari antinfortunistici	Safety doors & safety guards
138	Ripari antinfortunistici	Safety doors & safety guards
145	Pannello operatore	Operator panel
146	Volantino Siemens su OP	Siemens Handwheel on OP
147	Volantino Siemens su OP	Siemens Handwheel on OP
148	Volantino Siemens su OP	Siemens Handwheel on OP
150	Moduli I/O PLC Profinet HUB	Modules I/O PLC Profinet HUB
200	Moduli I/O PLC Gruppo ARMADIO EL. - Layout	Modules I/O PLC Group EL. CABINET - Layout
201	Moduli I/O PLC Gruppo ARMADIO EL. - DI Byte 32	Modules I/O PLC Group EL. CABINET - DI Byte 32
202	Moduli I/O PLC Gruppo ARMADIO EL. - DI Byte 33	Modules I/O PLC Group EL. CABINET - DI Byte 33
204	Moduli I/O PLC Gruppo ARMADIO EL. - DI Byte 35	Modules I/O PLC Group EL. CABINET - DI Byte 35
206	Moduli I/O PLC Gruppo ARMADIO EL. - DI Byte 37	Modules I/O PLC Group EL. CABINET - DI Byte 37
209	Moduli I/O PLC Gruppo ARMADIO EL. - DO Byte 32	Modules I/O PLC Group EL. CABINET - DO Byte 32
210	Moduli I/O PLC Gruppo ARMADIO EL. - DO Byte 33	Modules I/O PLC Group EL. CABINET - DO Byte 33
211	Moduli I/O PLC Gruppo ARMADIO EL. - DO Byte 36	Modules I/O PLC Group EL. CABINET - DO Byte 36
212	Moduli I/O PLC Gruppo ARMADIO EL. - DO Byte 37	Modules I/O PLC Group EL. CABINET - DO Byte 37
213	Moduli I/O PLC Gruppo ARMADIO EL. - PAW 256-258	Modules I/O PLC Group EL. CABINET - PAW 256-258
214	Moduli I/O PLC Gruppo ARMADIO EL. - Fail Safe I/O	Modules I/O PLC Group EL. CABINET - Fail Safe I/O
215	Moduli I/O PLC Gruppo ARMADIO EL. - Fail Safe I/O	Modules I/O PLC Group EL. CABINET - Fail Safe I/O
218	Moduli I/O PLC Gruppo ARMADIO EL. - Fail Safe I/O	Modules I/O PLC Group EL. CABINET - Fail Safe I/O
219	Moduli I/O PLC Gruppo ARMADIO EL. - Fail Safe I/O	Modules I/O PLC Group EL. CABINET - Fail Safe I/O
240	Moduli I/O PLC Gruppo T.P.P. - Layout	Modules I/O PLC Group HEADSTOCK - Layout
241	Moduli I/O PLC Gruppo T.P.P. - DI Byte 48	Modules I/O PLC Group HEADSTOCK - DI Byte 48
242	Moduli I/O PLC Gruppo T.P.P. - DI Byte 49	Modules I/O PLC Group HEADSTOCK - DI Byte 49
243	Moduli I/O PLC Gruppo T.P.P. - PEW 256-258	Modules I/O PLC Group HEADSTOCK - PEW 256-258
244	Moduli I/O PLC Gruppo T.P.P. - DO Byte 48	Modules I/O PLC Group HEADSTOCK - DO Byte 48
247	Moduli I/O PLC Gruppo T.P.P. - Avviatori motore	Modules I/O PLC Group HEADSTOCK - Motor starters
248	Moduli I/O PLC Gruppo T.P.P. - Avviatori motore	Modules I/O PLC Group HEADSTOCK - Motor starters
249	Moduli I/O PLC Gruppo T.P.P. - Avviatori motore	Modules I/O PLC Group HEADSTOCK - Motor starters
260	Moduli I/O PLC Gruppo CARRO - Layout	Modules I/O PLC Group CARRIAGE - Layout
261	Moduli I/O PLC Gruppo CARRO - DI Byte 64	Modules I/O PLC Group CARRIAGE - DI Byte 64
262	Moduli I/O PLC Gruppo CARRO - DI Byte 65	Modules I/O PLC Group CARRIAGE - DI Byte 65
263	Moduli I/O PLC Gruppo CARRO - DO Byte 64	Modules I/O PLC Group CARRIAGE - DO Byte 64
265	Moduli I/O PLC Gruppo CARRO - Avviatori motore	Modules I/O PLC Group CARRIAGE - Motor starters
266	Moduli I/O PLC Gruppo CARRO - Avviatori motore	Modules I/O PLC Group CARRIAGE - Motor starters
300	Moduli I/O PLC Gruppo CONTROPUNTA - Layout	Modules I/O PLC Group TAILSTOCK - Layout

QUESTO DISEGNO E' DI ESCLUSIVA PROPRIETA' DELLA DITTA GIUSEPPE GIANA S.r.l. CON DIVIETO DI RIPRODURLO O DI RENDERLO COMUNQUE NOTO A TERZI A TERMINI DI LEGGE

Giuseppe Giana S.r.l.
COSTRUZIONE MACCHINE UTENSILI
MAGNAGO (MI) ITALIA TEL. 0331/657380 - www.giana.it

DRWG N. 24_0086	Machine Tool Lathe	Description: Lista fogli / Indice *Pages list / Index*	PAGE 2
EQUIP MAN. Husnain M.	OPERATION Electric Diagram		
MODEL GGTRONIC 1800 Single X CNC 820 x 9000		Order	Commission 24_0086 / NEXT PAGE 3
Nome File 24_0086_Jobson	Data 25/07/2025		

Fg/Sh	Descrizione	Description
301	Moduli I/O PLC Gruppo CONTROPUNTA - DI Byte 96	Modules I/O PLC Group TAILSTOCK - DI Byte 96
302	Moduli I/O PLC Gruppo CONTROPUNTA - DI Byte 97	Modules I/O PLC Group TAILSTOCK - DI Byte 97
303	Moduli I/O PLC Gruppo CONTROPUNTA - PEW 260-262	Modules I/O PLC Group TAILSTOCK - PEW 260-262
304	Moduli I/O PLC Gruppo CONTROPUNTA - DO Byte 96	Modules I/O PLC Group TAILSTOCK - DO Byte 96
305	Moduli I/O PLC Gruppo CONTROPUNTA - DO Byte 97	Modules I/O PLC Group TAILSTOCK - DO Byte 97
306	Moduli I/O PLC Gruppo CONTROPUNTA - Fail Safe I/O	Modules I/O PLC Group TAILSTOCK - Fail Safe I/O
309	Moduli I/O PLC Gruppo CONTROPUNTA - Avviatori motore	Modules I/O PLC Group TAILSTOCK - Motor starters
310	Moduli I/O PLC Gruppo CONTROPUNTA - Avviatori motore	Modules I/O PLC Group TAILSTOCK - Motor starters
320	Moduli I/O PLC Gruppo CONVOGLIATORI - Layout	Modules I/O PLC Group CHIPS CONVEYORS - Layout
321	Moduli I/O PLC Gruppo CONVOGLIATORI - Fail Safe I/O	Modules I/O PLC Group CHIPS CONVEYORS - Fail Safe I/O
322	Moduli I/O PLC Gruppo CONVOGLIATORI - DI Byte 40	Modules I/O PLC Group CHIPS CONVEYORS - DI Byte 40
323	Moduli I/O PLC Gruppo CONVOGLIATORI - DI Byte 41	Modules I/O PLC Group CHIPS CONVEYORS - DI Byte 41
324	Moduli I/O PLC Gruppo CONVOGLIATORI - Avviatori motore	Modules I/O PLC Group CHIPS CONVEYORS - Motor starters
325	Moduli I/O PLC Gruppo CONVOGLIATORI - Avviatori motore	Modules I/O PLC Group CHIPS CONVEYORS - Motor starters
330	Morsettiere	Strips
331	Morsettiere	Strips
332	Morsettiere	Strips
333	Morsettiere	Strips
334	Morsettiere	Strips
340	Connettori	Connectors
341	Connettori	Connectors
342	Connettori	Connectors
343	Connettori	Connectors
345	Connettori	Connectors
346	Connettori	Connectors
347	Connettori	Connectors
350	Topografico Pulsantiere	Control Panels Layout
352	Topografico Armadio El.	El. Cabinet Layout
360	Liste e Distinta Materiali	Material List
361	Liste e Distinta Materiali	Material List
362	Liste e Distinta Materiali	Material List
363	Liste e Distinta Materiali	Material List
364	Liste e Distinta Materiali	Material List
365	Liste e Distinta Materiali	Material List
366	Liste e Distinta Materiali	Material List
400	Lista Cavi	Cable list
415	Output Cavi	Output Cables
416	Output Cavi	Output Cables
417	Output Cavi	Output Cables
418	Output Cavi	Output Cables
419	Output Cavi	Output Cables
420	Output Cavi	Output Cables
421	Output Cavi	Output Cables
422	Output Cavi	Output Cables

QUESTO DISEGNO E' DI ESCLUSIVA PROPRIETA' DELLA DITTA GIUSEPPE GIANA S.r.l. CON DIVIETO DI RIPRODURLO O DI RENDERLO COMUNQUE NOTO A TERZI A TERMINI DI LEGGE

Giuseppe Giana S.r.l.
COSTRUZIONE MACCHINE UTENSILI
MAGNAGO (MI) ITALIA TEL. 0331/657380 - www.giana.it

DRWG N. 24_0086	Machine Tool Lathe	Description: Lista fogli / Indice *Pages list / Index*	PAGE 3
EQUIP MAN. Husnain M.	OPERATION Electric Diagram		
MODEL GGTRONIC 1800 Single X CNC 820 x 9000		Order	Commission 24_0086 / NEXT PAGE 4
Nome File 24_0086_Jobson	Data 25/07/2025		

QUESTO DISEGNO E' DI ESCLUSIVA PROPRIETA' DELLA DITTA GIUSEPPE GIANA S.r.l. CON DIVIETO DI RIPRODURLO O DI RENDERLO COMUNQUE NOTO A TERZI A TERMINI DI LEGGE

Legenda gruppi funzionali/Function groups legend

SIGLA	GRUPPO	GROUP
=QG	Gruppo Quadro Generale	Electrical Cabinet Group
=BM	Gruppo Bordo Macchina	Machine Board Group
=HS1	Gruppo Testa T.P.P.	Headstock Group
=CR1	Gruppo Carro	Carriage Group
=MIL	Gruppo Montante Di Fresatura	Milling Tower Group
=CTP	Gruppo Contropunta	Tailstock Group
=LU1	Gruppo Lubrificazione Guide Assi	Axis Guideways Lubrification Group
=CCR	Gruppo Sistema Refrigerante / Convogliatori Trucioli	Coolant System / Chips Conveyors Group
=SA1	Gruppo Ripari Antinfortunistici	Safety Switches Group
=OP1	Gruppo Pannello Operatore	Operator Panel Group

Giuseppe Giana S.r.l.
COSTRUZIONE MACCHINE UTENSILI
MAGNAGO (MI) ITALIA TEL. 0331/657380 - www.giana.it

DRWG N. 24_0086	Machine Tool Lathe	Description Gruppi funzionali *Function groups*	PAGE 4
EQUIP MAN. Husnain M.	OPERATION Electric Diagram		
MODEL GGTRONIC 1800 Single X CNC 820 x 9000		Order / Commission 24_0086	NEXT PAGE 5
Nome File 24_0086_Jobson	Data 25/07/2025		

QUESTO DISEGNO E' DI ESCLUSIVA PROPRIETA' DELLA DITTA GIUSEPPE GIANA S.r.l. CON DIVIETO DI RIPRODURLO O DI RENDERLO COMUNQUE NOTO A TERZI A TERMINI DI LEGGE

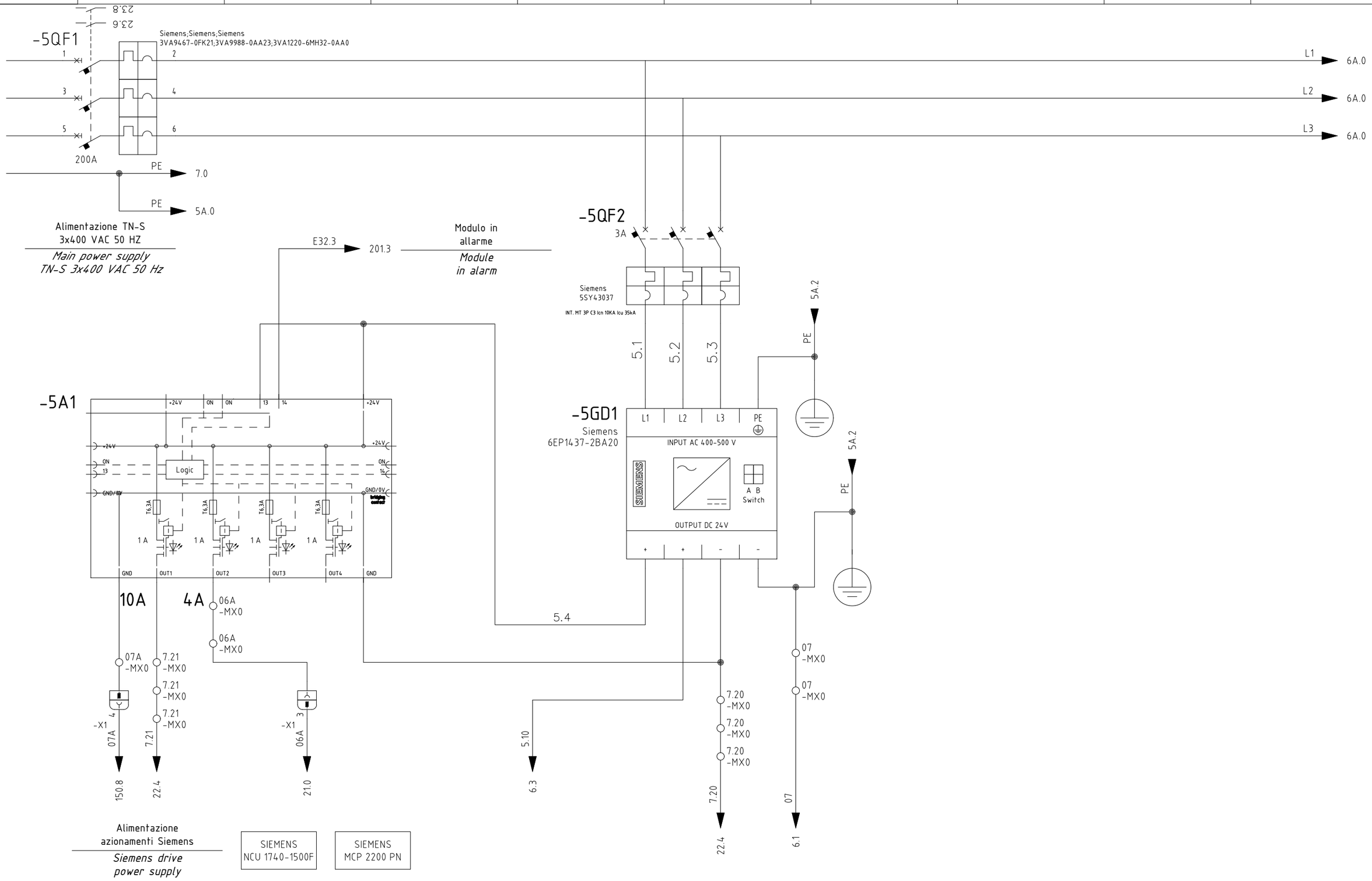

Giuseppe Giana S.r.l.
COSTRUZIONE MACCHINE UTENSILI
MAGNAGO (MI) ITALIA TEL. 0331/657380 - www.giana.it

DRWG N. 24_0086	Machine Tool Lathe	Description: Interruttore generale / *Main switch*	PAGE 5
EQUIP MAN. Husnain M.	OPERATION Electric Diagram		
MODEL GGTRONIC 1800 Single X CNC 820 x 9000		Order	Commission 24_0086
Nome File 24_0086_Jobson	Data 25/07/2025		NEXT PAGE 5A

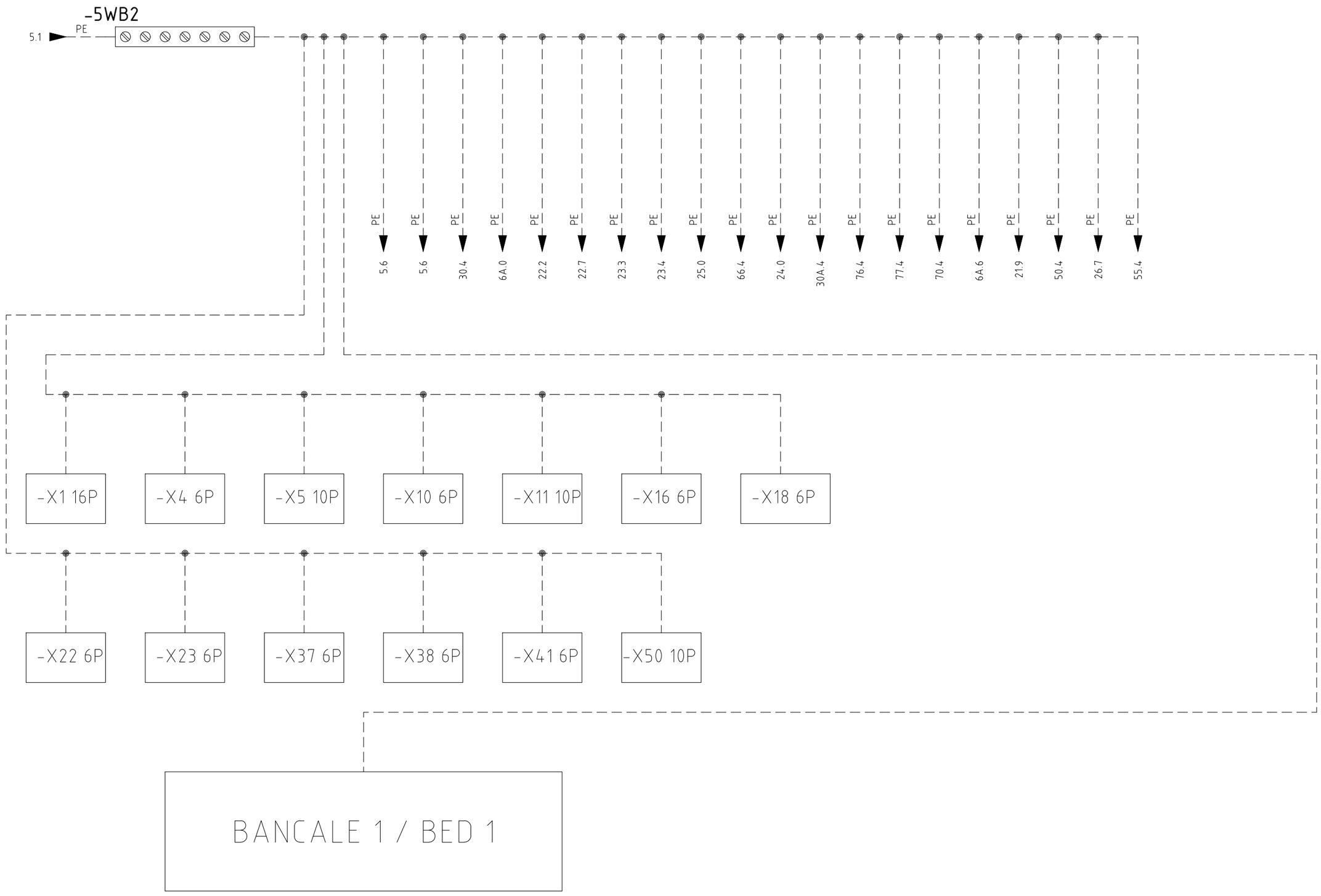

QUESTO DISEGNO E' DI ESCLUSIVA PROPRIETA' DELLA DITTA GIUSEPPE GIANA S.r.l. CON DIVIETO DI RIPRODURLO O DI RENDERLO COMUNQUE NOTO A TERZI A TERMINI DI LEGGE

Giuseppe Giana S.r.l.
COSTRUZIONE MACCHINE UTENSILI
MAGNAGO (MI) ITALIA TEL. 0331/657380 - www.giana.it

DRWG N. 24_0086	Machine Tool Lathe	Description: Messe a terra impianto / *Grounded plant*	PAGE 5A
EQUIP MAN. Husnain M.	OPERATION Electric Diagram		
MODEL GGTRONIC 1800 Single X CNC 820 x 9000		Order	Commission 24_0086
Nome File 24_0086_Jobson	Data 25/07/2025		NEXT PAGE 6

QUESTO DISEGNO E' DI ESCLUSIVA PROPRIETA' DELLA DITTA GIUSEPPE GIANA S.r.l. CON DIVIETO DI RIPRODURLO O DI RENDERLO COMUNQUE NOTO A TERZI A TERMINI DI LEGGE

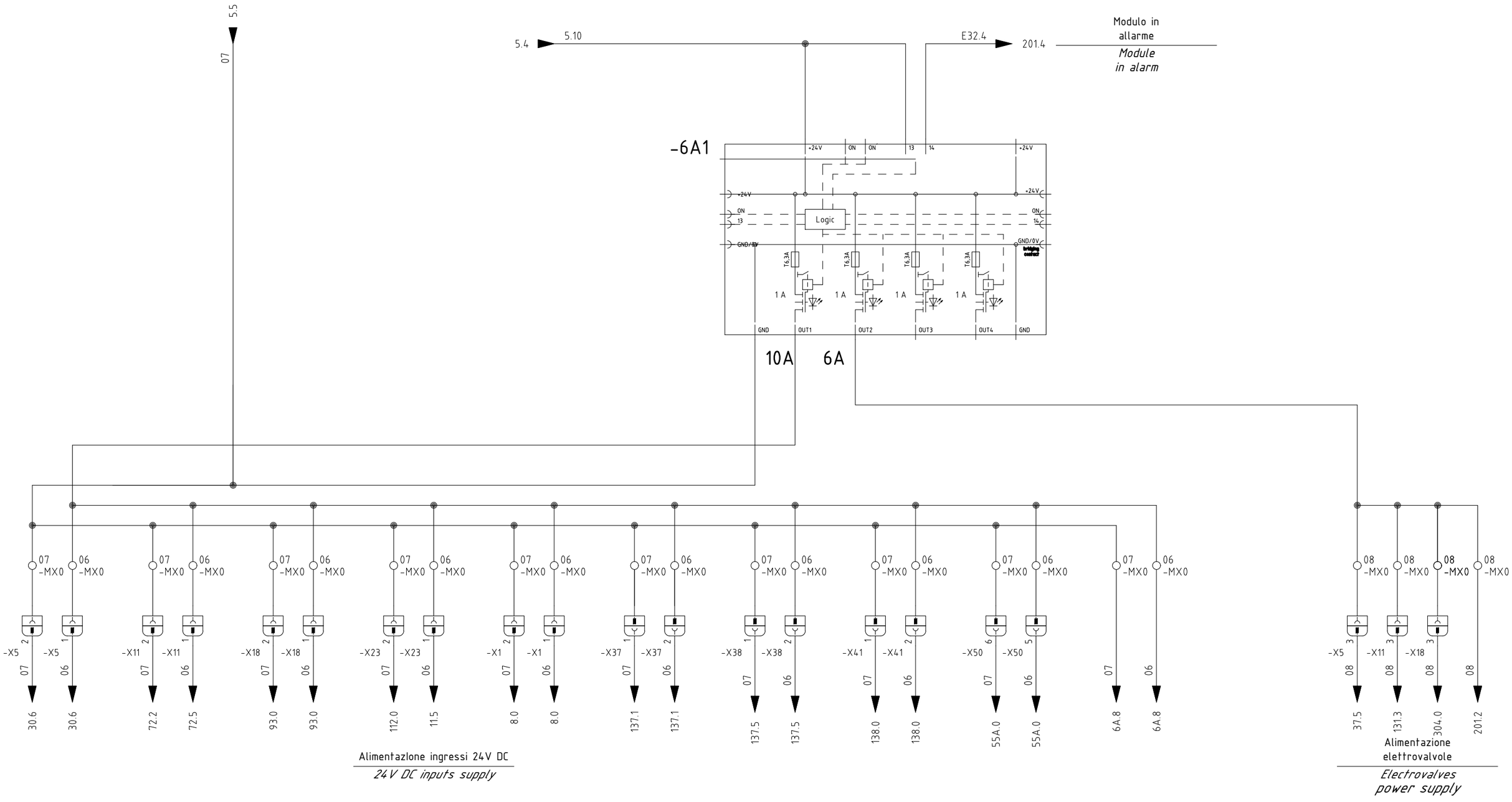

Giuseppe Giana S.r.l.
COSTRUZIONE MACCHINE UTENSILI
MAGNAGO (MI) ITALIA TEL. 0331/657380 - www.giana.it

DRWG N. 24_0086	Machine Tool Lathe	Description: Circuiti ausiliari / *Auxiliary circuits*	PAGE 6
EQUIP MAN. Husnain M.	OPERATION Electric Diagram		
MODEL GGTRONIC 1800 Single X CNC 820 x 9000		Order	Commission 24_0086 / NEXT PAGE 6A
Nome File 24_0086_Jobson	Data 25/07/2025		

QUESTO DISEGNO E' DI ESCLUSIVA PROPRIETA' DELLA DITTA GIUSEPPE GIANA S.r.l. CON DIVIETO DI RIPRODURLO O DI RENDERLO COMUNQUE NOTO A TERZI A TERMINI DI LEGGE

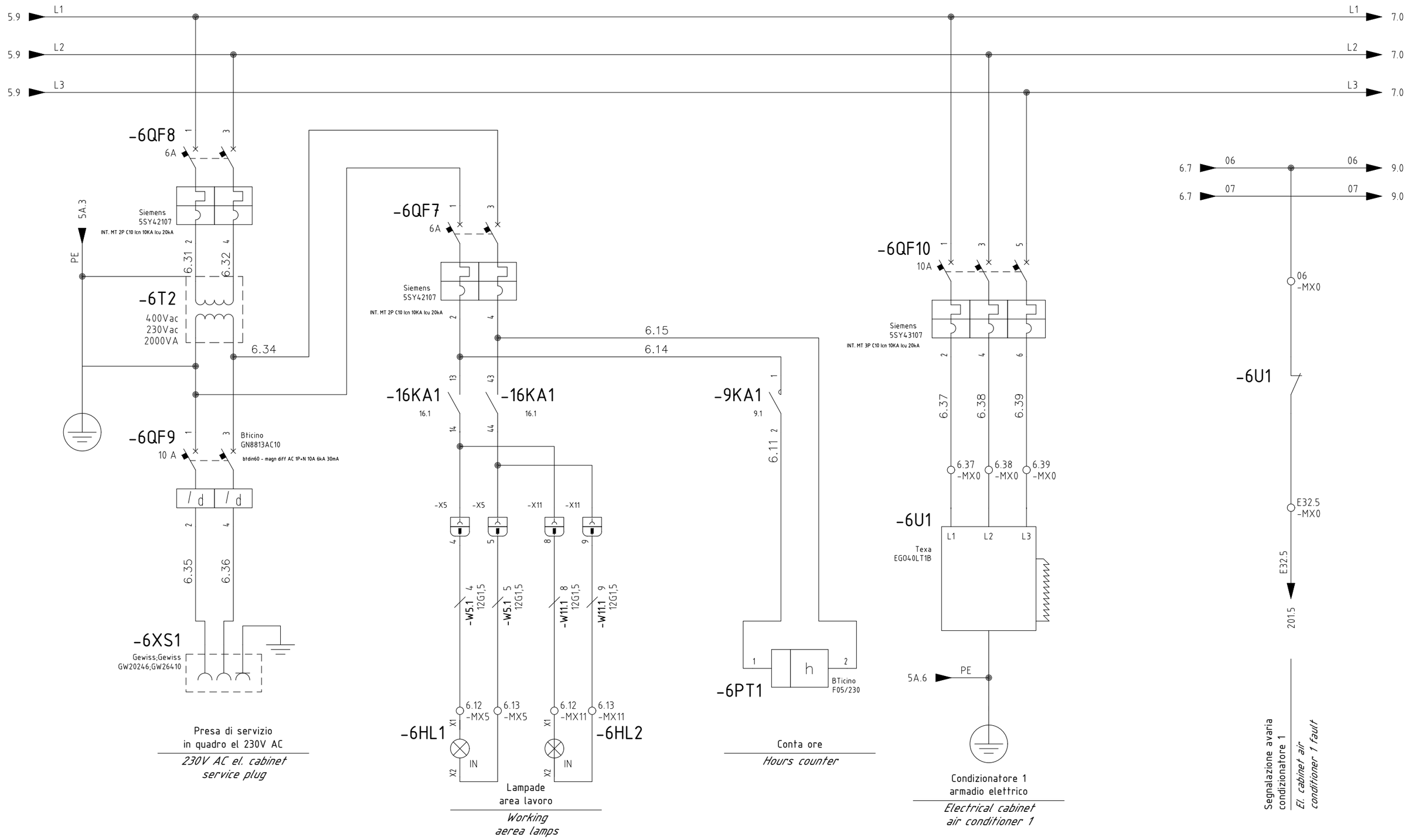

Giuseppe Giana S.r.l.
COSTRUZIONE MACCHINE UTENSILI
MAGNAGO (MI) ITALIA TEL. 0331/657380 - www.giana.it

DRWG N. 24_0086	Machine Tool Lathe	Description: Circuiti ausiliari / *Auxiliary circuits*	PAGE 6A
EQUIP MAN. Husnain M.	OPERATION Electric Diagram		
MODEL GGTRONIC 1800 Single X CNC 820 x 9000		Order	Commission 24_0086
Nome File 24_0086_Jobson	Data 25/07/2025		NEXT PAGE 7

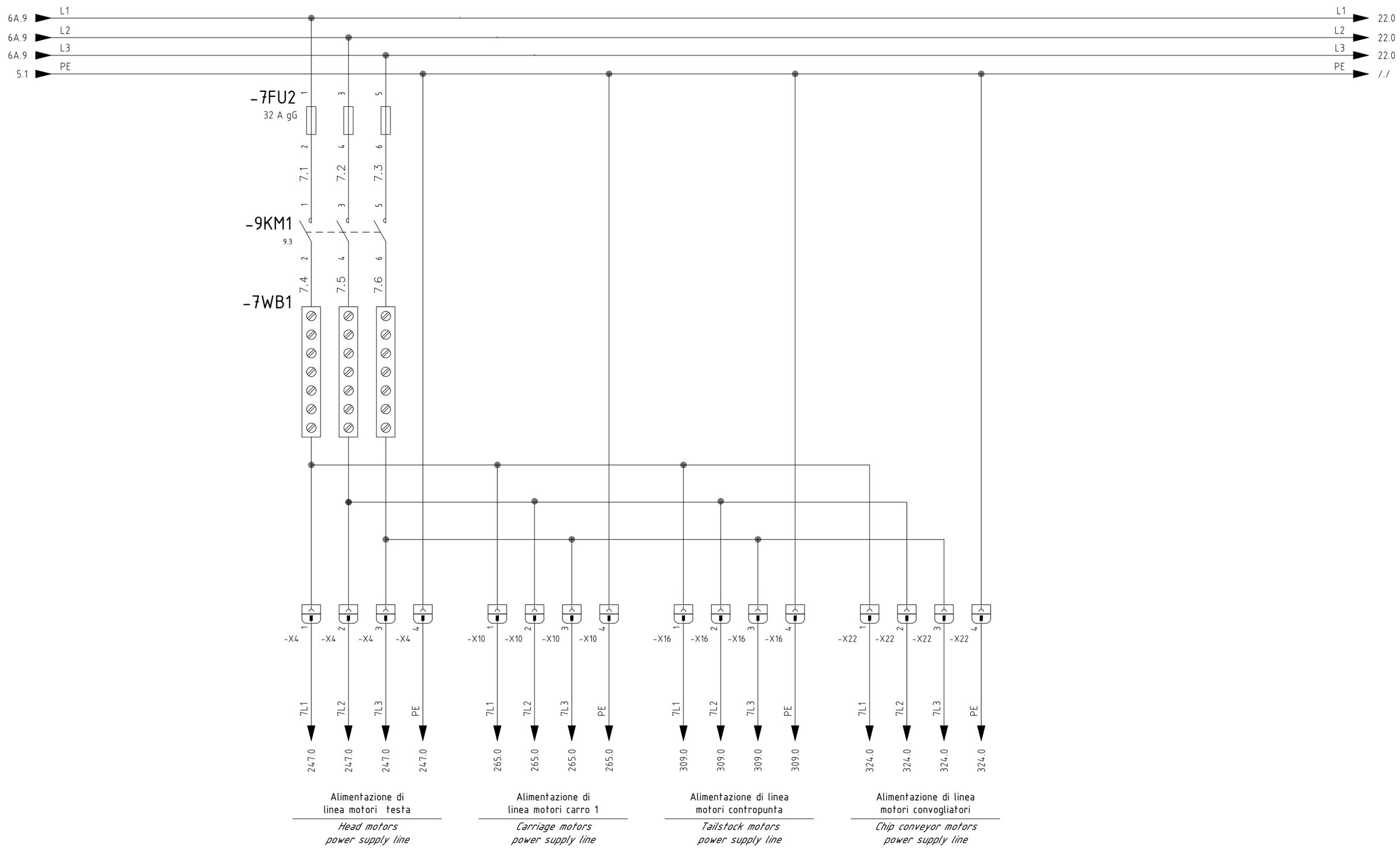

QUESTO DISEGNO E' DI ESCLUSIVA PROPRIETA' DELLA DITTA GIUSEPPE GIANA S.r.l. CON DIVIETO DI RIPRODURLO O DI RENDERLO COMUNQUE NOTO A TERZI A TERMINI DI LEGGE

Giuseppe Giana S.r.l.
COSTRUZIONE MACCHINE UTENSILI
MAGNAGO (MI) ITALIA TEL. 0331/657380 - www.giana.it

DRWG N. 24_0086	Machine Tool Lathe	Description: Circuiti ausiliari / *Auxiliary circuits*	PAGE 7
EQUIP MAN. Husnain M.	OPERATION Electric Diagram		
MODEL GGTRONIC 1800 Single X CNC 820 x 9000		Order	Commission 24_0086
Nome File 24_0086_Jobson	Data 25/07/2025		NEXT PAGE 8

QUESTO DISEGNO E' DI ESCLUSIVA PROPRIETA' DELLA DITTA GIUSEPPE GIANA S.r.l. CON DIVIETO DI RIPRODURLO O DI RENDERLO COMUNQUE NOTO A TERZI A TERMINI DI LEGGE

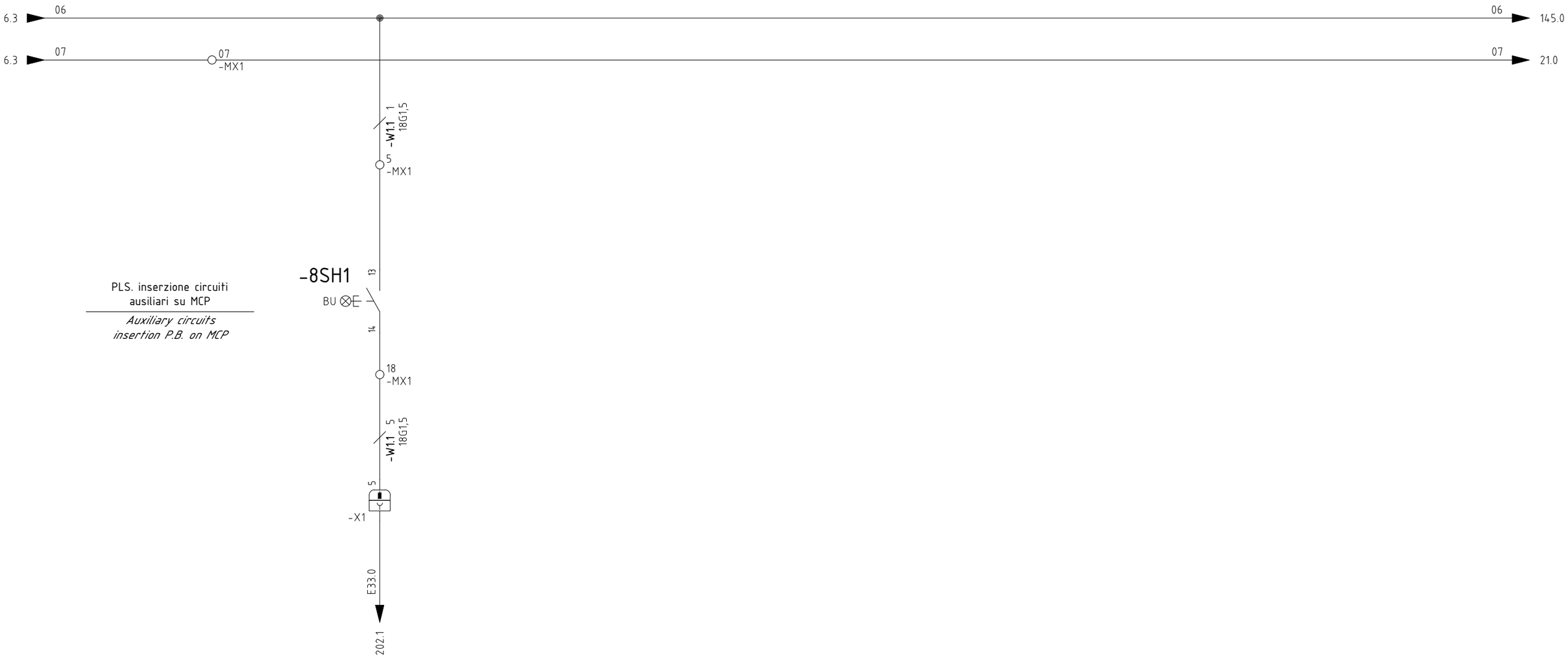

Giuseppe Giana S.r.l.
COSTRUZIONE MACCHINE UTENSILI
MAGNAGO (MI) ITALIA TEL. 0331/657380 - www.giana.it

DRWG N. 24_0086	Machine Tool Lathe	Description: Circuiti ausiliari / *Auxiliary circuits*	PAGE 8
EQUIP MAN. Husnain M.	OPERATION Electric Diagram		
MODEL GGTRONIC 1800 Single X CNC 820 x 9000		Order	Commission 24_0086 / NEXT PAGE 9
Nome File 24_0086_Jobson	Data 25/07/2025		

QUESTO DISEGNO E' DI ESCLUSIVA PROPRIETA' DELLA DITTA GIUSEPPE GIANA S.r.l. CON DIVIETO DI RIPRODURLO O DI RENDERLO COMUNQUE NOTO A TERZI A TERMINI DI LEGGE

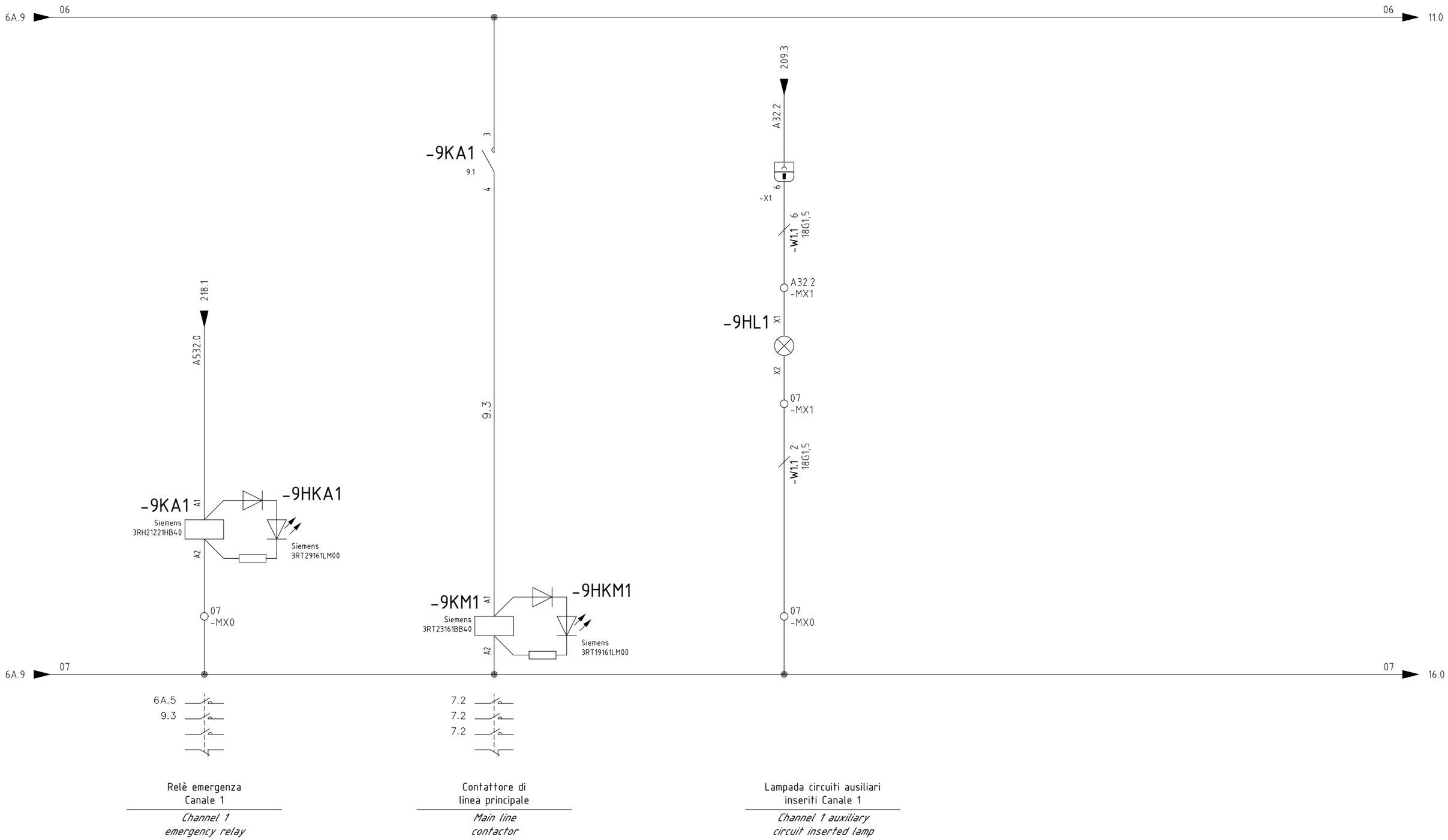

Giuseppe Giana S.r.l.
COSTRUZIONE MACCHINE UTENSILI
MAGNAGO (MI) ITALIA TEL. 0331/657380 - www.giana.it

DRWG N. 24_0086	Machine Tool Lathe	Description: Circuiti ausiliari / *Auxiliary circuits*	PAGE 9
EQUIP MAN. Husnain M.	OPERATION Electric Diagram		
MODEL GGTRONIC 1800 Single X CNC 820 x 9000		Order	Commission 24_0086
Nome File 24_0086_Jobson	Data 25/07/2025		NEXT PAGE 11

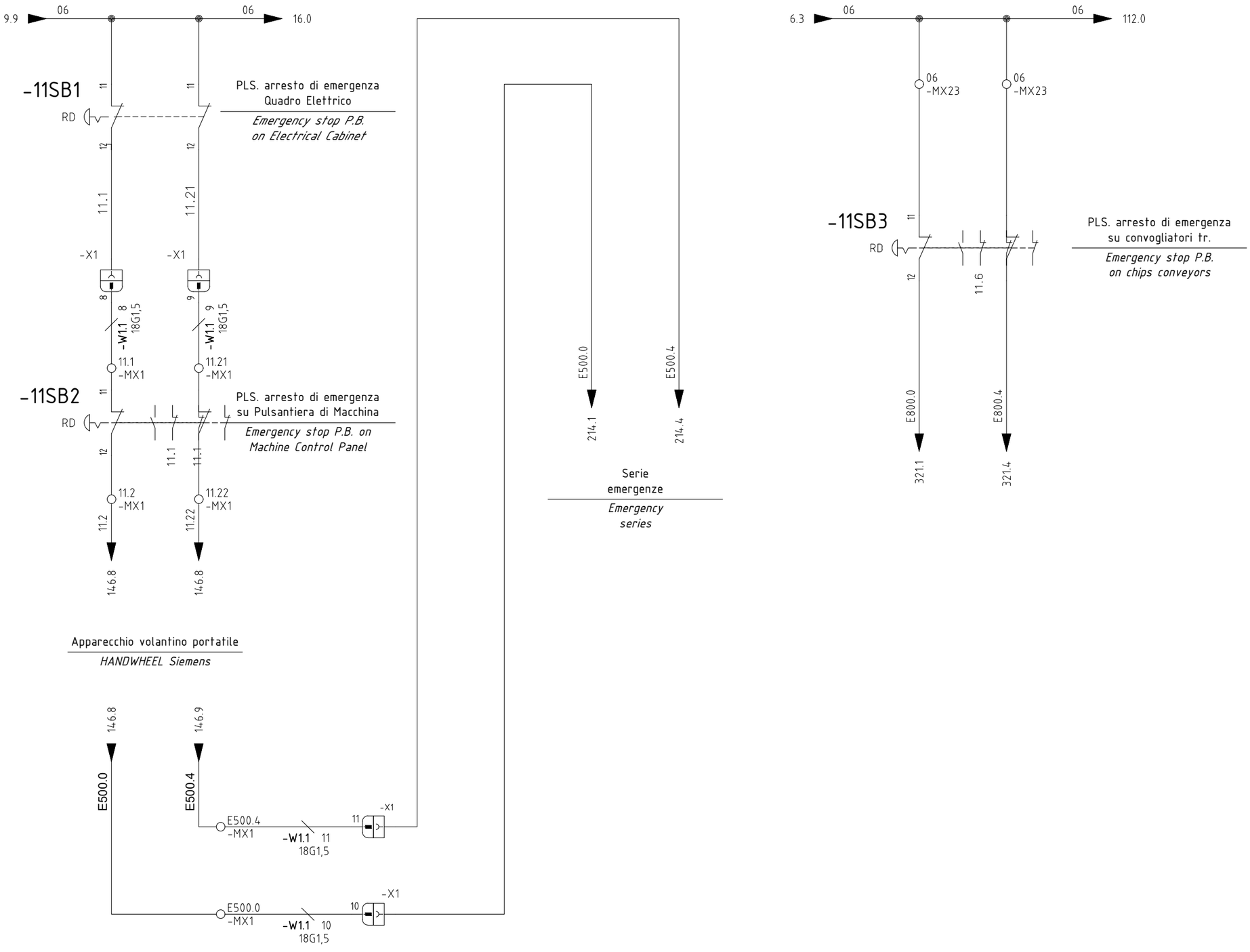

Giuseppe Giana S.r.l. COSTRUZIONE MACCHINE UTENSILI **MAGNAGO (MI) ITALIA TEL. 0331/657380 - www.giana.it**	DRWG N. 24_0086	Machine Tool Lathe	Description Circuiti ausiliari *Auxiliary circuits*	PAGE 11
	EQUIP MAN. Husnain M.	OPERATION Electric Diagram		
	MODEL GGTRONIC 1800 Single X CNC 820 x 9000		Order / Commission 24_0086	NEXT PAGE 16
	Nome File 24_0086_Jobson	Data 25/07/2025		

QUESTO DISEGNO E' DI ESCLUSIVA PROPRIETA' DELLA DITTA GIUSEPPE GIANA S.r.l. CON DIVIETO DI RIPRODURLO O DI RENDERLO COMUNQUE NOTO A TERZI A TERMINI DI LEGGE

QUESTO DISEGNO E' DI ESCLUSIVA PROPRIETA' DELLA DITTA GIUSEPPE GIANA S.r.l. CON DIVIETO DI RIPRODURLO O DI RENDERLO COMUNQUE NOTO A TERZI A TERMINI DI LEGGE

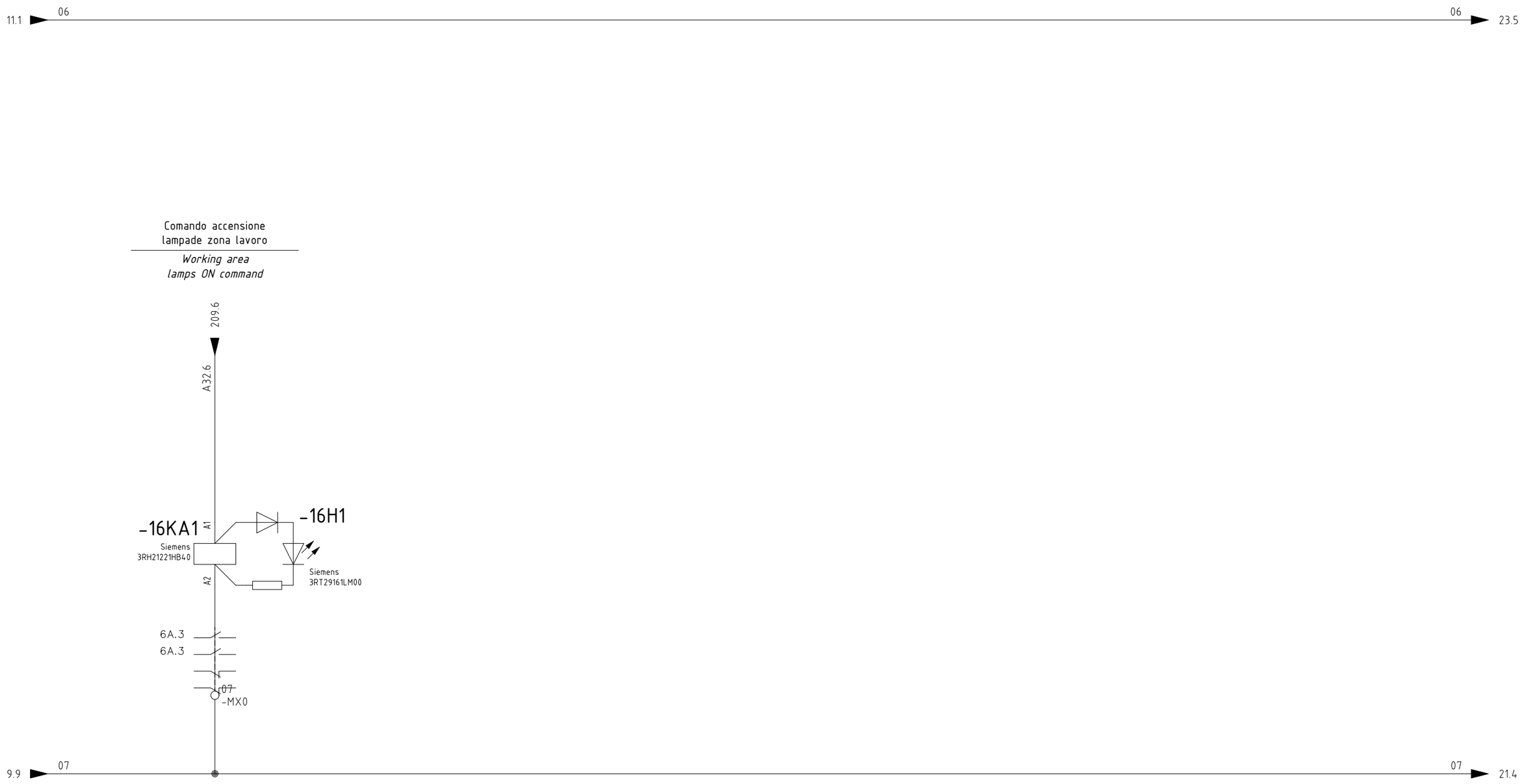

Giuseppe Giana S.r.l.
COSTRUZIONE MACCHINE UTENSILI
MAGNAGO (MI) ITALIA TEL. 0331/657380 - www.giana.it

DRWG N. 24_0086	Machine Tool Lathe	Description: Circuiti ausiliari / *Auxiliary circuits*	PAGE 16
EQUIP MAN. Husnain M.	OPERATION Electric Diagram		
MODEL GGTRONIC 1800 Single X CNC 820 x 9000		Order	Commission 24_0086 / NEXT PAGE 20
Nome File 24_0086_Jobson	Data 25/07/2025		

QUESTO DISEGNO E' DI ESCLUSIVA PROPRIETA' DELLA DITTA GIUSEPPE GIANA S.r.l. CON DIVIETO DI RIPRODURLO O DI RENDERLO COMUNQUE NOTO A TERZI A TERMINI DI LEGGE

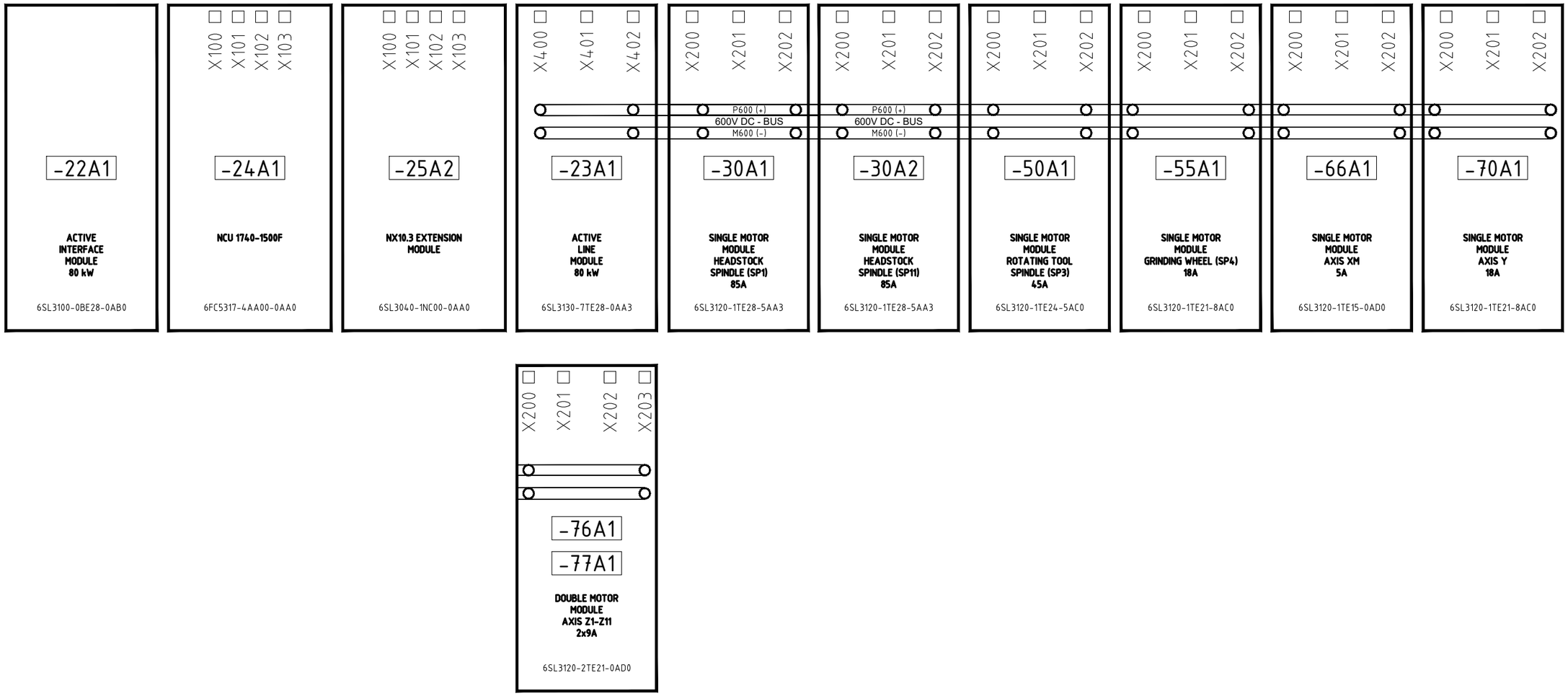

Giuseppe Giana S.r.l.
COSTRUZIONE MACCHINE UTENSILI
MAGNAGO (MI) ITALIA TEL. 0331/657380 - www.giana.it

DRWG N. 24_0086	Machine Tool Lathe	Description: Layout azionamenti CNC / *CNC drives layout*	PAGE 20
EQUIP MAN. Husnain M.	OPERATION Electric Diagram		
MODEL GGTRONIC 1800 Single X CNC 820 x 9000		Order	Commission 24_0086 / NEXT PAGE 20A
Nome File 24_0086_Jobson	Data 25/07/2025		

QUESTO DISEGNO E' DI ESCLUSIVA PROPRIETA' DELLA DITTA GIUSEPPE GIANA S.r.l. CON DIVIETO DI RIPRODURLO O DI RENDERLO COMUNQUE NOTO A TERZI A TERMINI DI LEGGE

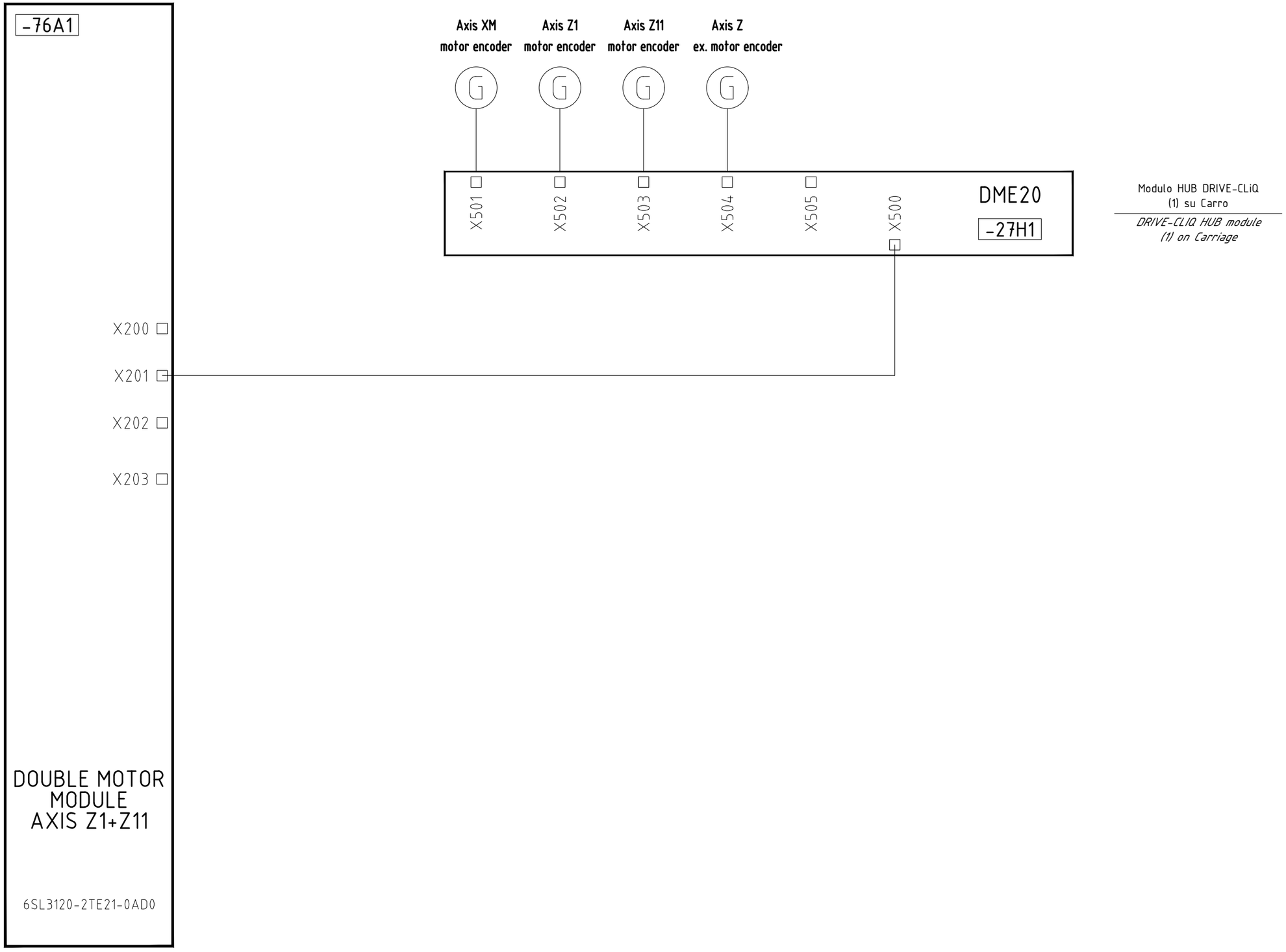

Giuseppe Giana S.r.l.
COSTRUZIONE MACCHINE UTENSILI
MAGNAGO (MI) ITALIA TEL. 0331/657380 - www.giana.it

DRWG N. 24_0086	Machine Tool Lathe	Description Connessione HUB Drive CLiQ *HUB Drive CLiQ distribution*	PAGE 20A
EQUIP MAN. Husnain M.	OPERATION Electric Diagram		
MODEL GGTRONIC 1800 Single X CNC 820 x 9000		Order	Commission 24_0086
Nome File 24_0086_Jobson	Data 25/07/2025		NEXT PAGE 20B

QUESTO DISEGNO E' DI ESCLUSIVA PROPRIETA' DELLA DITTA GIUSEPPE GIANA S.r.l. CON DIVIETO DI RIPRODURLO O DI RENDERLO COMUNQUE NOTO A TERZI A TERMINI DI LEGGE

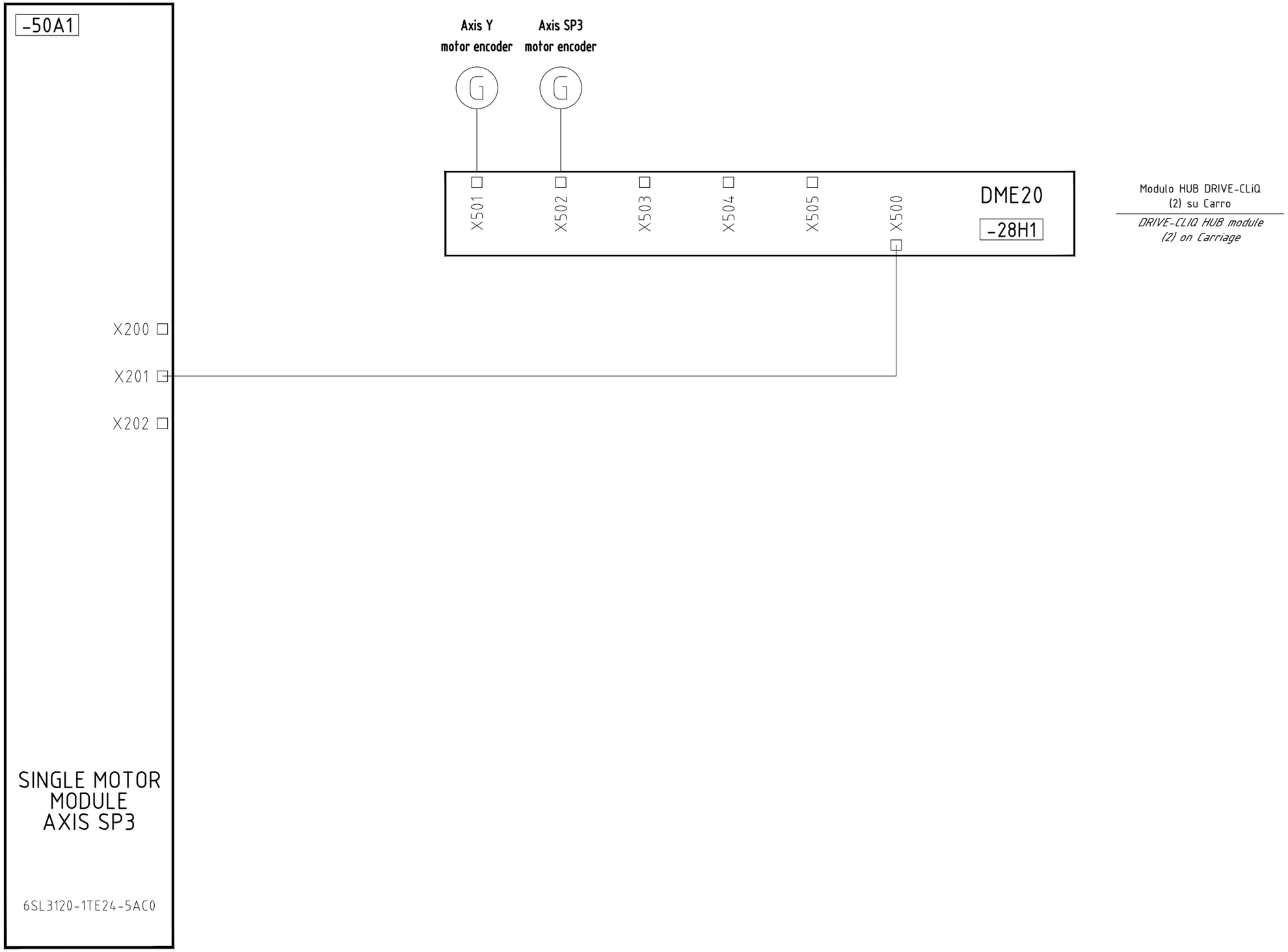

Giuseppe Giana S.r.l.
COSTRUZIONE MACCHINE UTENSILI
MAGNAGO (MI) ITALIA TEL. 0331/657380 - www.giana.it

DRWG N. 24_0086	Machine Tool Lathe	Description Connessione HUB Drive CLiQ *HUB Drive CLiQ distribution*	PAGE 20B
EQUIP MAN. Husnain M.	OPERATION Electric Diagram		
MODEL GGTRONIC 1800 Single X CNC 820 x 9000		Order	Commission 24_0086
Nome File 24_0086_Jobson	Data 25/07/2025		NEXT PAGE 21

QUESTO DISEGNO E' DI ESCLUSIVA PROPRIETA' DELLA DITTA GIUSEPPE GIANA S.r.l. CON DIVIETO DI RIPRODURLO O DI RENDERLO COMUNQUE NOTO A TERZI A TERMINI DI LEGGE

DEEP SWITCH MCP

ON = 1-2-3-9

OFF= 4-5-6-7-8-10

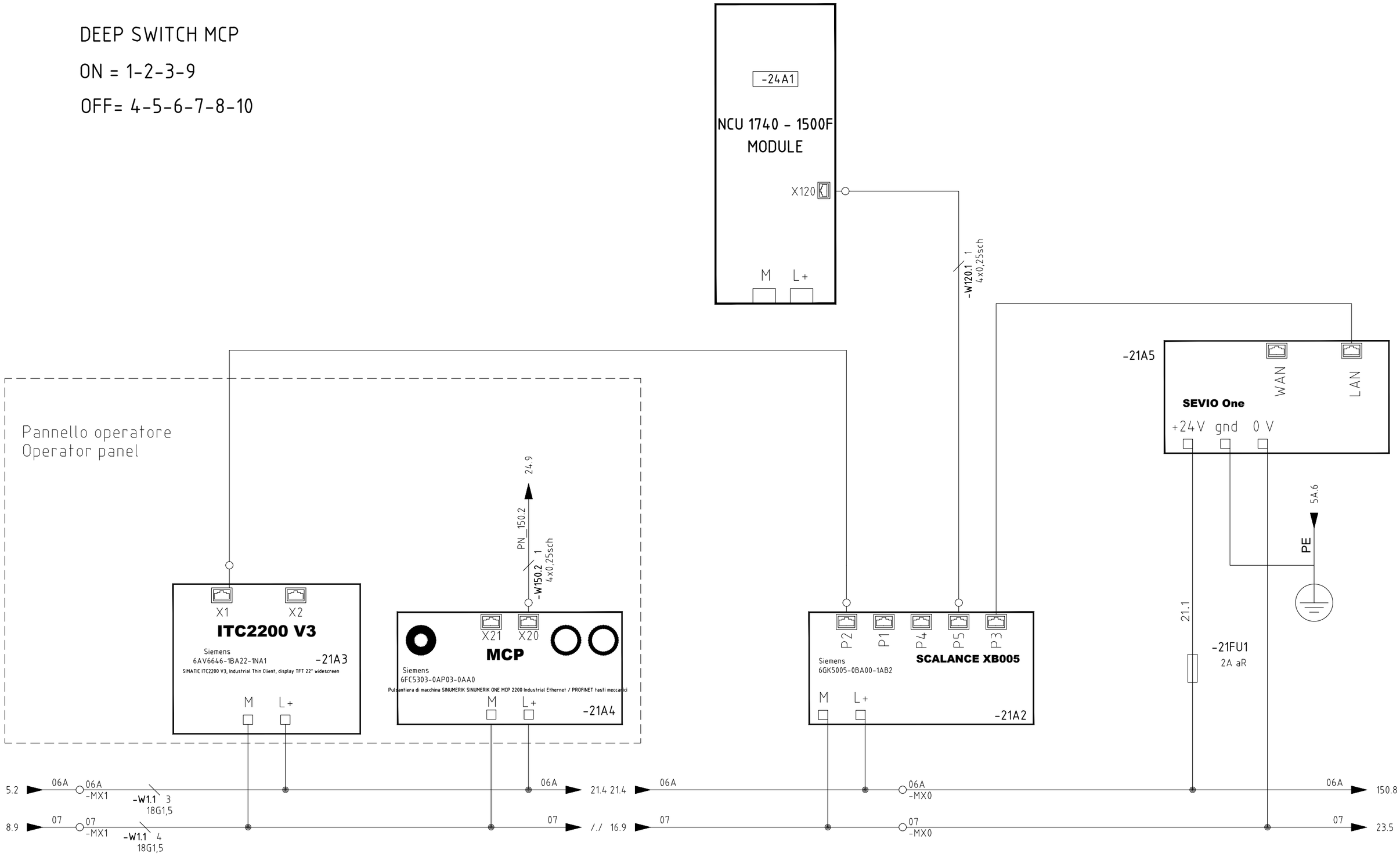

Giuseppe Giana S.r.l. COSTRUZIONE MACCHINE UTENSILI **MAGNAGO (MI) ITALIA TEL. 0331/657380 - www.giana.it**	DRWG N. 24_0086	Machine Tool Lathe	Description Connessione ethernet *Ethernet connections*	PAGE 21
	EQUIP MAN. Husnain M.	OPERATION Electric Diagram		
	MODEL GGTRONIC 1800 Single X CNC 820 x 9000		Order / Commission 24_0086	NEXT PAGE 22
	Nome File 24_0086_Jobson	Data 25/07/2025		

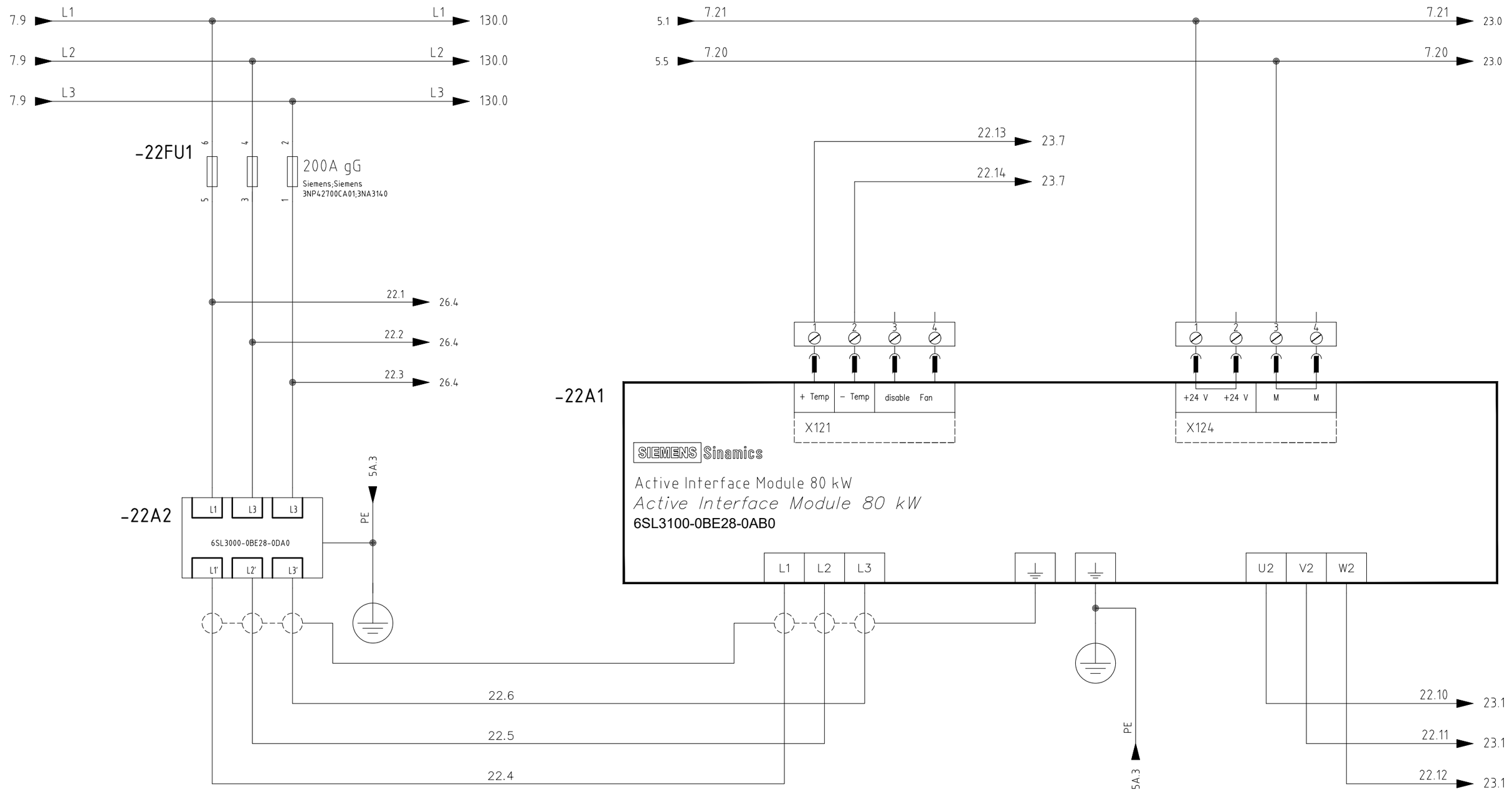

Giuseppe Giana S.r.l.
COSTRUZIONE MACCHINE UTENSILI
MAGNAGO (MI) ITALIA TEL. 0331/657380 - www.giana.it

DRWG N. 24_0086	Machine Tool Lathe	Description Active Interface Module / *Active Interface Module*	PAGE 22
EQUIP MAN. Husnain M.	OPERATION Electric Diagram		
MODEL GGTRONIC 1800 Single X CNC 820 x 9000		Order	Commission 24_0086 / NEXT PAGE 23
Nome File 24_0086_Jobson	Data 25/07/2025		

QUESTO DISEGNO E' DI ESCLUSIVA PROPRIETA' DELLA DITTA GIUSEPPE GIANA S.r.l. CON DIVIETO DI RIPRODURLO O DI RENDERLO COMUNQUE NOTO A TERZI A TERMINI DI LEGGE

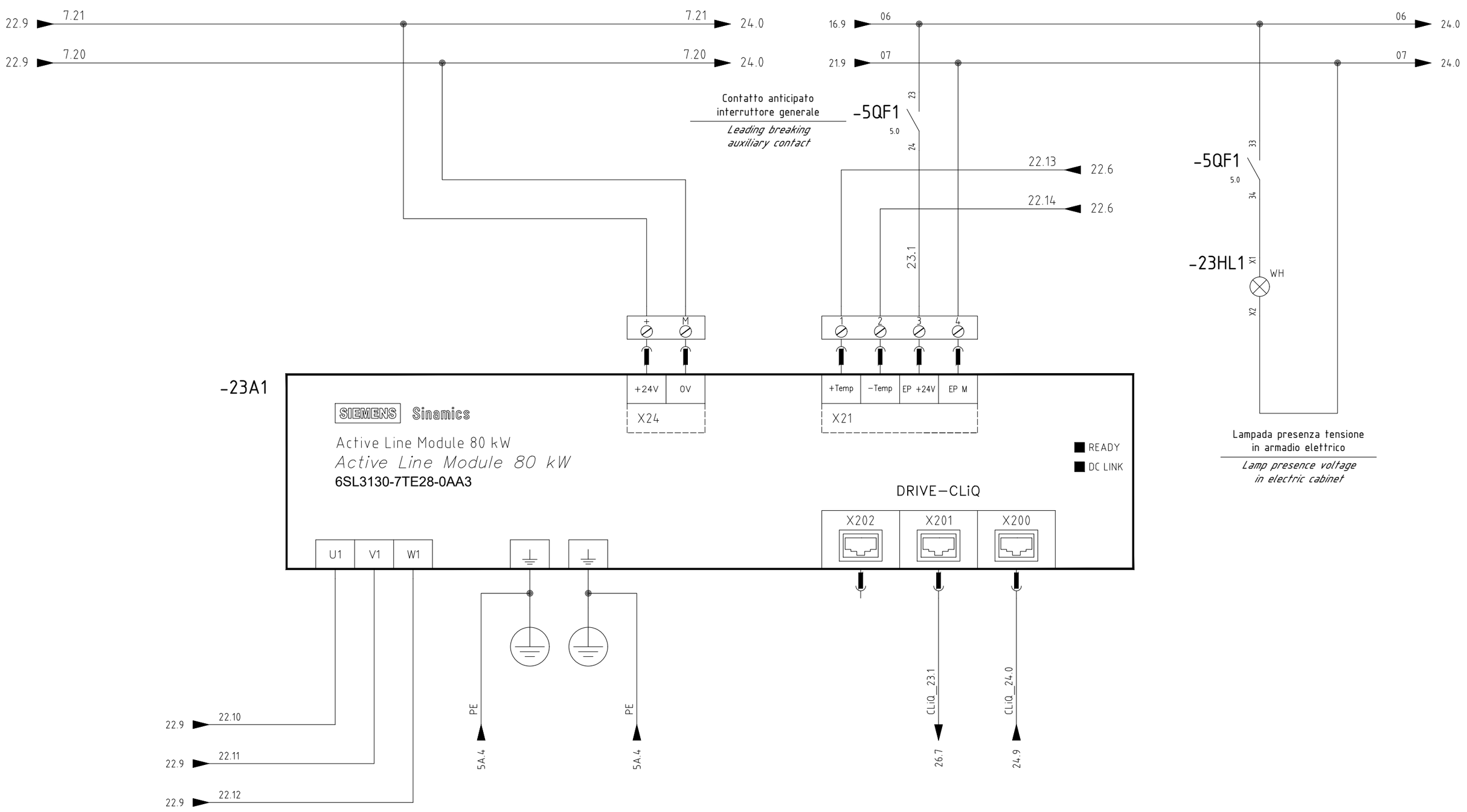

QUESTO DISEGNO E' DI ESCLUSIVA PROPRIETA' DELLA DITTA GIUSEPPE GIANA S.r.l. CON DIVIETO DI RIPRODURLO O DI RENDERLO COMUNQUE NOTO A TERZI A TERMINI DI LEGGE

Giuseppe Giana S.r.l.
COSTRUZIONE MACCHINE UTENSILI
MAGNAGO (MI) ITALIA TEL. 0331/657380 - www.giana.it

DRWG N. 24_0086	Machine Tool Lathe	Description Active Line Module *Active Line Module*	PAGE 23
EQUIP MAN. Husnain M.	OPERATION Electric Diagram		
MODEL GGTRONIC 1800 Single X CNC 820 x 9000		Order	Commission 24_0086
Nome File 24_0086_Jobson	Data 25/07/2025		NEXT PAGE 24

QUESTO DISEGNO E' DI ESCLUSIVA PROPRIETA' DELLA DITTA GIUSEPPE GIANA S.r.l. CON DIVIETO DI RIPRODURLO O DI RENDERLO COMUNQUE NOTO A TERZI A TERMINI DI LEGGE

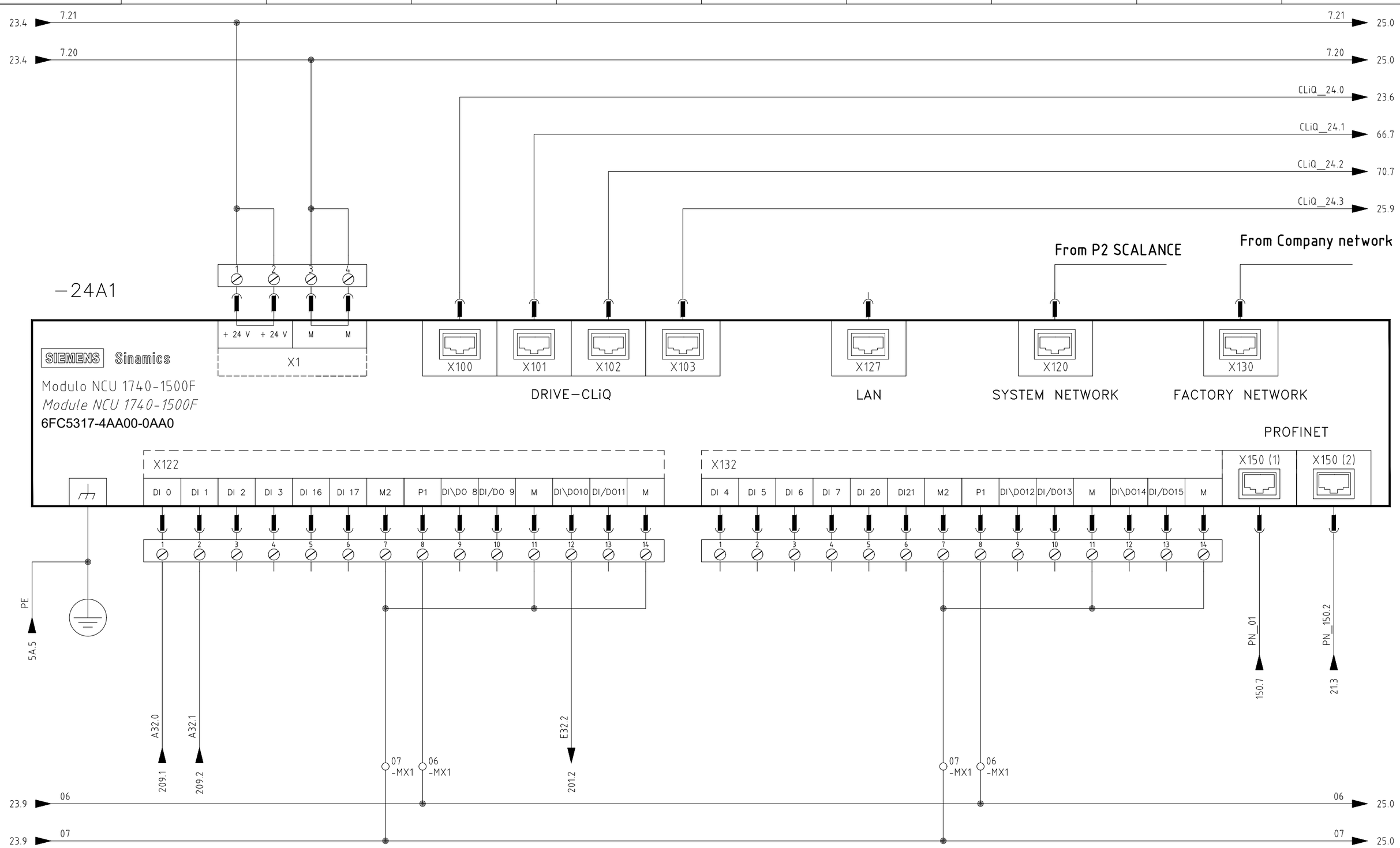

Giuseppe Giana S.r.l.
COSTRUZIONE MACCHINE UTENSILI
MAGNAGO (MI) ITALIA TEL. 0331/657380 - www.giana.it

DRWG N. 24_0086	Machine Tool Lathe	Description Modulo NCU1740-1500F *NCU1740-1500F module*	PAGE 24
EQUIP MAN. Husnain M.	OPERATION Electric Diagram		
MODEL GGTRONIC 1800 Single X CNC 820 x 9000		Order	Commission 24_0086
Nome File 24_0086_Jobson	Data 25/07/2025		NEXT PAGE 25

QUESTO DISEGNO E' DI ESCLUSIVA PROPRIETA' DELLA DITTA GIUSEPPE GIANA S.r.l. CON DIVIETO DI RIPRODURLO O DI RENDERLO COMUNQUE NOTO A TERZI A TERMINI DI LEGGE

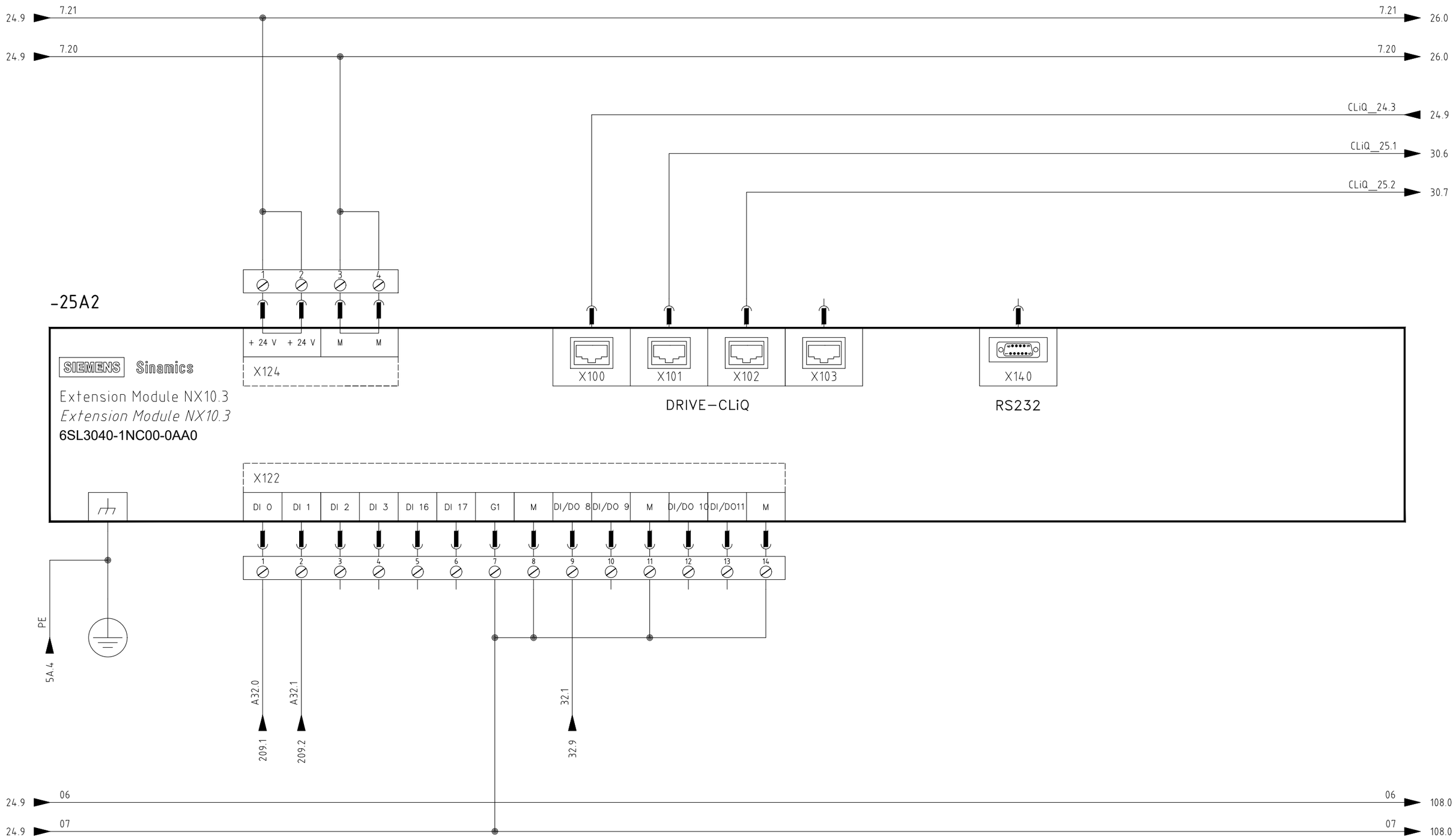

Giuseppe Giana S.r.l.
COSTRUZIONE MACCHINE UTENSILI
MAGNAGO (MI) ITALIA TEL. 0331/657380 - www.giana.it

DRWG N. 24_0086	Machine Tool Lathe	Description Modulo estensione NX10 *Extension module NX10*	PAGE 25
EQUIP MAN. Husnain M.	OPERATION Electric Diagram		
MODEL GGTRONIC 1800 Single X CNC 820 x 9000		Order	Commission 24_0086 / NEXT PAGE 26
Nome File 24_0086_Jobson	Data 25/07/2025		

QUESTO DISEGNO E' DI ESCLUSIVA PROPRIETA' DELLA DITTA GIUSEPPE GIANA S.r.l. CON DIVIETO DI RIPRODURLO O DI RENDERLO COMUNQUE NOTO A TERZI A TERMINI DI LEGGE

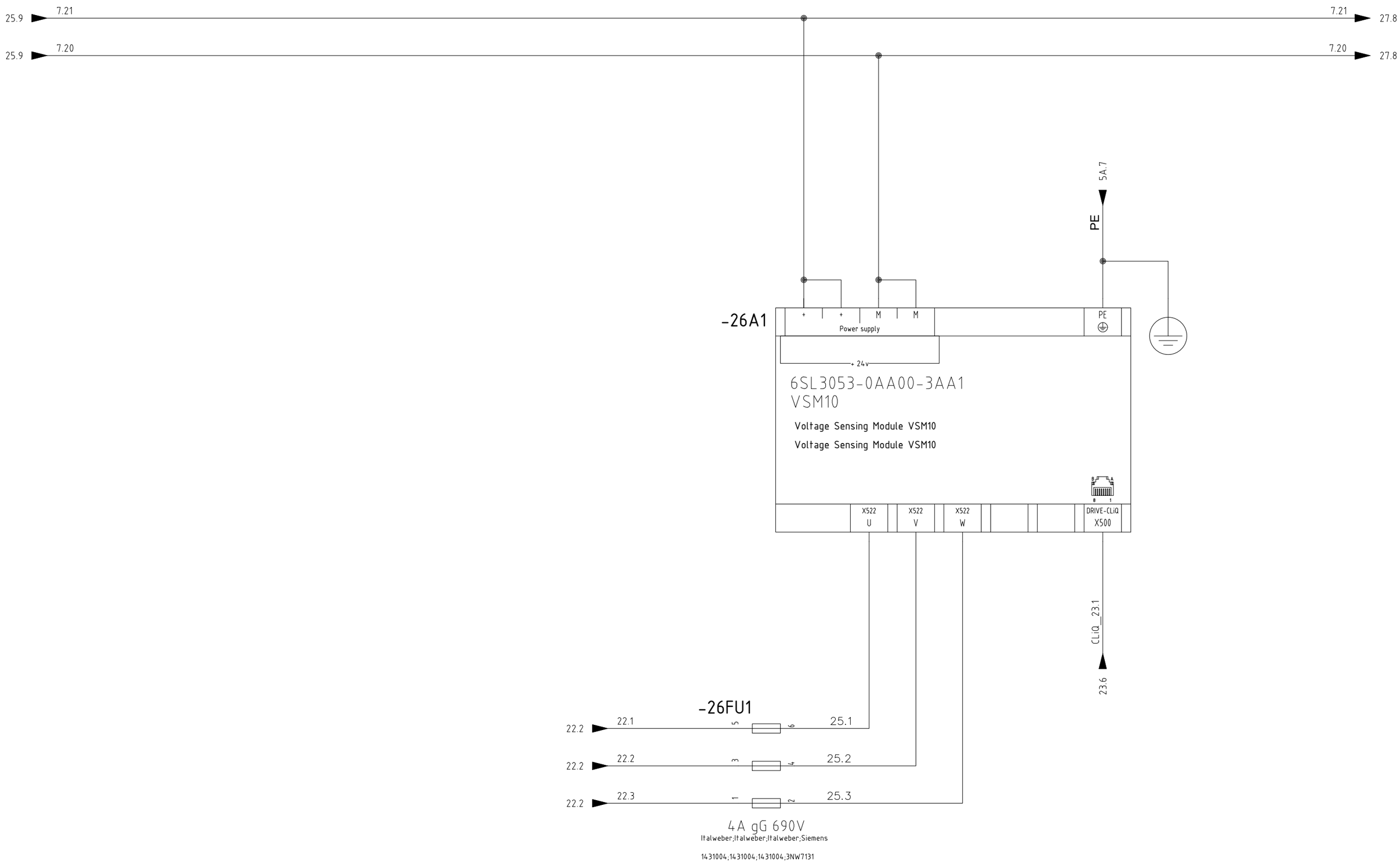

Giuseppe Giana S.r.l. COSTRUZIONE MACCHINE UTENSILI **MAGNAGO (MI) ITALIA TEL. 0331/657380 - www.giana.it**	DRWG N. 24_0086	Machine Tool Lathe	Description Modulo VSM10 *VSM10 Module*	PAGE 26
	EQUIP MAN. Husnain M.	OPERATION Electric Diagram		
	MODEL GGTRONIC 1800 Single X CNC 820 x 9000		Order	Commission 24_0086
	Nome File 24_0086_Jobson	Data 25/07/2025		NEXT PAGE 27

QUESTO DISEGNO E' DI ESCLUSIVA PROPRIETA' DELLA DITTA GIUSEPPE GIANA S.r.l. CON DIVIETO DI RIPRODURLO O DI RENDERLO COMUNQUE NOTO A TERZI A TERMINI DI LEGGE

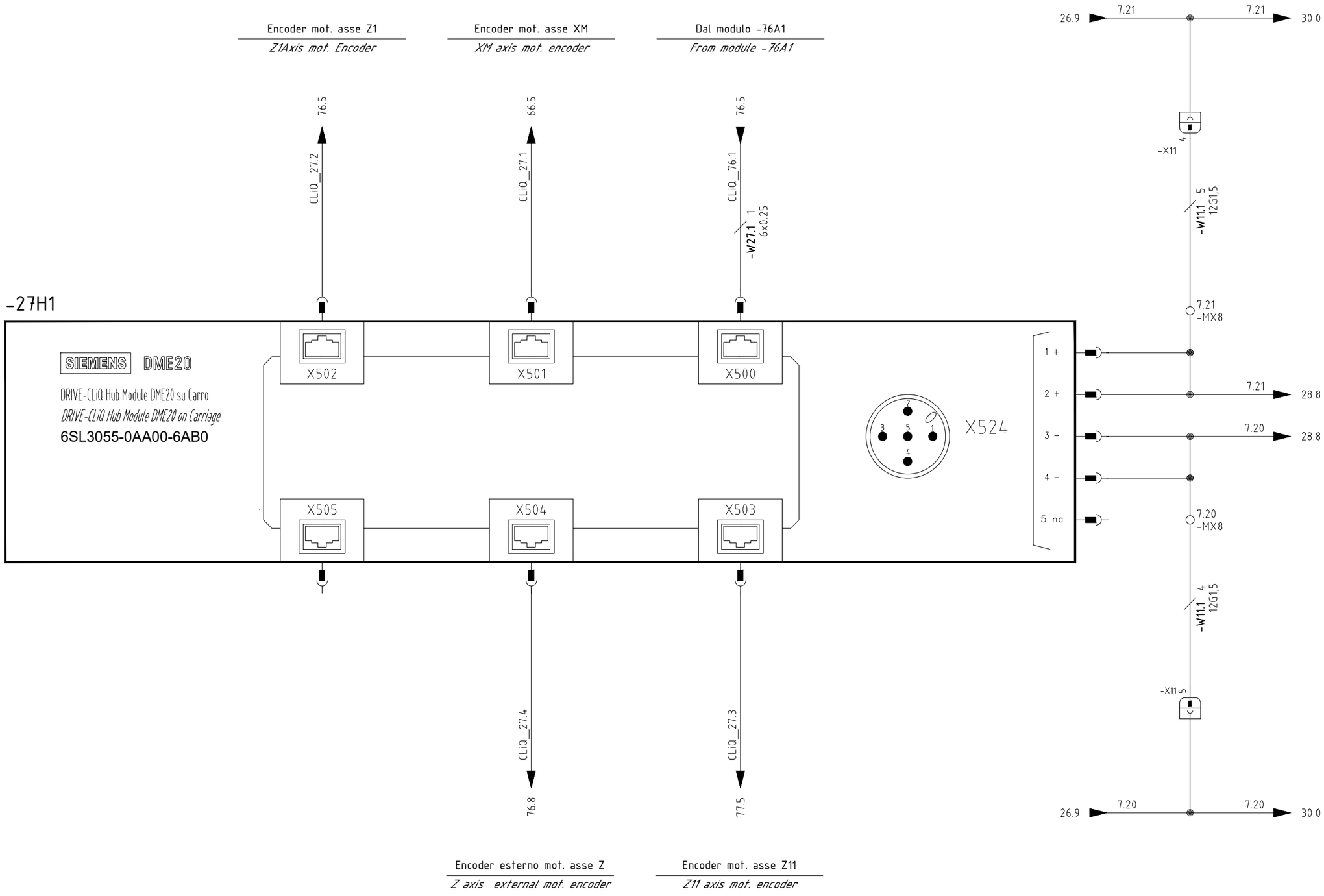

Giuseppe Giana S.r.l. COSTRUZIONE MACCHINE UTENSILI **MAGNAGO (MI) ITALIA TEL. 0331/657380 - www.giana.it**	DRWG N. 24_0086	Machine Tool Lathe	Description Hub DME20 *Hub DME20*	PAGE 27
	EQUIP MAN. Husnain M.	OPERATION Electric Diagram		
	MODEL GGTRONIC 1800 Single X CNC 820 x 9000		Order / Commission 24_0086	NEXT PAGE 28
	Nome File 24_0086_Jobson	Data 25/07/2025		

QUESTO DISEGNO E' DI ESCLUSIVA PROPRIETA' DELLA DITTA GIUSEPPE GIANA S.r.l. CON DIVIETO DI RIPRODURLO O DI RENDERLO COMUNQUE NOTO A TERZI A TERMINI DI LEGGE

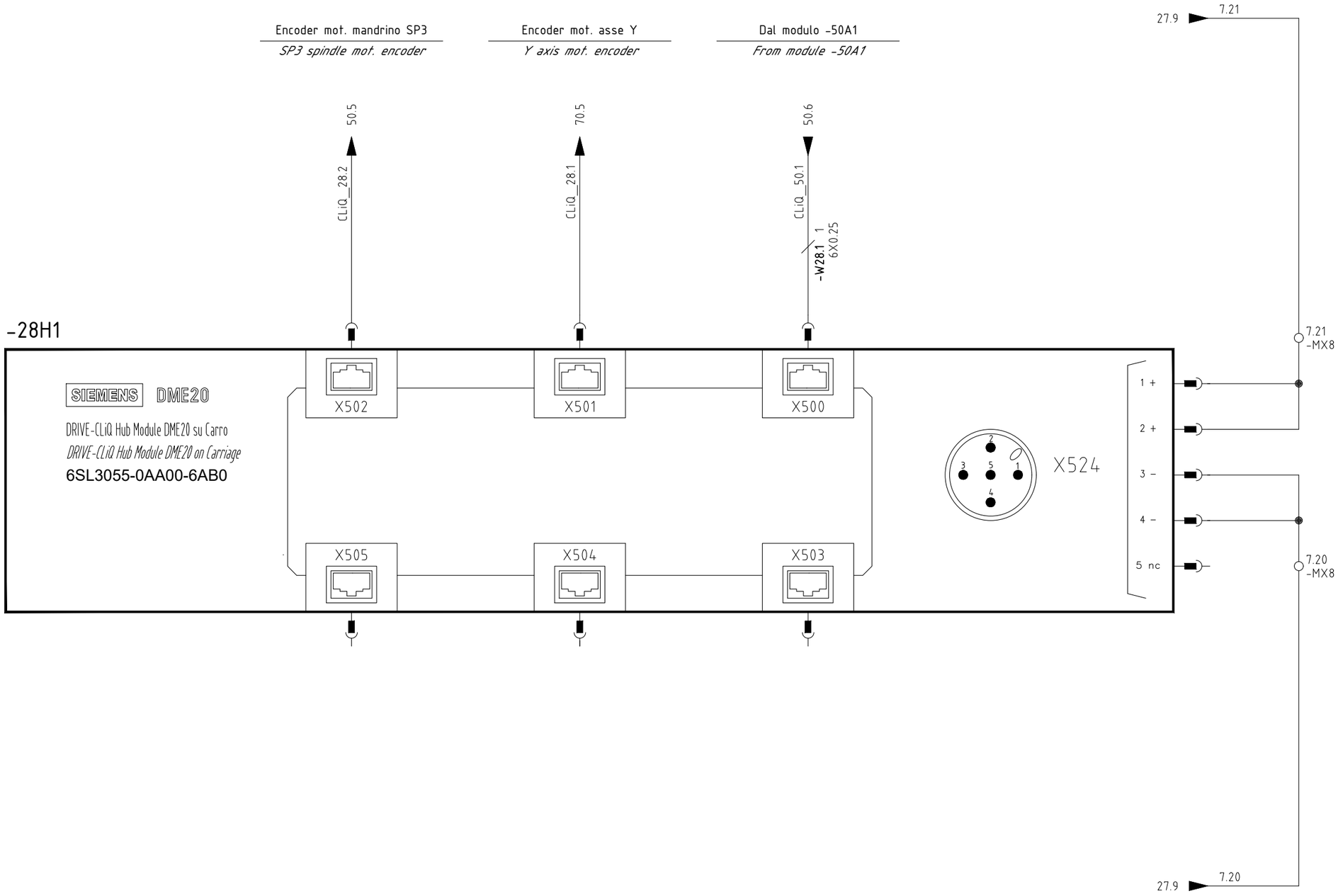

Giuseppe Giana S.r.l. COSTRUZIONE MACCHINE UTENSILI **MAGNAGO (MI) ITALIA TEL. 0331/657380 - www.giana.it**	DRWG N. 24_0086	Machine Tool Lathe	Description Hub DME20 *Hub DME20*	PAGE 28
	EQUIP MAN. Husnain M.	OPERATION Electric Diagram		
	MODEL GGTRONIC 1800 Single X CNC 820 x 9000		Order / Commission 24_0086	NEXT PAGE 30
	Nome File 24_0086_Jobson	Data 25/07/2025		

QUESTO DISEGNO E' DI ESCLUSIVA PROPRIETA' DELLA DITTA GIUSEPPE GIANA S.r.l. CON DIVIETO DI RIPRODURLO O DI RENDERLO COMUNQUE NOTO A TERZI A TERMINI DI LEGGE

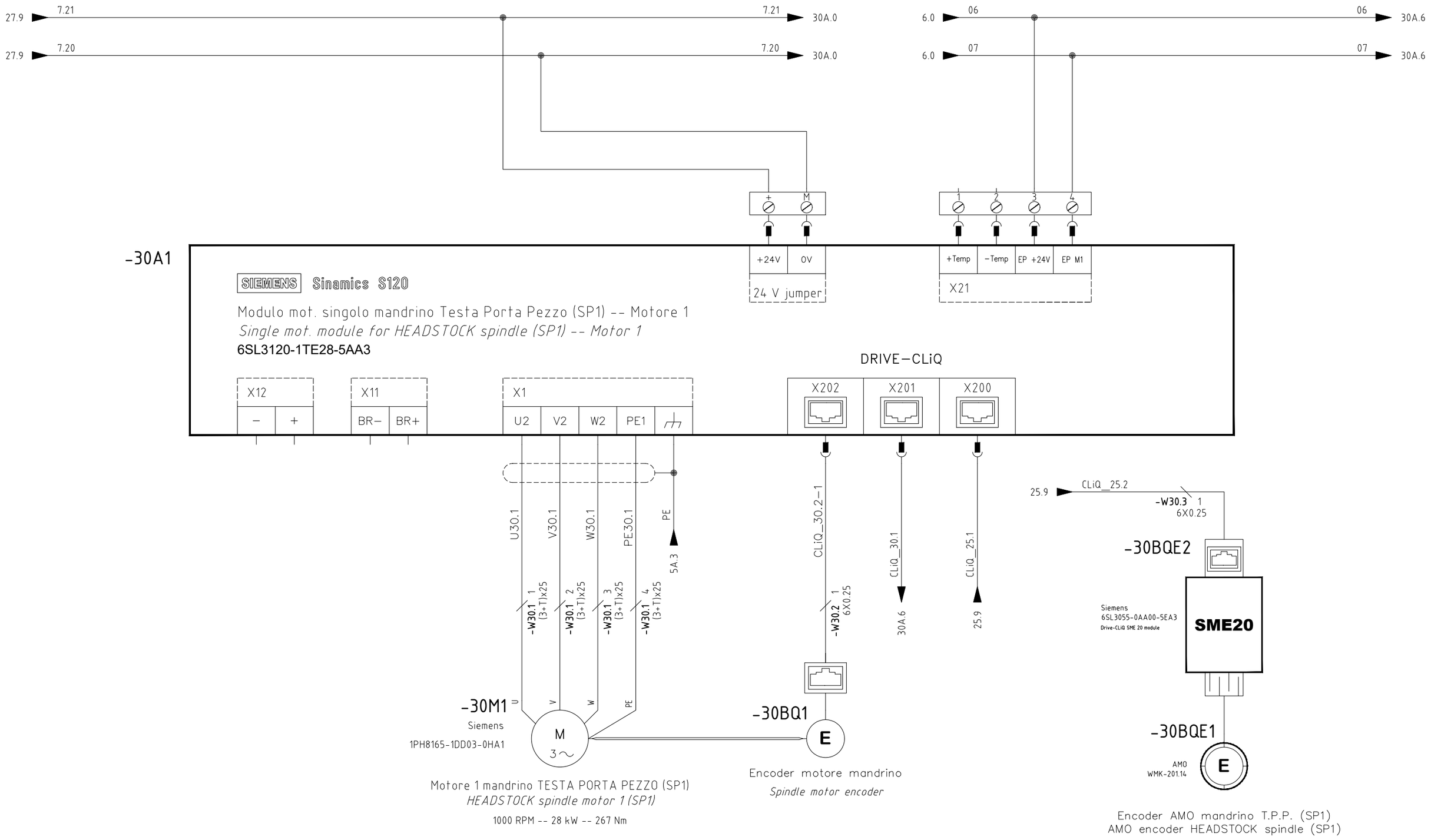

Giuseppe Giana S.r.l.
COSTRUZIONE MACCHINE UTENSILI
MAGNAGO (MI) ITALIA TEL. 0331/657380 - www.giana.it

DRWG N. 24_0086	Machine Tool Lathe	Description Mandrino Testa Porta Pezzo (SP1) *Headstock Spindle (SP1)*	PAGE 30
EQUIP MAN. Husnain M.	OPERATION Electric Diagram		
MODEL GGTRONIC 1800 Single X CNC 820 x 9000		Order	Commission 24_0086
Nome File 24_0086_Jobson	Data 25/07/2025		NEXT PAGE 30A

QUESTO DISEGNO E' DI ESCLUSIVA PROPRIETA' DELLA DITTA GIUSEPPE GIANA S.r.l. CON DIVIETO DI RIPRODURLO O DI RENDERLO COMUNQUE NOTO A TERZI A TERMINI DI LEGGE

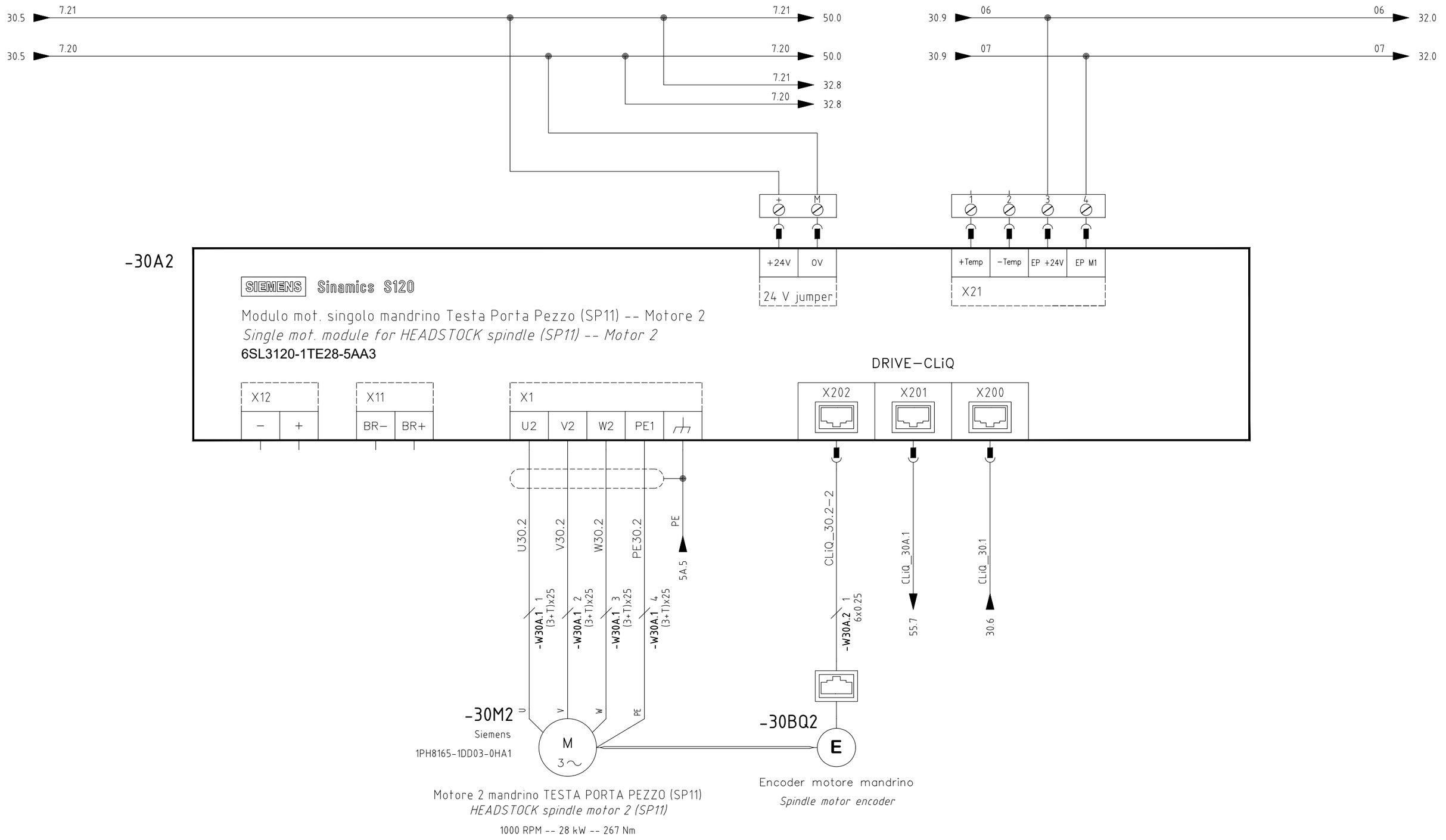

Giuseppe Giana S.r.l. COSTRUZIONE MACCHINE UTENSILI **MAGNAGO (MI) ITALIA TEL. 0331/657380 - www.giana.it**	DRWG N. 24_0086	Machine Tool Lathe	Description Mandrino Testa Porta Pezzo (SP1) *Headstock Spindle (SP1)*	PAGE 30A
	EQUIP MAN. Husnain M.	OPERATION Electric Diagram		
	MODEL GGTRONIC 1800 Single X CNC 820 x 9000		Order / Commission 24_0086	NEXT PAGE 32
	Nome File 24_0086_Jobson	Data 25/07/2025		

QUESTO DISEGNO E' DI ESCLUSIVA PROPRIETA' DELLA DITTA GIUSEPPE GIANA S.r.l. CON DIVIETO DI RIPRODURLO O DI RENDERLO COMUNQUE NOTO A TERZI A TERMINI DI LEGGE

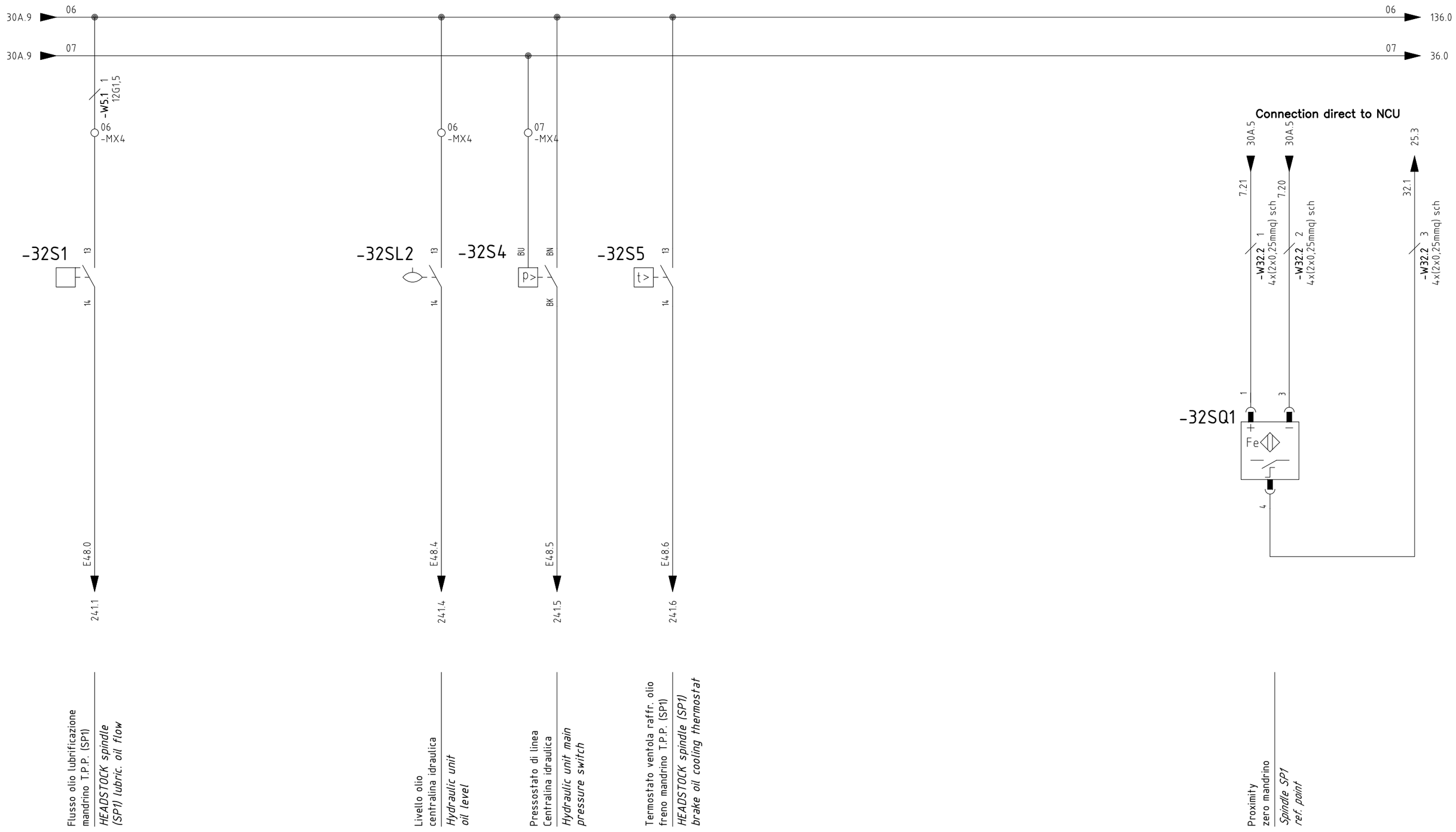

Giuseppe Giana S.r.l.
COSTRUZIONE MACCHINE UTENSILI
MAGNAGO (MI) ITALIA TEL. 0331/657380 - www.giana.it

DRWG N. 24_0086	Machine Tool Lathe	Description Mandrino Testa Porta Pezzo (SP1) *Headstock Spindle (SP1)*	PAGE 32
EQUIP MAN. Husnain M.	OPERATION Electric Diagram		
MODEL GGTRONIC 1800 Single X CNC 820 x 9000		Order	Commission 24_0086
Nome File 24_0086_Jobson	Data 25/07/2025		NEXT PAGE 36

QUESTO DISEGNO E' DI ESCLUSIVA PROPRIETA' DELLA DITTA GIUSEPPE GIANA S.r.l. CON DIVIETO DI RIPRODURLO O DI RENDERLO COMUNQUE NOTO A TERZI A TERMINI DI LEGGE

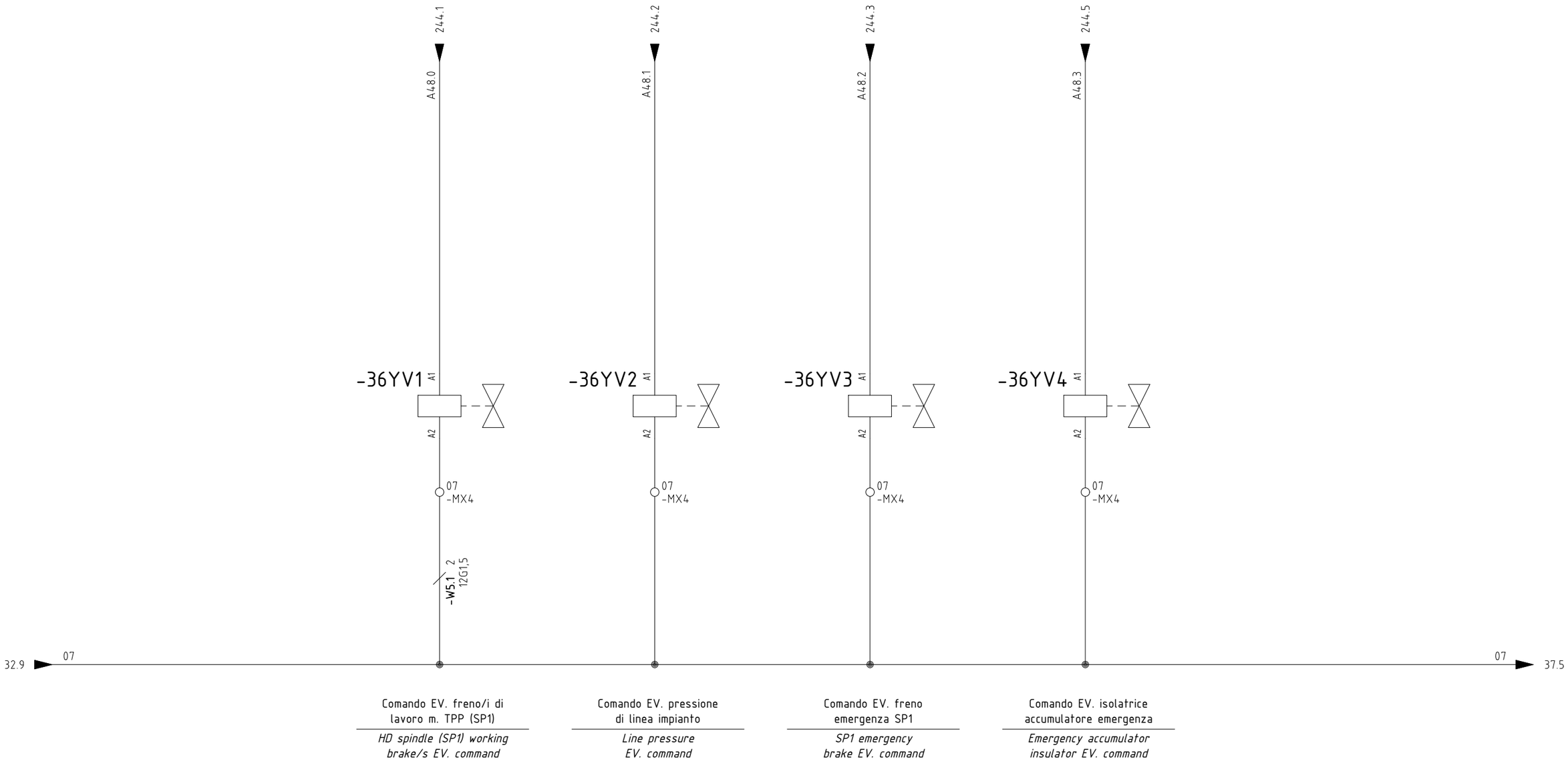

Giuseppe Giana S.r.l.
COSTRUZIONE MACCHINE UTENSILI
MAGNAGO (MI) ITALIA TEL. 0331/657380 - www.giana.it

DRWG N. 24_0086	Machine Tool Lathe	Description Mandrino Testa Porta Pezzo (SP1) *Headstock Spindle (SP1)*	PAGE 36
EQUIP MAN. Husnain M.	OPERATION Electric Diagram		
MODEL GGTRONIC 1800 Single X CNC 820 x 9000		Order	Commission 24_0086 / NEXT PAGE 37
Nome File 24_0086_Jobson	Data 25/07/2025		

QUESTO DISEGNO E' DI ESCLUSIVA PROPRIETA' DELLA DITTA GIUSEPPE GIANA S.r.l. CON DIVIETO DI RIPRODURLO O DI RENDERLO COMUNQUE NOTO A TERZI A TERMINI DI LEGGE

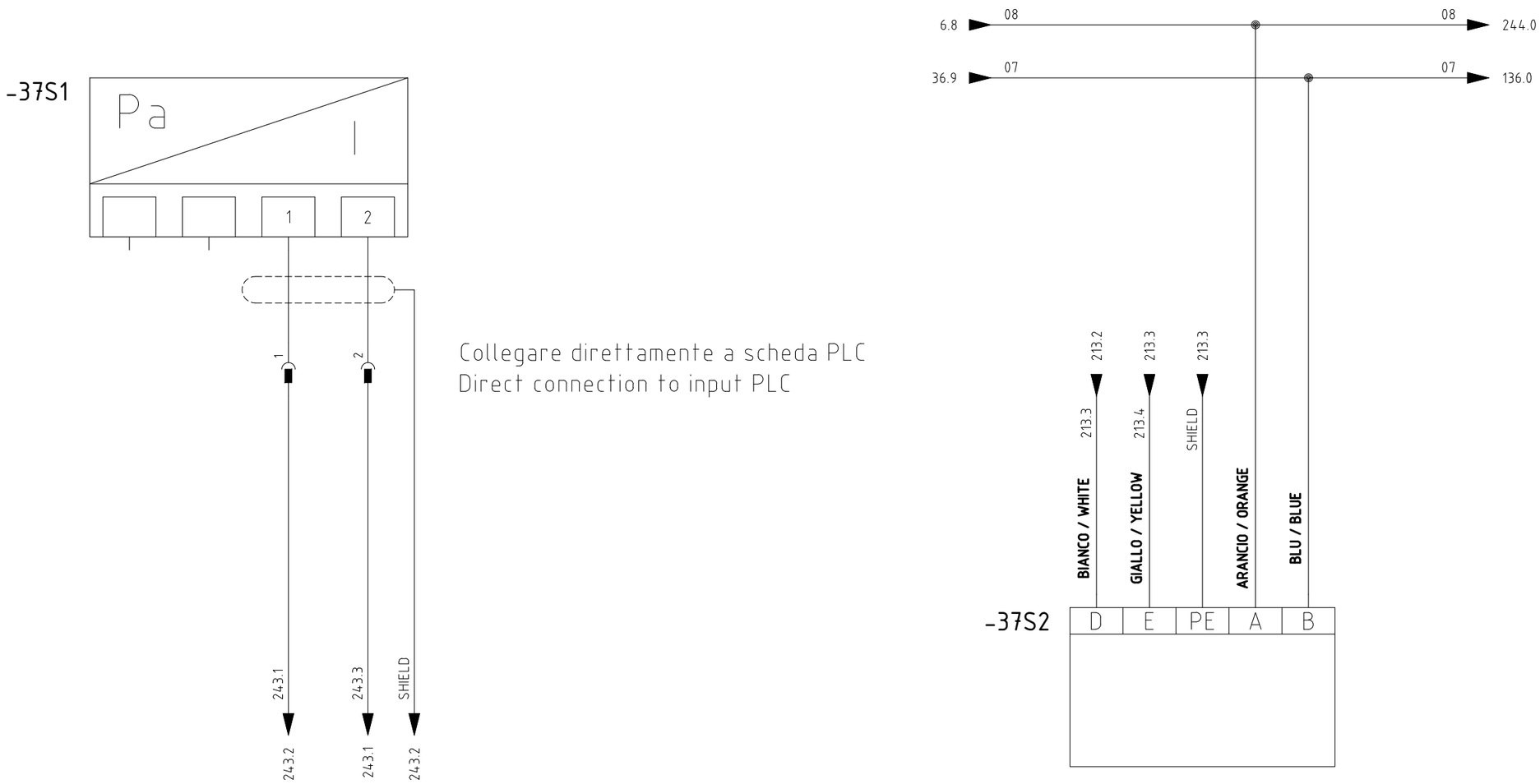

Trasduttore di pressione
freno mandrino T.P.P. (SP1)

Headstock spindle (SP1)
brake oil pressure transducer

EV. proporzionale freno
mandrino T.P.P. (SP1)

Headstock spindle (SP1)
brake proportional EV.

Giuseppe Giana S.r.l. COSTRUZIONE MACCHINE UTENSILI **MAGNAGO (MI) ITALIA TEL. 0331/657380 - www.giana.it**	DRWG N. 24_0086	Machine Tool Lathe	Description Mandrino Testa Porta Pezzo (SP1) *Headstock Spindle (SP1)*	PAGE 37
	EQUIP MAN. Husnain M.	OPERATION Electric Diagram		
	MODEL GGTRONIC 1800 Single X CNC 820 x 9000		Order / Commission 24_0086	NEXT PAGE 50
	Nome File 24_0086_Jobson	Data 25/07/2025		

QUESTO DISEGNO E' DI ESCLUSIVA PROPRIETA' DELLA DITTA GIUSEPPE GIANA S.r.l. CON DIVIETO DI RIPRODURLO O DI RENDERLO COMUNQUE NOTO A TERZI A TERMINI DI LEGGE

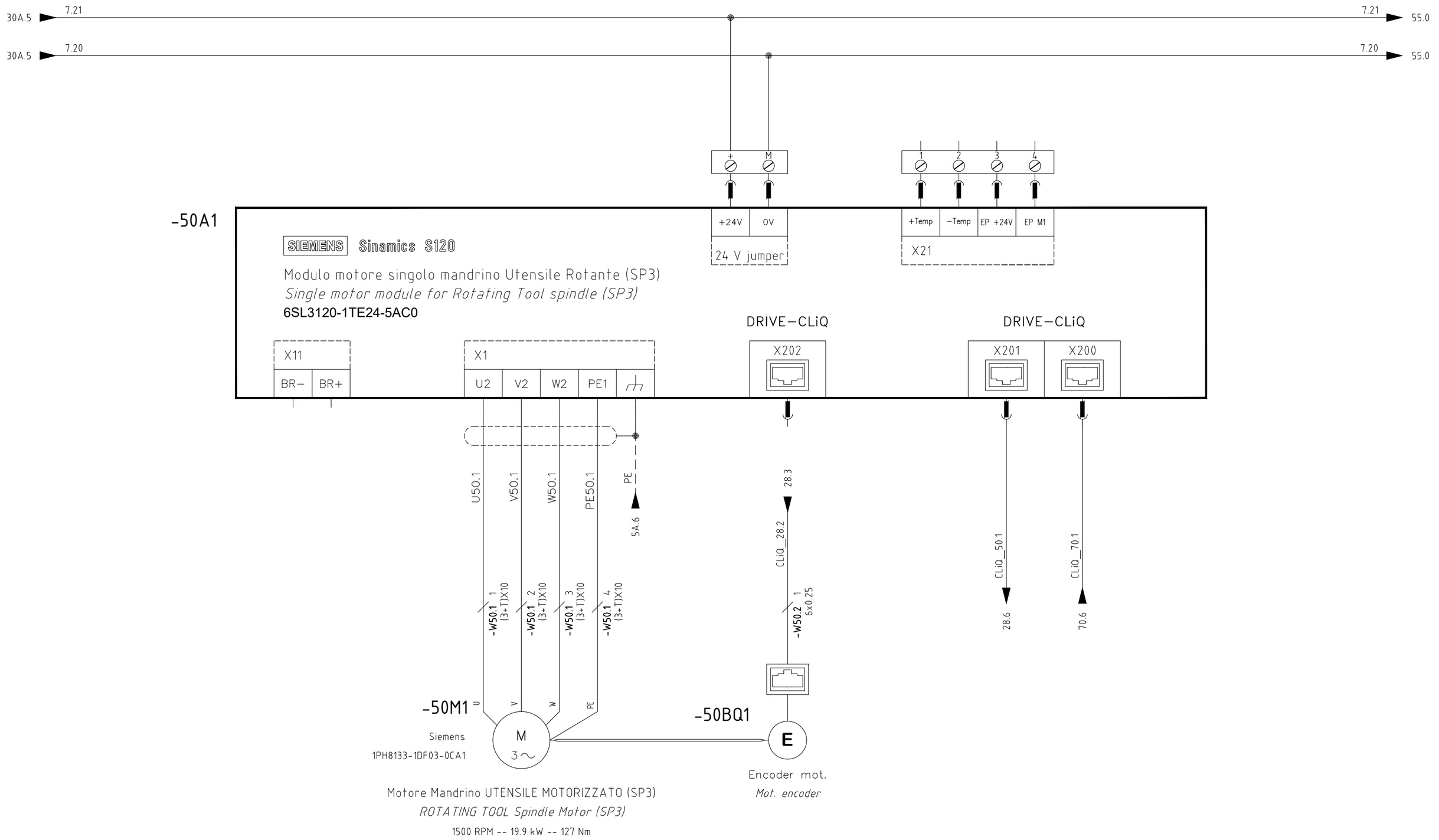

Giuseppe Giana S.r.l.
COSTRUZIONE MACCHINE UTENSILI
MAGNAGO (MI) ITALIA TEL. 0331/657380 - www.giana.it

DRWG N. 24_0086	Machine Tool Lathe	Description Mandrino Utensile Motorizzato (SP3) *Rotating Tool Spindle (SP3)*	PAGE 50
EQUIP MAN. Husnain M.	OPERATION Electric Diagram		
MODEL GGTRONIC 1800 Single X CNC 820 x 9000		Order	Commission 24_0086
Nome File 24_0086_Jobson	Data 25/07/2025		NEXT PAGE 55

QUESTO DISEGNO E' DI ESCLUSIVA PROPRIETA' DELLA DITTA GIUSEPPE GIANA S.r.l. CON DIVIETO DI RIPRODURLO O DI RENDERLO COMUNQUE NOTO A TERZI A TERMINI DI LEGGE

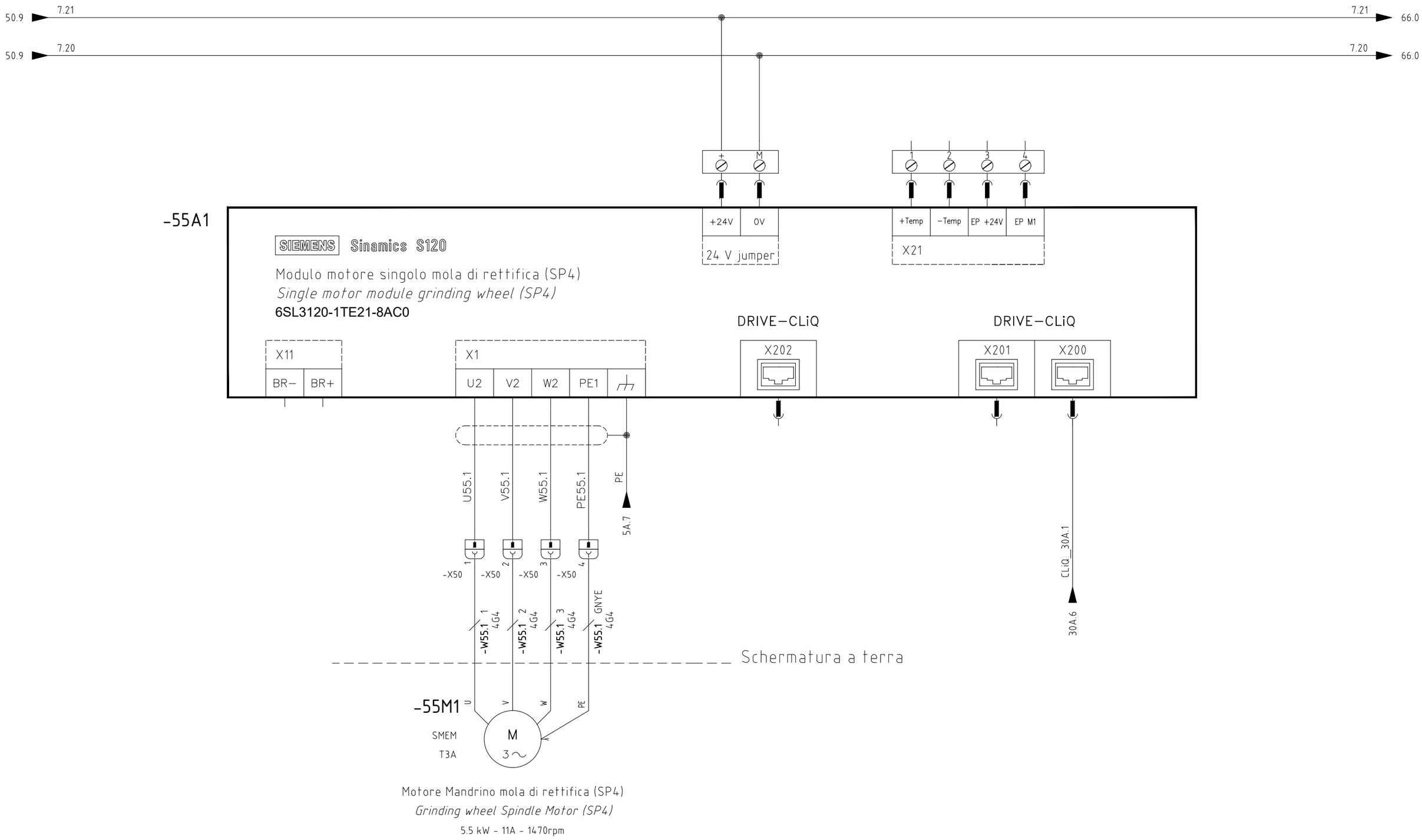

Giuseppe Giana S.r.l. COSTRUZIONE MACCHINE UTENSILI **MAGNAGO (MI) ITALIA TEL. 0331/657380 - www.giana.it**	DRWG N. 24_0086	Machine Tool Lathe	Description Mandrino Di Rettifica (SP4) *Grinding Spindle (SP4)*	PAGE 55
	EQUIP MAN. Husnain M.	OPERATION Electric Diagram		
	MODEL GGTRONIC 1800 Single X CNC 820 x 9000		Order / Commission 24_0086	NEXT PAGE 55A
	Nome File 24_0086_Jobson	Data 25/07/2025		

QUESTO DISEGNO E' DI ESCLUSIVA PROPRIETA' DELLA DITTA GIUSEPPE GIANA S.r.l. CON DIVIETO DI RIPRODURLO O DI RENDERLO COMUNQUE NOTO A TERZI A TERMINI DI LEGGE

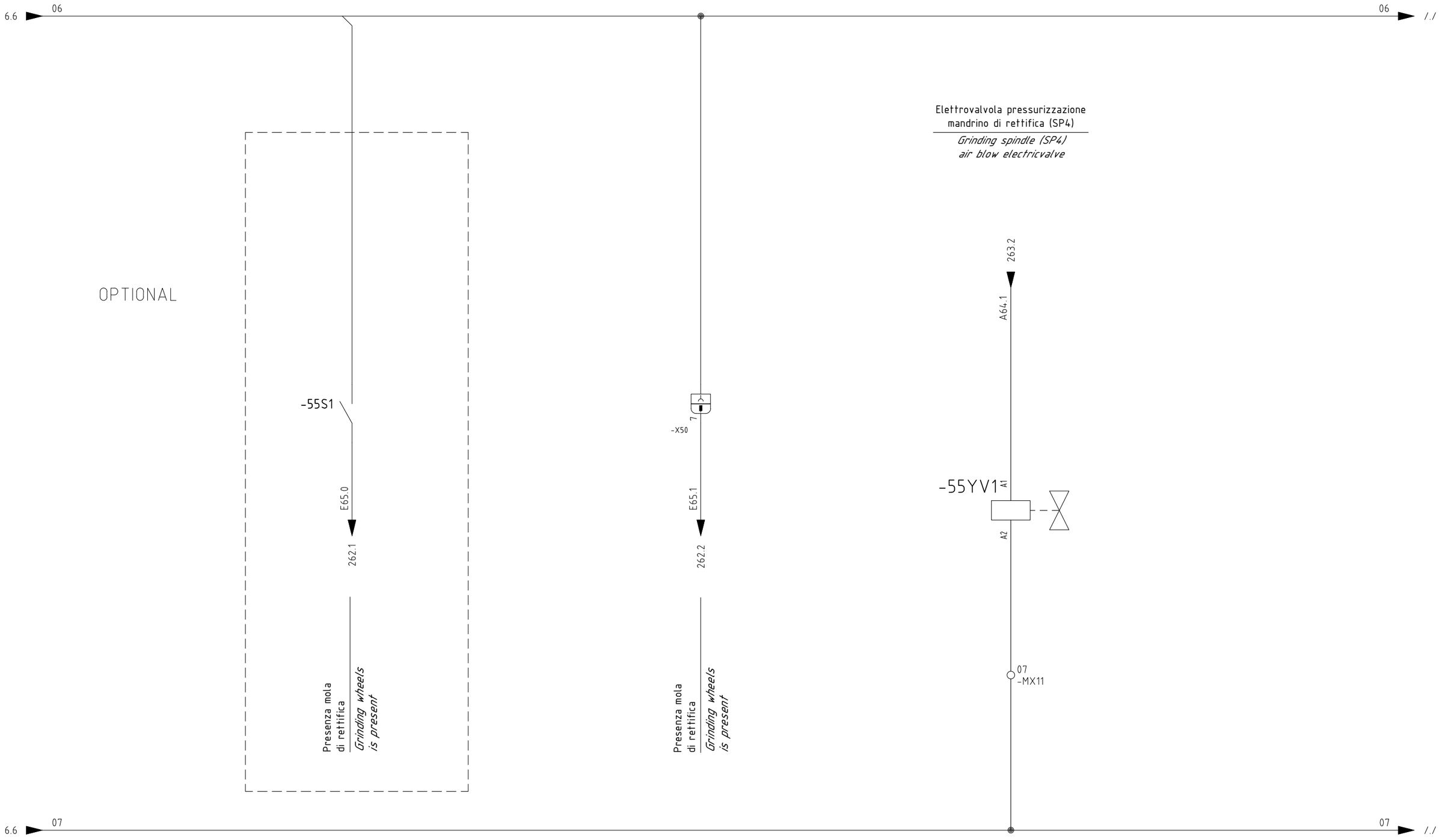

Giuseppe Giana S.r.l.
COSTRUZIONE MACCHINE UTENSILI
MAGNAGO (MI) ITALIA TEL. 0331/657380 - www.giana.it

DRWG N. 24_0086	Machine Tool Lathe	Description Mandrino Di Rettifica (SP4) *Grinding Spindle (SP4)*	PAGE 55A
EQUIP MAN. Husnain M.	OPERATION Electric Diagram		
MODEL GGTRONIC 1800 Single X CNC 820 x 9000		Order	Commission 24_0086
Nome File 24_0086_Jobson	Data 25/07/2025		NEXT PAGE 66

QUESTO DISEGNO E' DI ESCLUSIVA PROPRIETA' DELLA DITTA GIUSEPPE GIANA S.r.l. CON DIVIETO DI RIPRODURLO O DI RENDERLO COMUNQUE NOTO A TERZI A TERMINI DI LEGGE

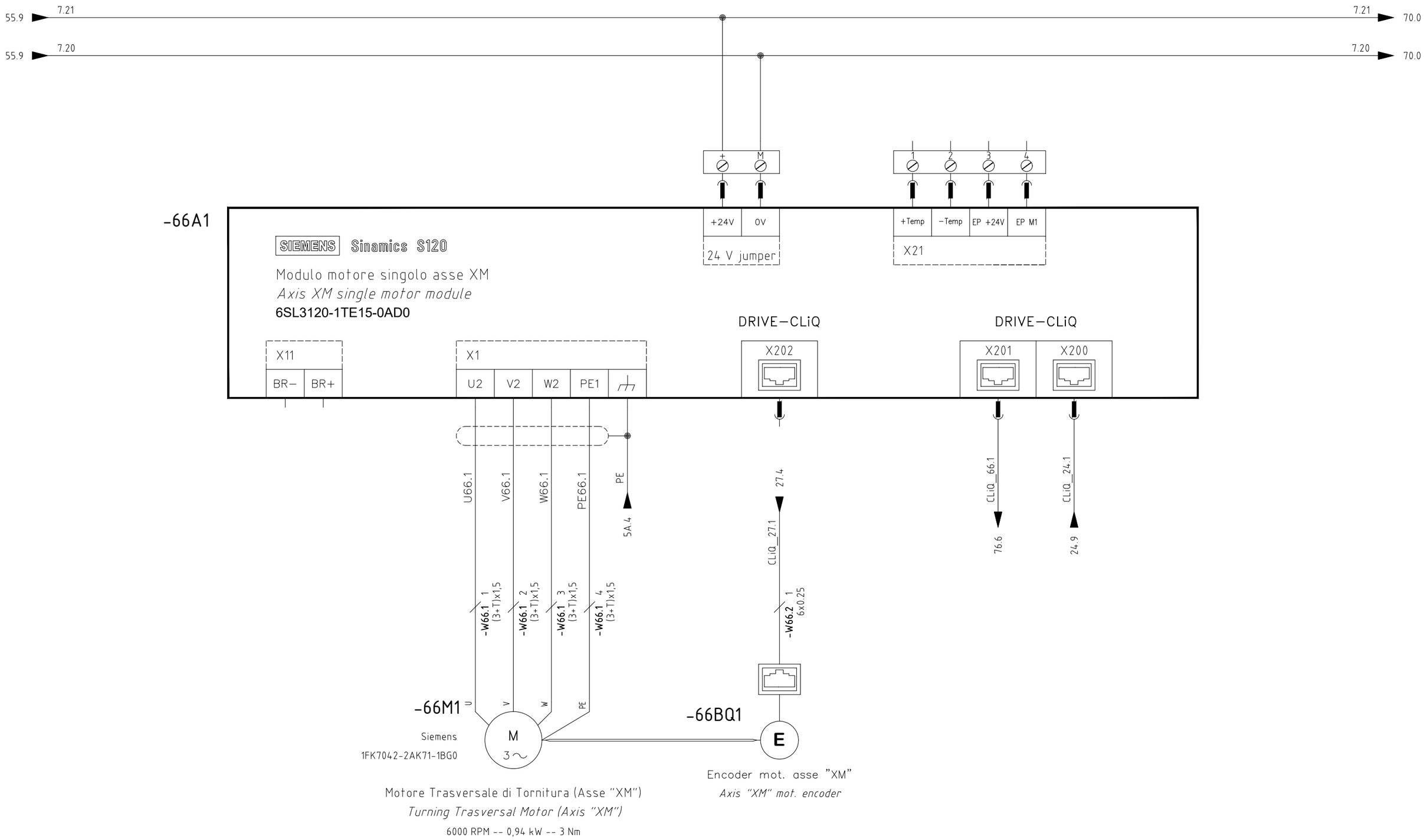

Giuseppe Giana S.r.l.
COSTRUZIONE MACCHINE UTENSILI
MAGNAGO (MI) ITALIA TEL. 0331/657380 - www.giana.it

DRWG N. 24_0086	Machine Tool Lathe	Description Trasversale di Tornitura (Asse "XM") *Turning Trasversal (Axis "XM")*	PAGE 66
EQUIP MAN. Husnain M.	OPERATION Electric Diagram		
MODEL GGTRONIC 1800 Single X CNC 820 x 9000		Order	Commission 24_0086
Nome File 24_0086_Jobson	Data 25/07/2025		NEXT PAGE 70

QUESTO DISEGNO E' DI ESCLUSIVA PROPRIETA' DELLA DITTA GIUSEPPE GIANA S.r.l. CON DIVIETO DI RIPRODURLO O DI RENDERLO COMUNQUE NOTO A TERZI A TERMINI DI LEGGE

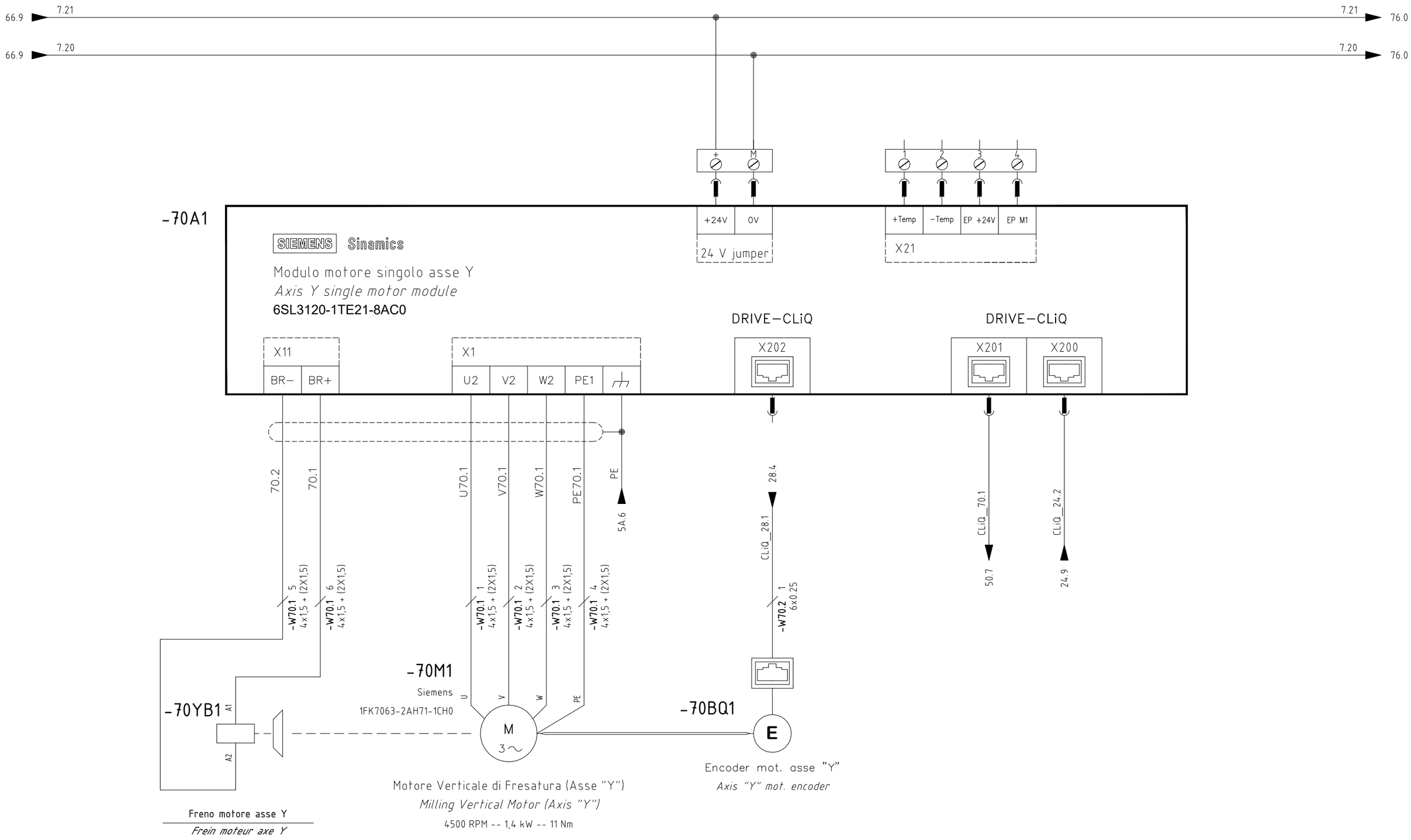

Giuseppe Giana S.r.l. COSTRUZIONE MACCHINE UTENSILI **MAGNAGO (MI) ITALIA TEL. 0331/657380 - www.giana.it**	DRWG N. 24_0086	Machine Tool Lathe	Description Verticale di Fresatura (Asse "Y") *Milling Vertical (Axis "Y")*	PAGE 70
	EQUIP MAN. Husnain M.	OPERATION Electric Diagram		
	MODEL GGTRONIC 1800 Single X CNC 820 x 9000		Order	Commission 24_0086
	Nome File 24_0086_Jobson	Data 25/07/2025		NEXT PAGE 72

QUESTO DISEGNO E' DI ESCLUSIVA PROPRIETA' DELLA DITTA GIUSEPPE GIANA S.r.l. CON DIVIETO DI RIPRODURLO O DI RENDERLO COMUNQUE NOTO A TERZI A TERMINI DI LEGGE

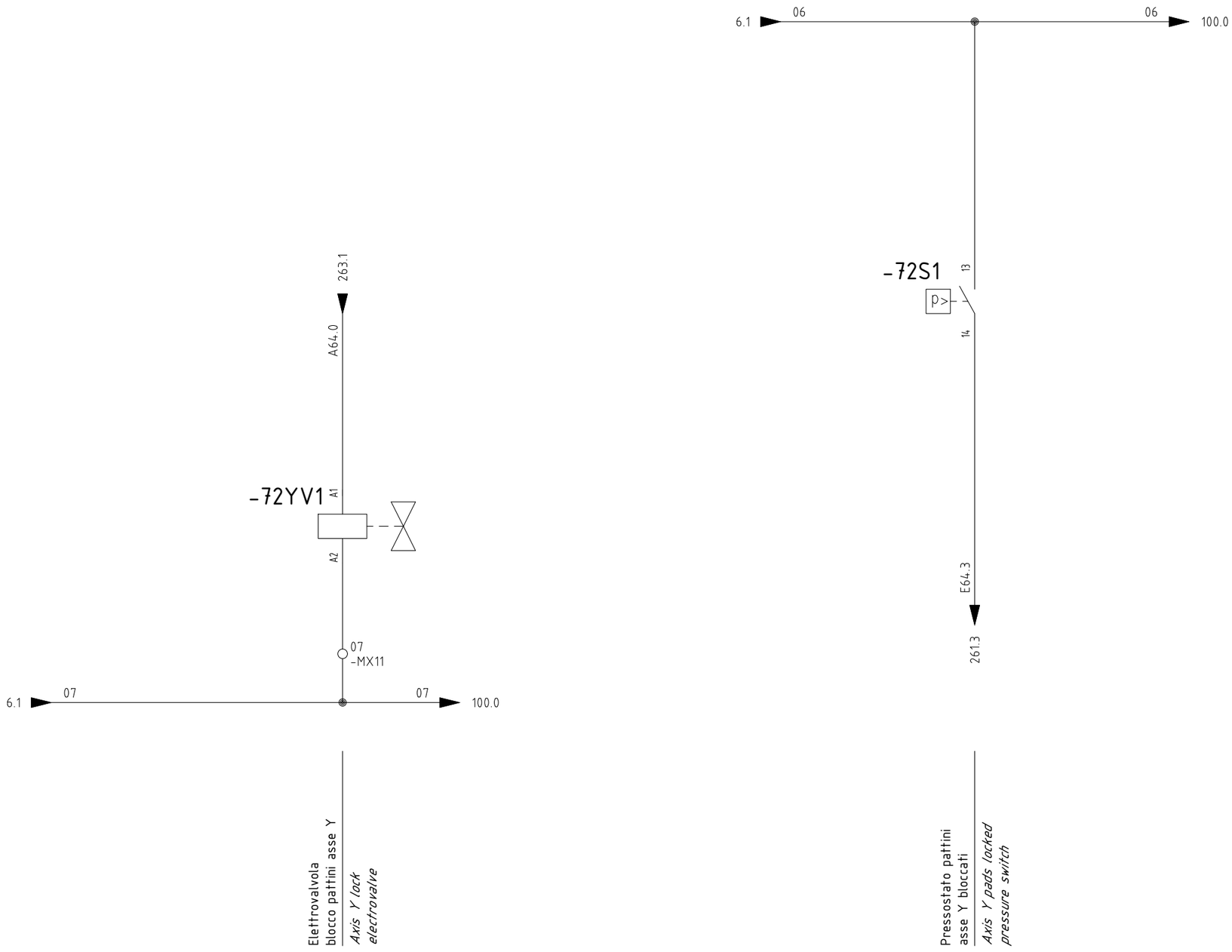

Giuseppe Giana S.r.l.
COSTRUZIONE MACCHINE UTENSILI
MAGNAGO (MI) ITALIA TEL. 0331/657380 - www.giana.it

DRWG N. 24_0086	Machine Tool Lathe	Description Verticale di Fresatura (Asse "Y") *Milling Vertical (Axis "Y")*	PAGE 72
EQUIP MAN. Husnain M.	OPERATION Electric Diagram		
MODEL GGTRONIC 1800 Single X CNC 820 x 9000		Order	Commission 24_0086
Nome File 24_0086_Jobson	Data 25/07/2025		NEXT PAGE 76

QUESTO DISEGNO E' DI ESCLUSIVA PROPRIETA' DELLA DITTA GIUSEPPE GIANA S.r.l. CON DIVIETO DI RIPRODURLO O DI RENDERLO COMUNQUE NOTO A TERZI A TERMINI DI LEGGE

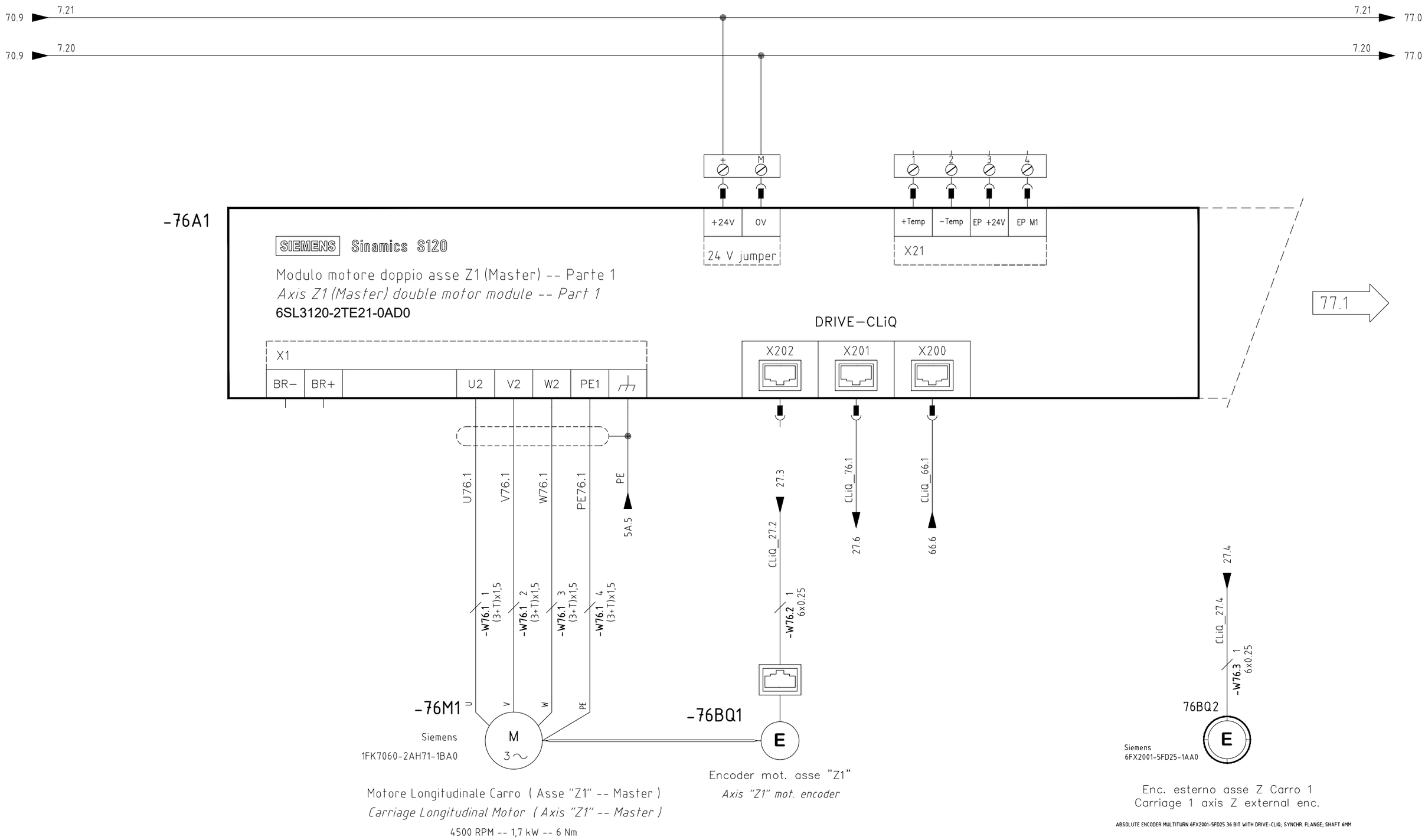

Giuseppe Giana S.r.l.
COSTRUZIONE MACCHINE UTENSILI
MAGNAGO (MI) ITALIA TEL. 0331/657380 - www.giana.it

DRWG N. 24_0086	Machine Tool Lathe	Description Longitudinale Carro (Asse "Z" -- Master) *Carriage Longitudinal (Axis "Z" -- Master)*	PAGE 76
EQUIP MAN. Husnain M.	OPERATION Electric Diagram		
MODEL GGTRONIC 1800 Single X CNC 820 x 9000		Order	Commission 24_0086
Nome File 24_0086_Jobson	Data 25/07/2025		NEXT PAGE 77

QUESTO DISEGNO E' DI ESCLUSIVA PROPRIETA' DELLA DITTA GIUSEPPE GIANA S.r.l. CON DIVIETO DI RIPRODURLO O DI RENDERLO COMUNQUE NOTO A TERZI A TERMINI DI LEGGE

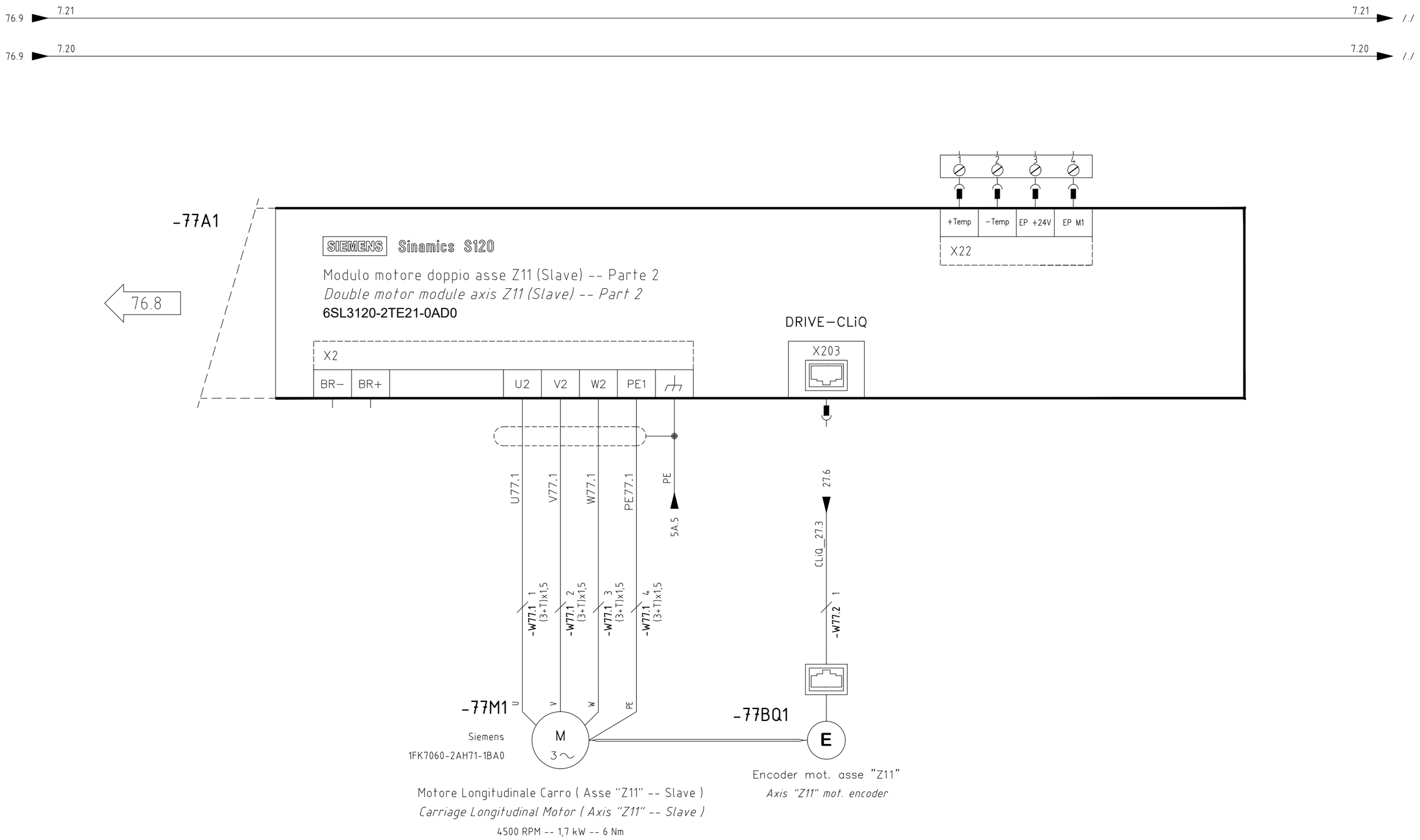

Giuseppe Giana S.r.l. COSTRUZIONE MACCHINE UTENSILI **MAGNAGO (MI) ITALIA TEL. 0331/657380 - www.giana.it**	DRWG N. 24_0086	Machine Tool Lathe	Description Longitudinale Carro (Asse "Z" -- Slave) *Carriage Longitudinal (Axis "Z1" -- Slave)*	PAGE 77
	EQUIP MAN. Husnain M.	OPERATION Electric Diagram		
	MODEL GGTRONIC 1800 Single X CNC 820 x 9000		Order / Commission 24_0086	NEXT PAGE 93
	Nome File 24_0086_Jobson	Data 25/07/2025		

QUESTO DISEGNO E' DI ESCLUSIVA PROPRIETA' DELLA DITTA GIUSEPPE GIANA S.r.l. CON DIVIETO DI RIPRODURLO O DI RENDERLO COMUNQUE NOTO A TERZI A TERMINI DI LEGGE

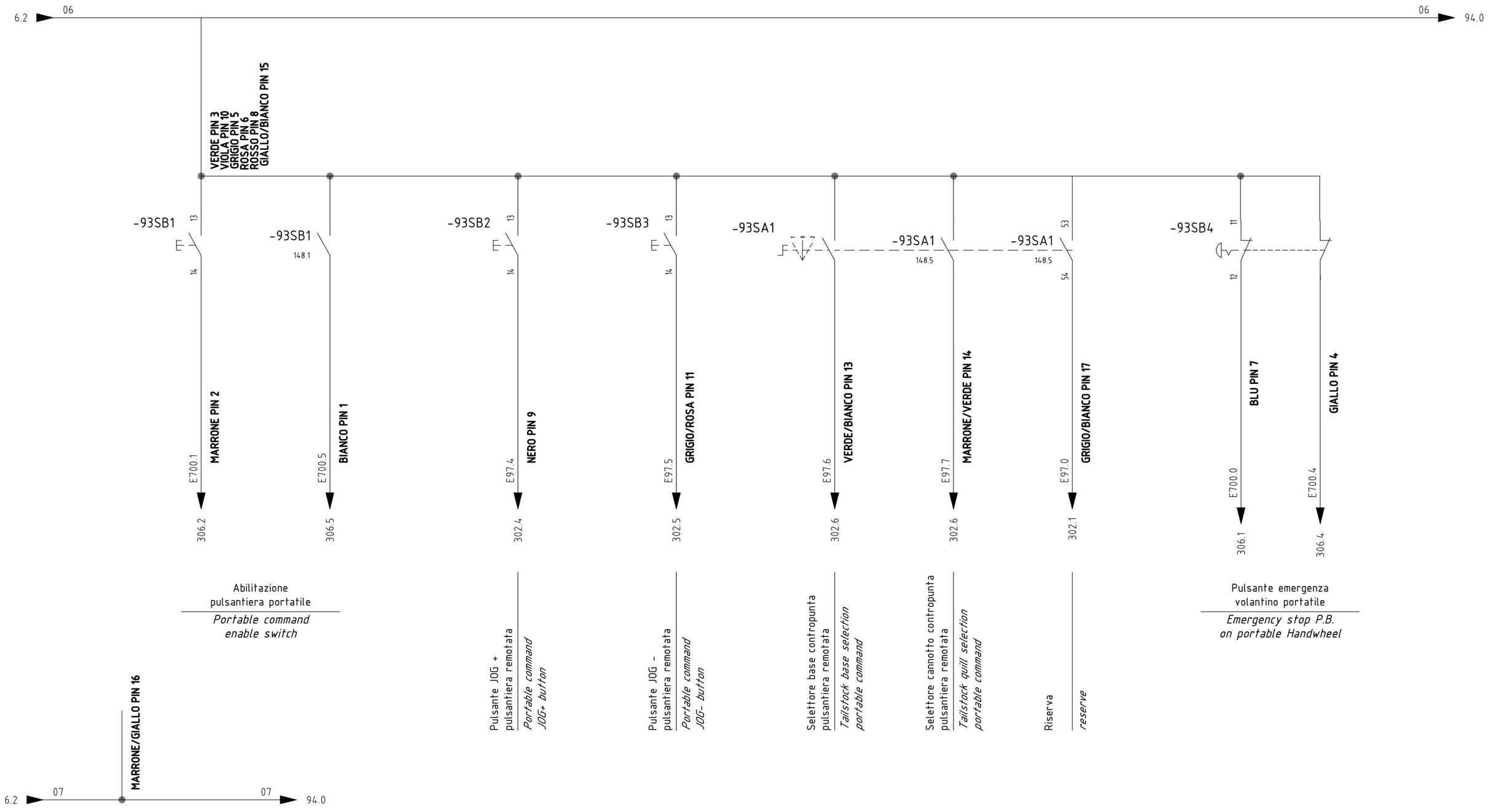

Giuseppe Giana S.r.l.
COSTRUZIONE MACCHINE UTENSILI
MAGNAGO (MI) ITALIA TEL. 0331/657380 - www.giana.it

DRWG N. 24_0086	Machine Tool Lathe	Description Volantino EUCHNER su contropunta *EUCHNER Handwheel on Tailstock*	PAGE 93
EQUIP MAN. Husnain M.	OPERATION Electric Diagram		
MODEL GGTRONIC 1800 Single X CNC 820 x 9000		Order / Commission 24_0086	NEXT PAGE 94
Nome File 24_0086_Jobson	Data 25/07/2025		

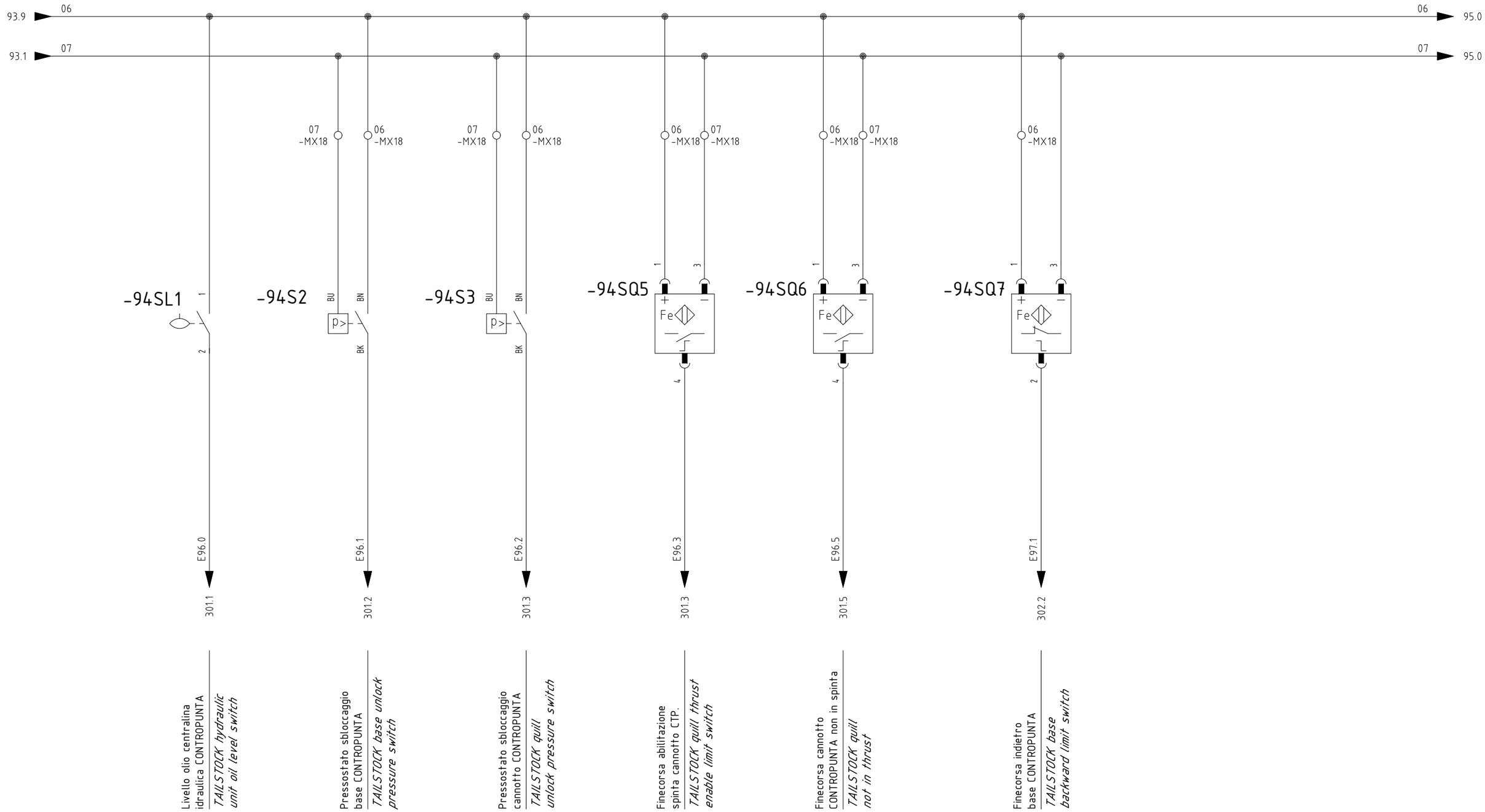

QUESTO DISEGNO E' DI ESCLUSIVA PROPRIETA' DELLA DITTA GIUSEPPE GIANA S.r.l. CON DIVIETO DI RIPRODURLO O DI RENDERLO COMUNQUE NOTO A TERZI A TERMINI DI LEGGE

Giuseppe Giana S.r.l.
COSTRUZIONE MACCHINE UTENSILI
MAGNAGO (MI) ITALIA TEL. 0331/657380 - www.giana.it

DRWG N. 24_0086	Machine Tool Lathe	Description Contropunta *Tailstock*	PAGE 94
EQUIP MAN. Husnain M.	OPERATION Electric Diagram		
MODEL GGTRONIC 1800 Single X CNC 820 x 9000		Order	Commission 24_0086
Nome File 24_0086_Jobson	Data 25/07/2025		NEXT PAGE 95

QUESTO DISEGNO E' DI ESCLUSIVA PROPRIETA' DELLA DITTA GIUSEPPE GIANA S.r.l. CON DIVIETO DI RIPRODURLO O DI RENDERLO COMUNQUE NOTO A TERZI A TERMINI DI LEGGE

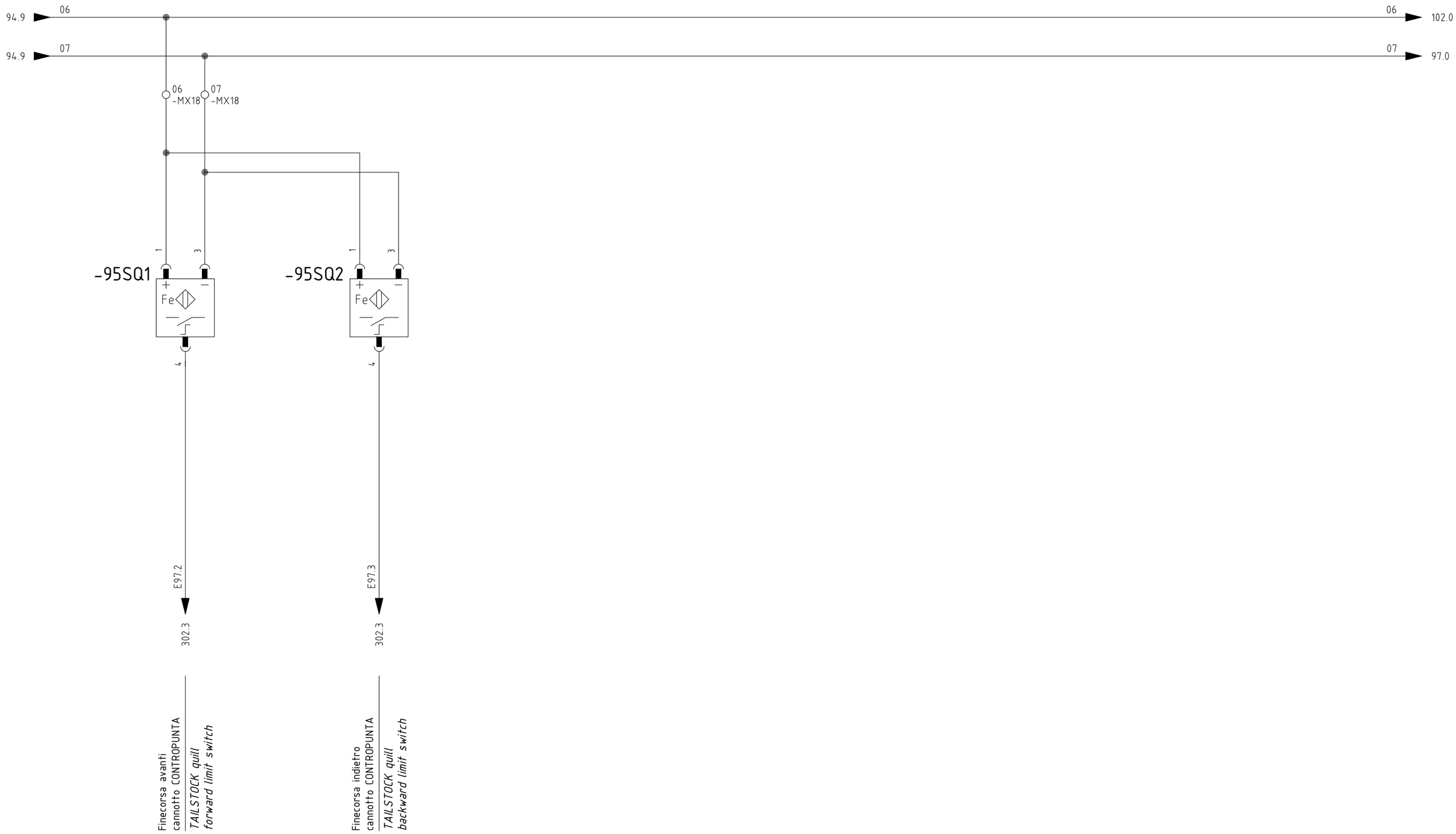

Giuseppe Giana S.r.l.
COSTRUZIONE MACCHINE UTENSILI
MAGNAGO (MI) ITALIA TEL. 0331/657380 - www.giana.it

DRWG N. 24_0086	Machine Tool Lathe	Description Contropunta *Tailstock*	PAGE 95
EQUIP MAN. Husnain M.	OPERATION Electric Diagram		
MODEL GGTRONIC 1800 Single X CNC 820 x 9000		Order	Commission 24_0086
Nome File 24_0086_Jobson	Data 25/07/2025		NEXT PAGE 97

QUESTO DISEGNO E' DI ESCLUSIVA PROPRIETA' DELLA DITTA GIUSEPPE GIANA S.r.l. CON DIVIETO DI RIPRODURLO O DI RENDERLO COMUNQUE NOTO A TERZI A TERMINI DI LEGGE

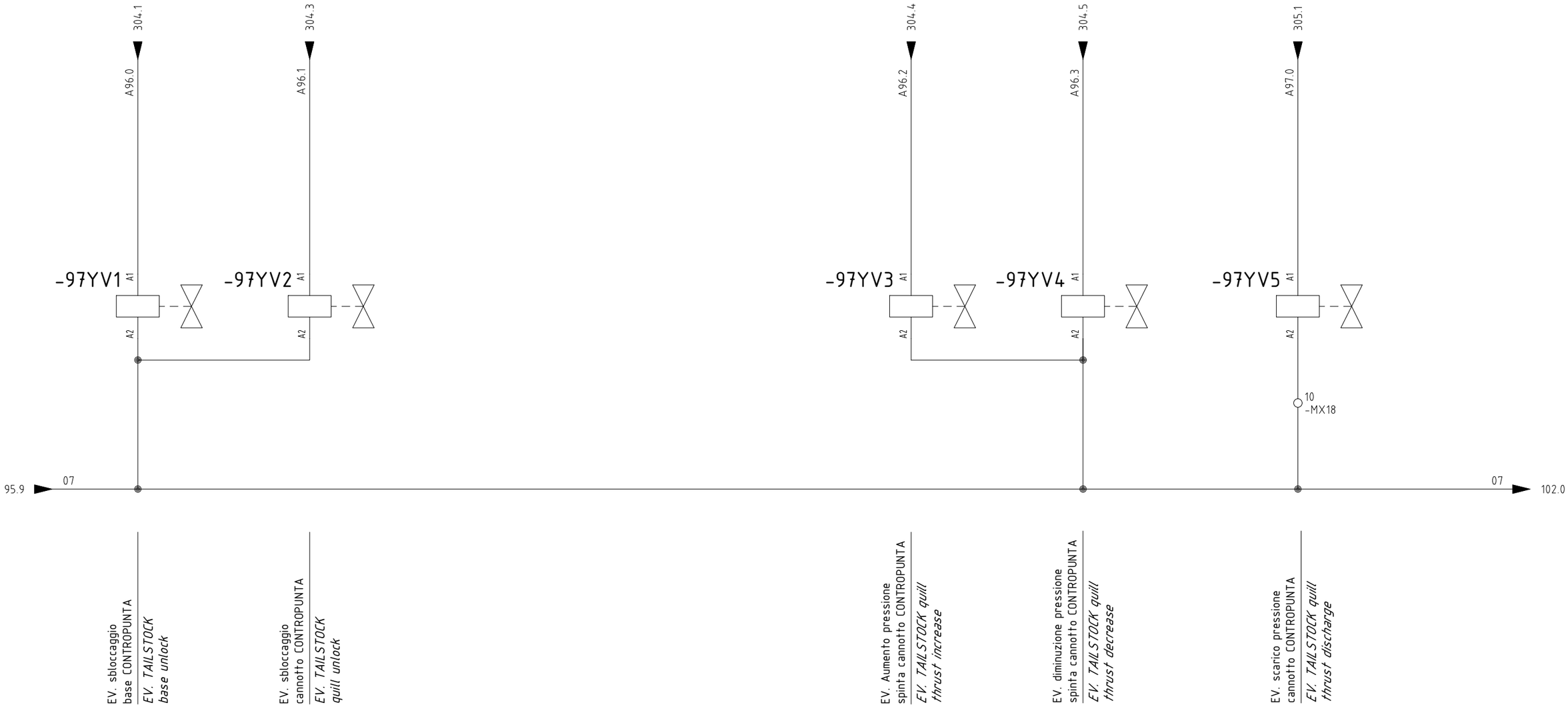

Giuseppe Giana S.r.l.
COSTRUZIONE MACCHINE UTENSILI
MAGNAGO (MI) ITALIA TEL. 0331/657380 - www.giana.it

DRWG N. 24_0086	Machine Tool Lathe	Description Contropunta *Tailstock*	PAGE 97
EQUIP MAN. Husnain M.	OPERATION Electric Diagram		
MODEL GGTRONIC 1800 Single X CNC 820 x 9000		Order	Commission 24_0086	NEXT PAGE 98
Nome File 24_0086_Jobson	Data 25/07/2025		

QUESTO DISEGNO E' DI ESCLUSIVA PROPRIETA' DELLA DITTA GIUSEPPE GIANA S.r.l. CON DIVIETO DI RIPRODURLO O DI RENDERLO COMUNQUE NOTO A TERZI A TERMINI DI LEGGE

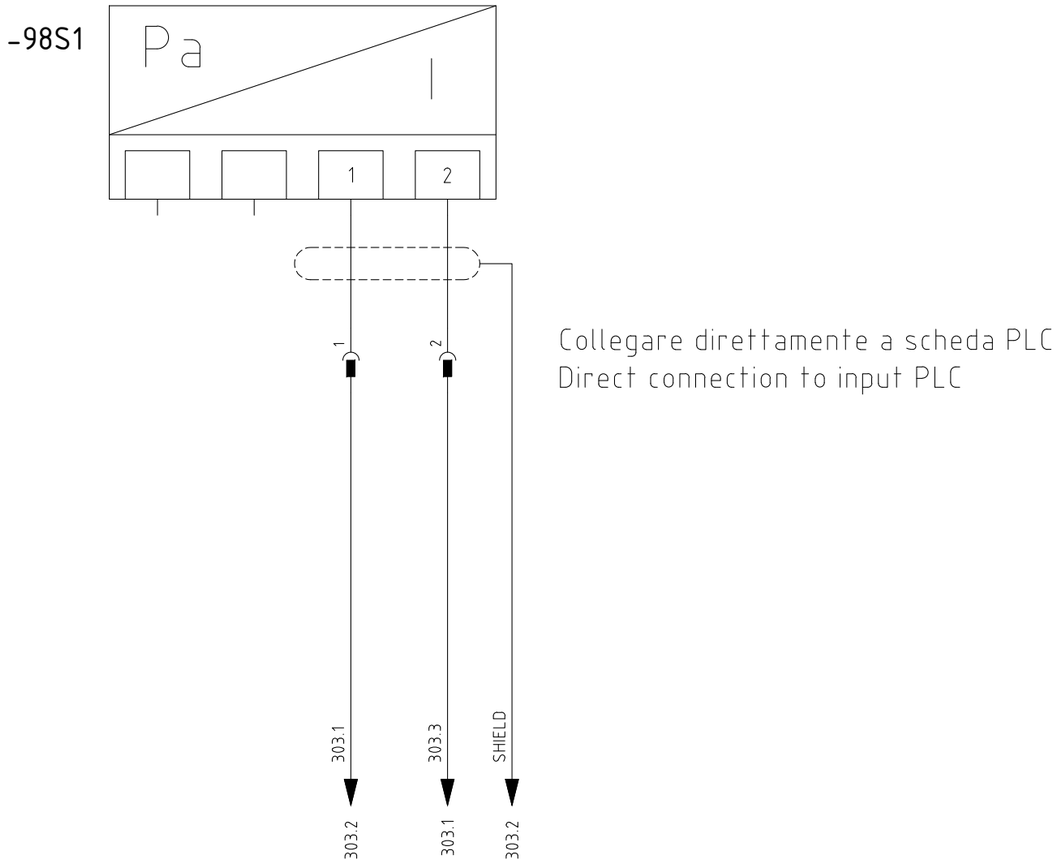

Trasduttore di pressione CANNOTTO contropunta

Tailstock QUILL pressure transductor

Giuseppe Giana S.r.l. COSTRUZIONE MACCHINE UTENSILI MAGNAGO (MI) ITALIA TEL. 0331/657380 - www.giana.it	DRWG N. 24_0086	Machine Tool Lathe	Description Contropunta *Tailstock*	PAGE 98
	EQUIP MAN. Husnain M.	OPERATION Electric Diagram		
	MODEL GGTRONIC 1800 Single X CNC 820 x 9000		Order / Commission 24_0086	NEXT PAGE 100
	Nome File 24_0086_Jobson	Data 25/07/2025		

QUESTO DISEGNO E' DI ESCLUSIVA PROPRIETA' DELLA DITTA GIUSEPPE GIANA S.r.l. CON DIVIETO DI RIPRODURLO O DI RENDERLO COMUNQUE NOTO A TERZI A TERMINI DI LEGGE

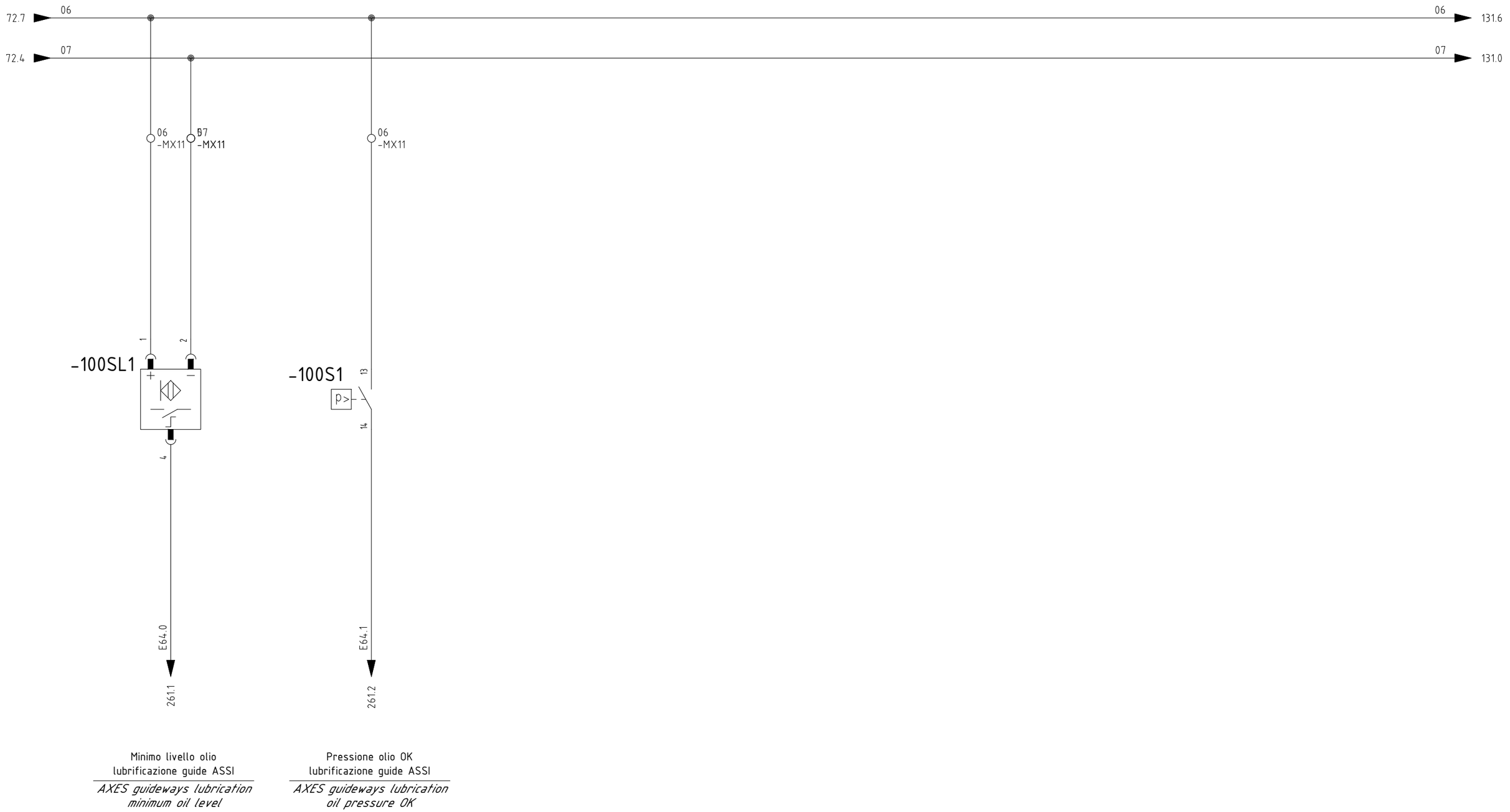

Giuseppe Giana S.r.l. COSTRUZIONE MACCHINE UTENSILI **MAGNAGO (MI) ITALIA TEL. 0331/657380 - www.giana.it**	DRWG N. 24_0086	Machine Tool Lathe	Description Lubrificazione guide ASSI *AXES guideways lubrication*	PAGE 100
	EQUIP MAN. Husnain M.	OPERATION Electric Diagram		
	MODEL GGTRONIC 1800 Single X CNC 820 x 9000		Order / Commission 24_0086	NEXT PAGE 102
	Nome File 24_0086_Jobson	Data 25/07/2025		

QUESTO DISEGNO E' DI ESCLUSIVA PROPRIETA' DELLA DITTA GIUSEPPE GIANA S.r.l. CON DIVIETO DI RIPRODURLO O DI RENDERLO COMUNQUE NOTO A TERZI A TERMINI DI LEGGE

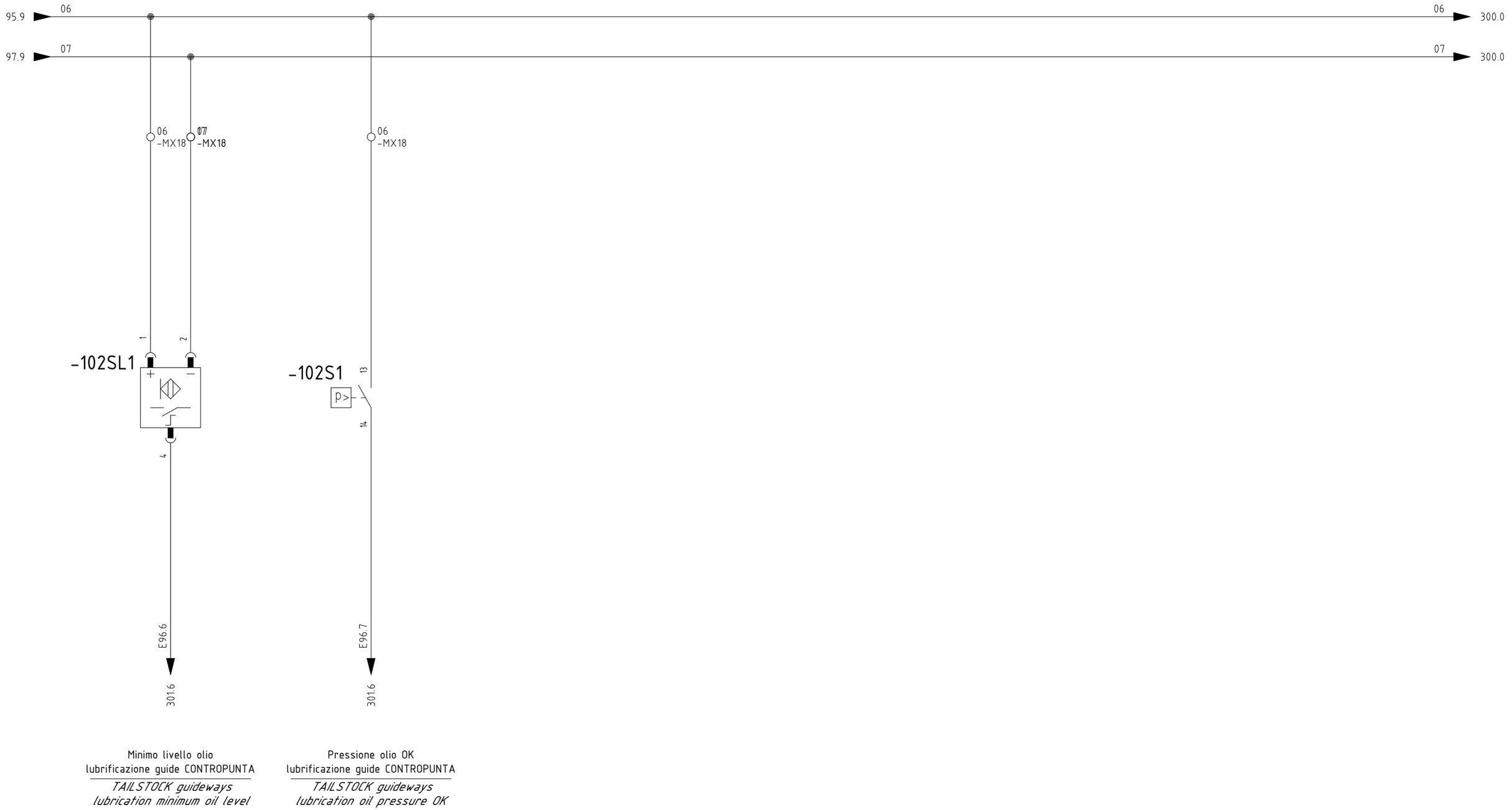

Giuseppe Giana S.r.l.
COSTRUZIONE MACCHINE UTENSILI
MAGNAGO (MI) ITALIA TEL. 0331/657380 - www.giana.it

DRWG N. 24_0086	Machine Tool Lathe	Description Lubrificazione guide CONTROPUNTA *TAILSTOCK guideways lubrication*	PAGE 102
EQUIP MAN. Husnain M.	OPERATION Electric Diagram		
MODEL GGTRONIC 1800 Single X CNC 820 x 9000		Order	Commission 24_0086
Nome File 24_0086_Jobson	Data 25/07/2025		NEXT PAGE 108

QUESTO DISEGNO E' DI ESCLUSIVA PROPRIETA' DELLA DITTA GIUSEPPE GIANA S.r.l. CON DIVIETO DI RIPRODURLO O DI RENDERLO COMUNQUE NOTO A TERZI A TERMINI DI LEGGE

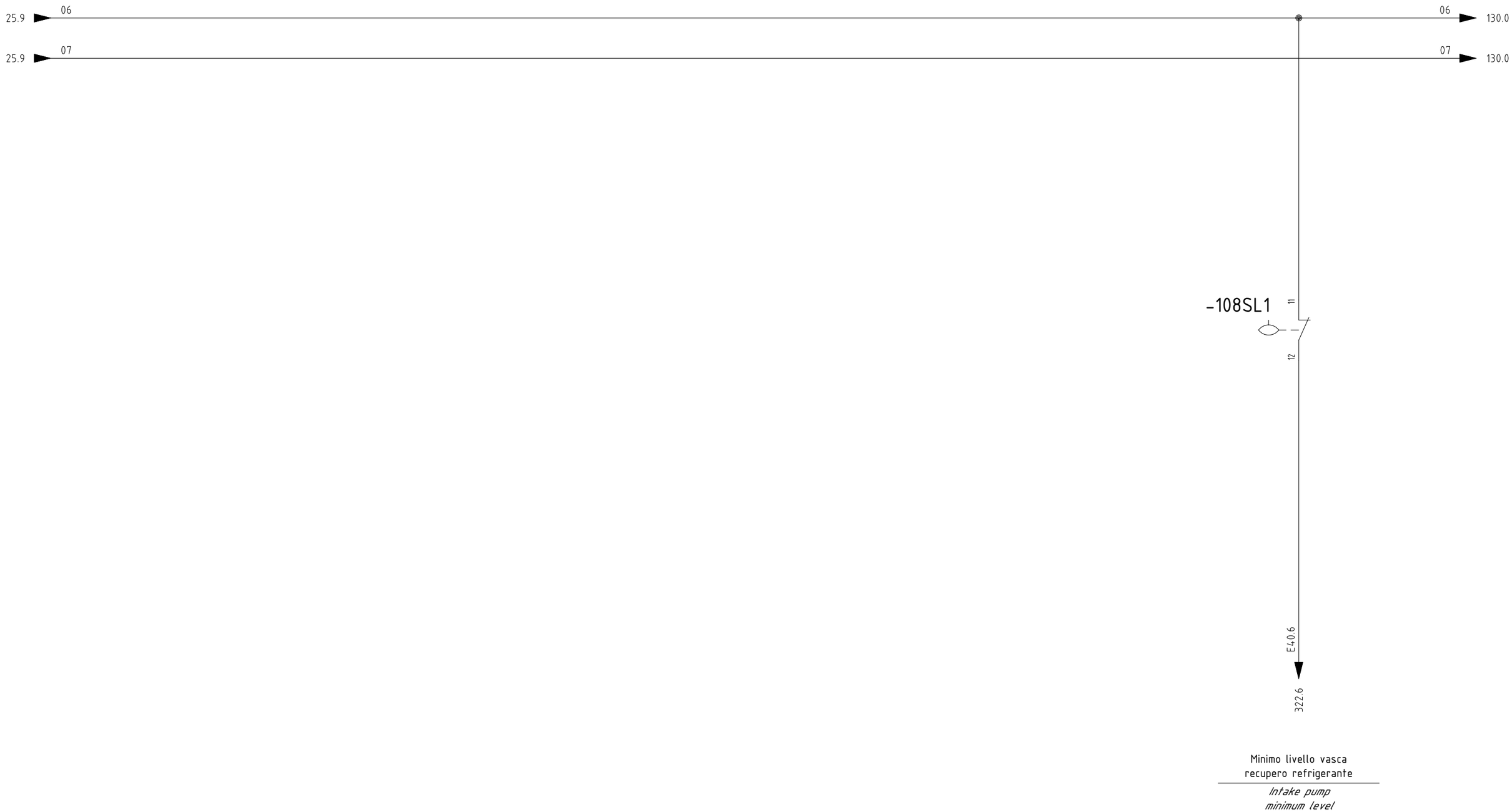

Giuseppe Giana S.r.l.
COSTRUZIONE MACCHINE UTENSILI
MAGNAGO (MI) ITALIA TEL. 0331/657380 - www.giana.it

DRWG N. 24_0086	Machine Tool Lathe	Description Sistema refrigerante *Coolant system*	PAGE 108
EQUIP MAN. Husnain M.	OPERATION Electric Diagram		
MODEL GGTRONIC 1800 Single X CNC 820 x 9000		Order	Commission 24_0086
Nome File 24_0086_Jobson	Data 25/07/2025		NEXT PAGE 112

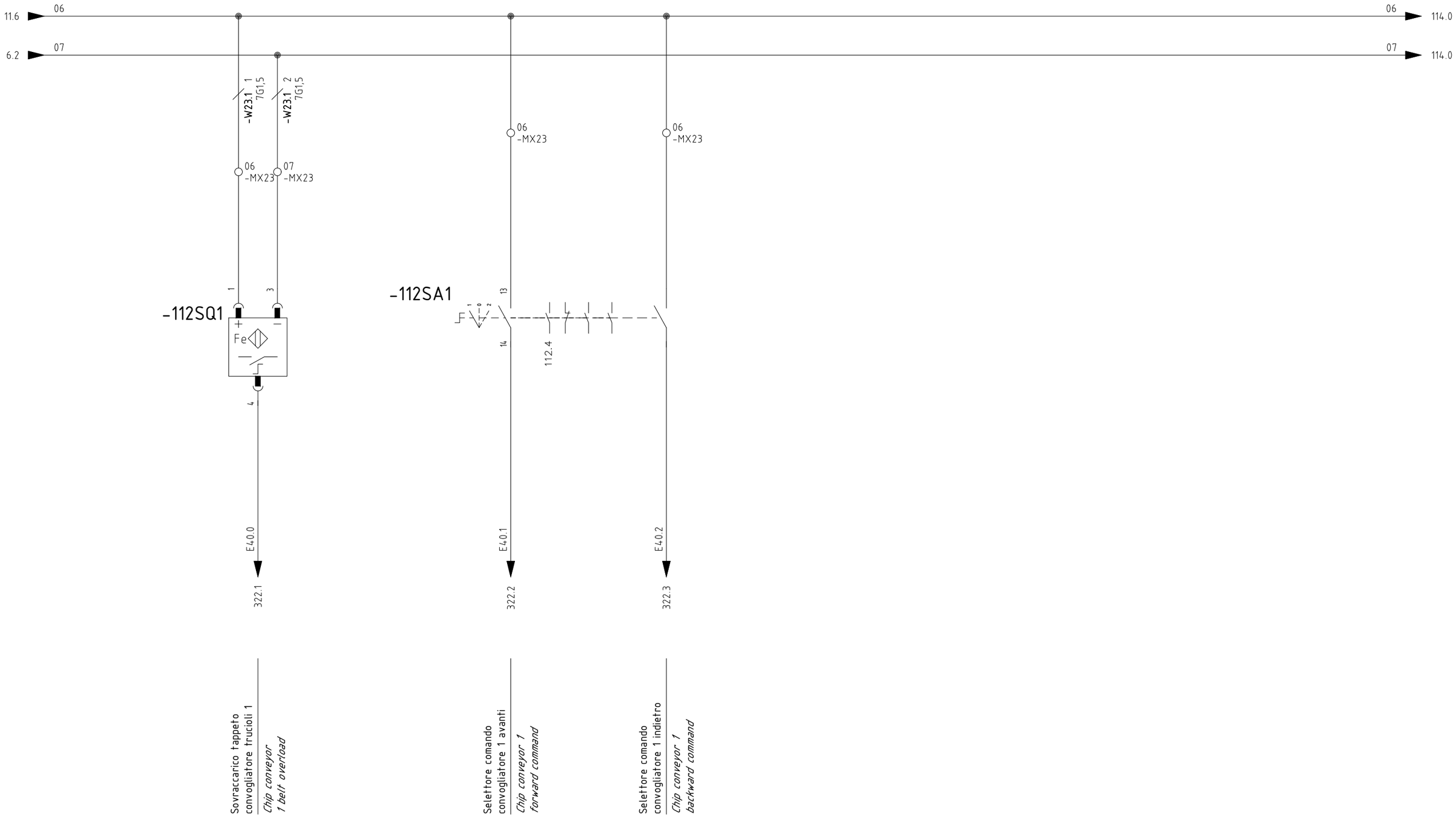

QUESTO DISEGNO E' DI ESCLUSIVA PROPRIETA' DELLA DITTA GIUSEPPE GIANA S.r.l. CON DIVIETO DI RIPRODURLO O DI RENDERLO COMUNQUE NOTO A TERZI A TERMINI DI LEGGE

Giuseppe Giana S.r.l.
COSTRUZIONE MACCHINE UTENSILI
MAGNAGO (MI) ITALIA TEL. 0331/657380 - www.giana.it

DRWG N. 24_0086	Machine Tool Lathe	Description: Convogliatore trucioli 1 / *Chips conveyor 1*	PAGE 112
EQUIP MAN. Husnain M.	OPERATION Electric Diagram		
MODEL GGTRONIC 1800 Single X CNC 820 x 9000		Order	Commission 24_0086 / NEXT PAGE 114
Nome File 24_0086_Jobson	Data 25/07/2025		

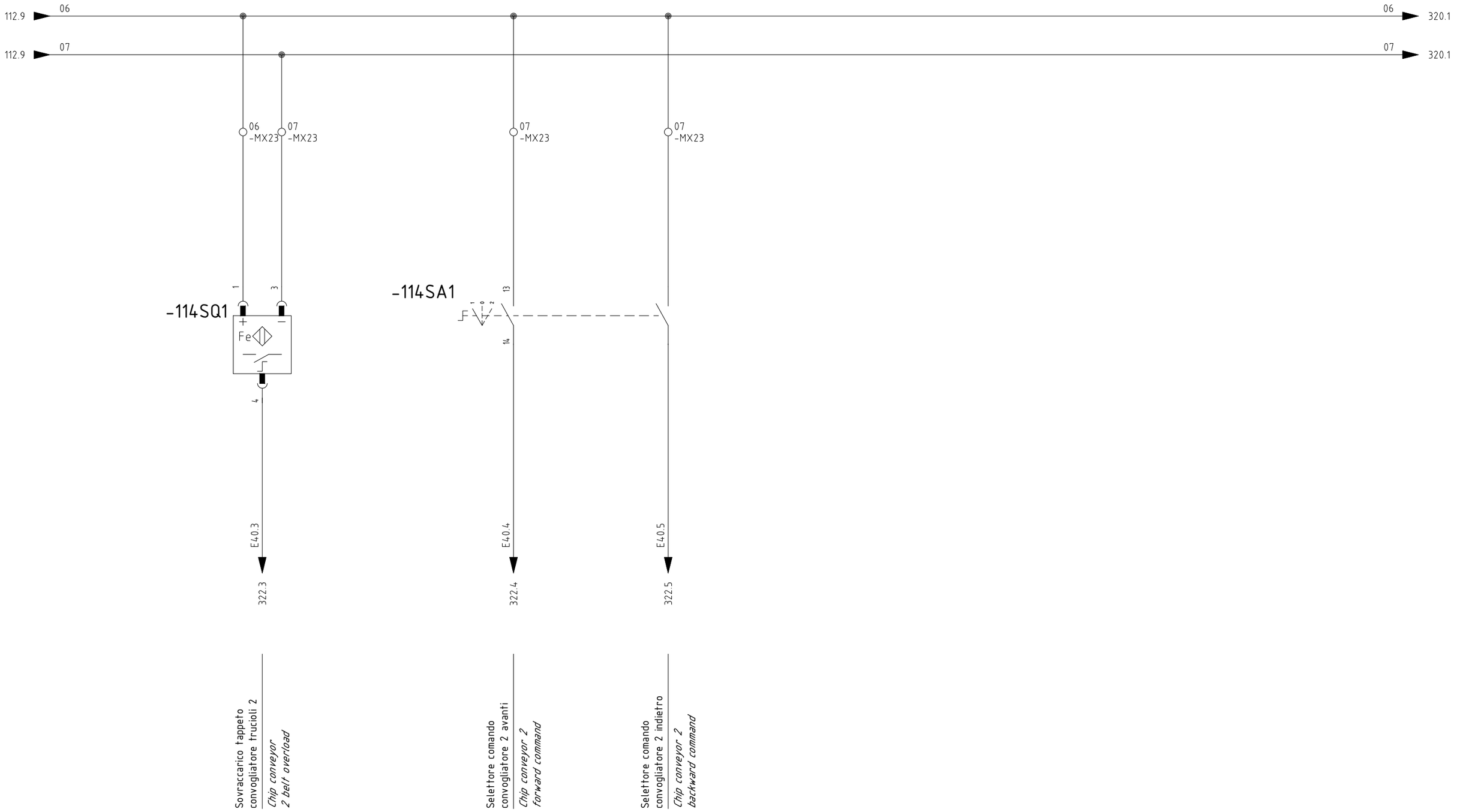

QUESTO DISEGNO E' DI ESCLUSIVA PROPRIETA' DELLA DITTA GIUSEPPE GIANA S.r.l. CON DIVIETO DI RIPRODURLO O DI RENDERLO COMUNQUE NOTO A TERZI A TERMINI DI LEGGE

Giuseppe Giana S.r.l.
COSTRUZIONE MACCHINE UTENSILI
MAGNAGO (MI) ITALIA TEL. 0331/657380 - www.giana.it

DRWG N. 24_0086	Machine Tool Lathe	Description Convogliatore trucioli 2 *Chips conveyor 2*	PAGE 114
EQUIP MAN. Husnain M.	OPERATION Electric Diagram		
MODEL GGTRONIC 1800 Single X CNC 820 x 9000		Order	Commission 24_0086
Nome File 24_0086_Jobson	Data 25/07/2025		NEXT PAGE 130

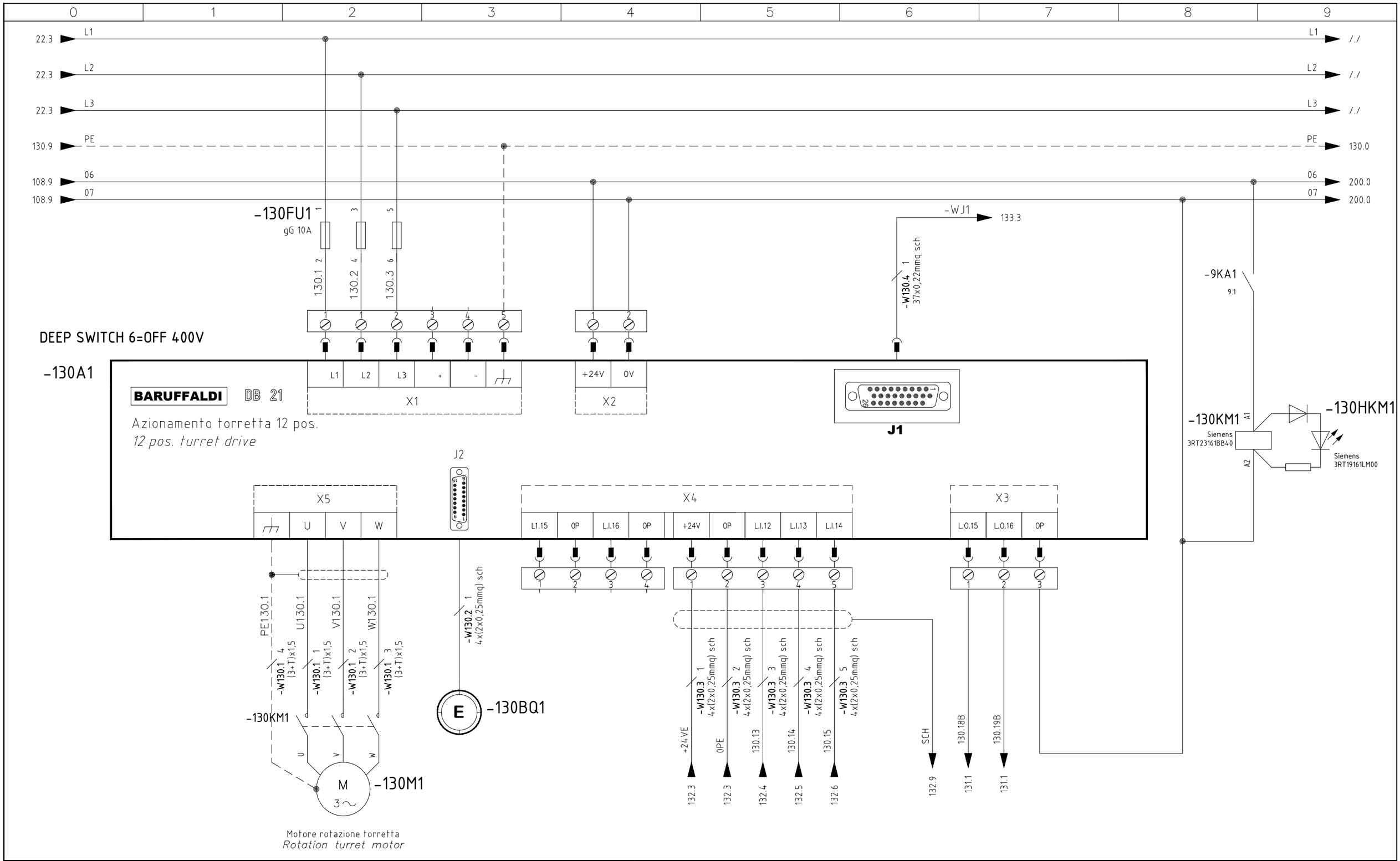

QUESTO DISEGNO E' DI ESCLUSIVA PROPRIETA' DELLA DITTA GIUSEPPE GIANA S.r.l. CON DIVIETO DI RIPRODURLO O DI RENDERLO COMUNQUE NOTO A TERZI A TERMINI DI LEGGE

Giuseppe Giana S.r.l.
COSTRUZIONE MACCHINE UTENSILI
MAGNAGO (MI) ITALIA TEL. 0331/657380 - www.giana.it

DRWG N. 24_0086	Machine Tool Lathe	Description Torretta Utensili Baruffaldi TBMR 320 *Baruffaldi Tools Turret TBMR 320*	PAGE 130
EQUIP MAN. Husnain M.	OPERATION Electric Diagram		
MODEL GGTRONIC 1800 Single X CNC 820 x 9000		Order	Commission 24_0086
Nome File 24_0086_Jobson	Data 25/07/2025		NEXT PAGE 131

QUESTO DISEGNO E' DI ESCLUSIVA PROPRIETA' DELLA DITTA GIUSEPPE GIANA S.r.l. CON DIVIETO DI RIPRODURLO O DI RENDERLO COMUNQUE NOTO A TERZI A TERMINI DI LEGGE

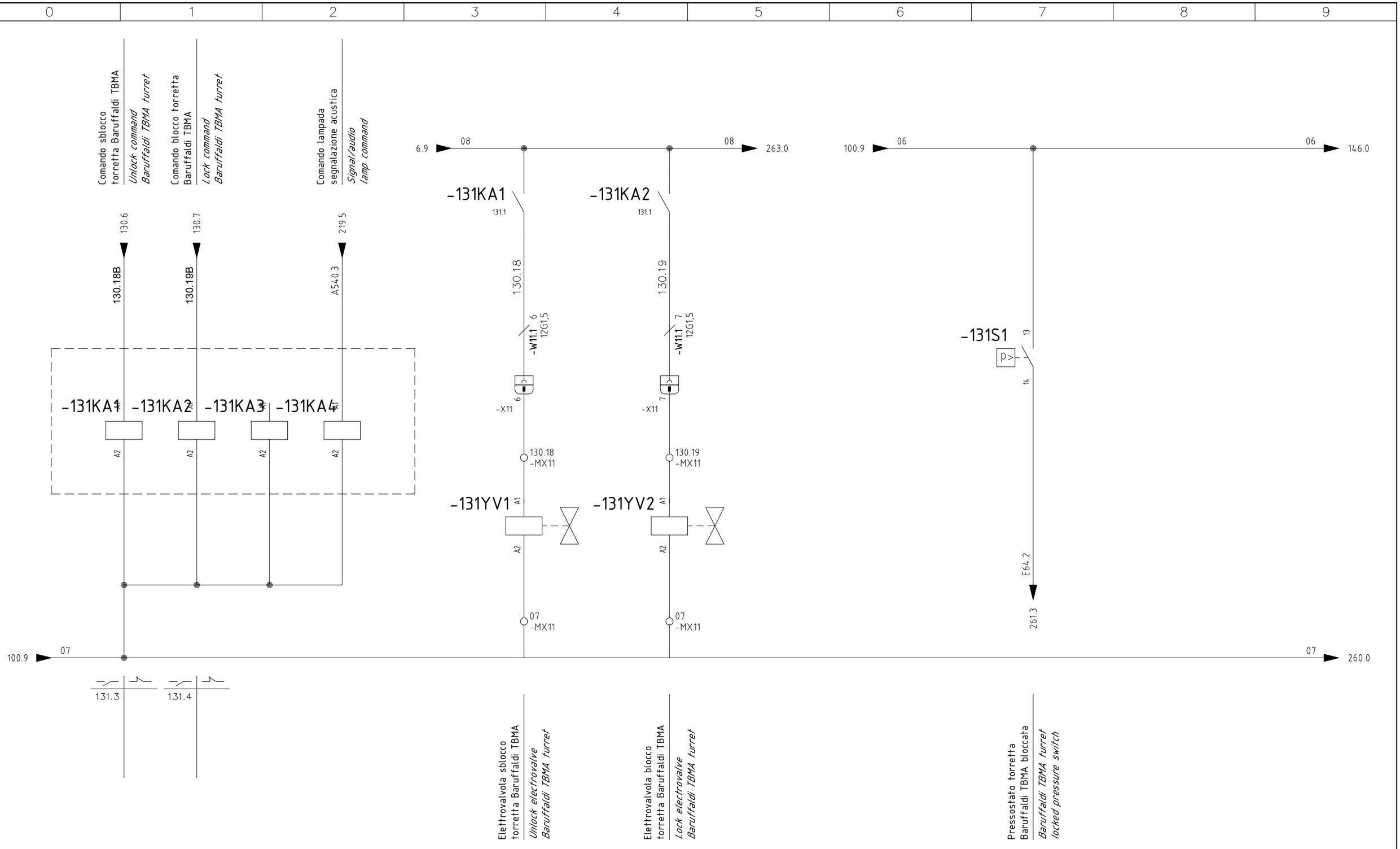

Giuseppe Giana S.r.l.
COSTRUZIONE MACCHINE UTENSILI
MAGNAGO (MI) ITALIA TEL. 0331/657380 - www.giana.it

DRWG N. 24_0086	Machine Tool Lathe	Description Torretta Utensili Baruffaldi TBMR 320 *Baruffaldi Tools Turret TBMR 320*	PAGE 131
EQUIP MAN. Husnain M.	OPERATION Electric Diagram		
MODEL GGTRONIC 1800 Single X CNC 820 x 9000		Order	Commission 24_0086
Nome File 24_0086_Jobson	Data 25/07/2025		NEXT PAGE 132

QUESTO DISEGNO E' DI ESCLUSIVA PROPRIETA' DELLA DITTA GIUSEPPE GIANA S.r.l. CON DIVIETO DI RIPRODURLO O DI RENDERLO COMUNQUE NOTO A TERZI A TERMINI DI LEGGE

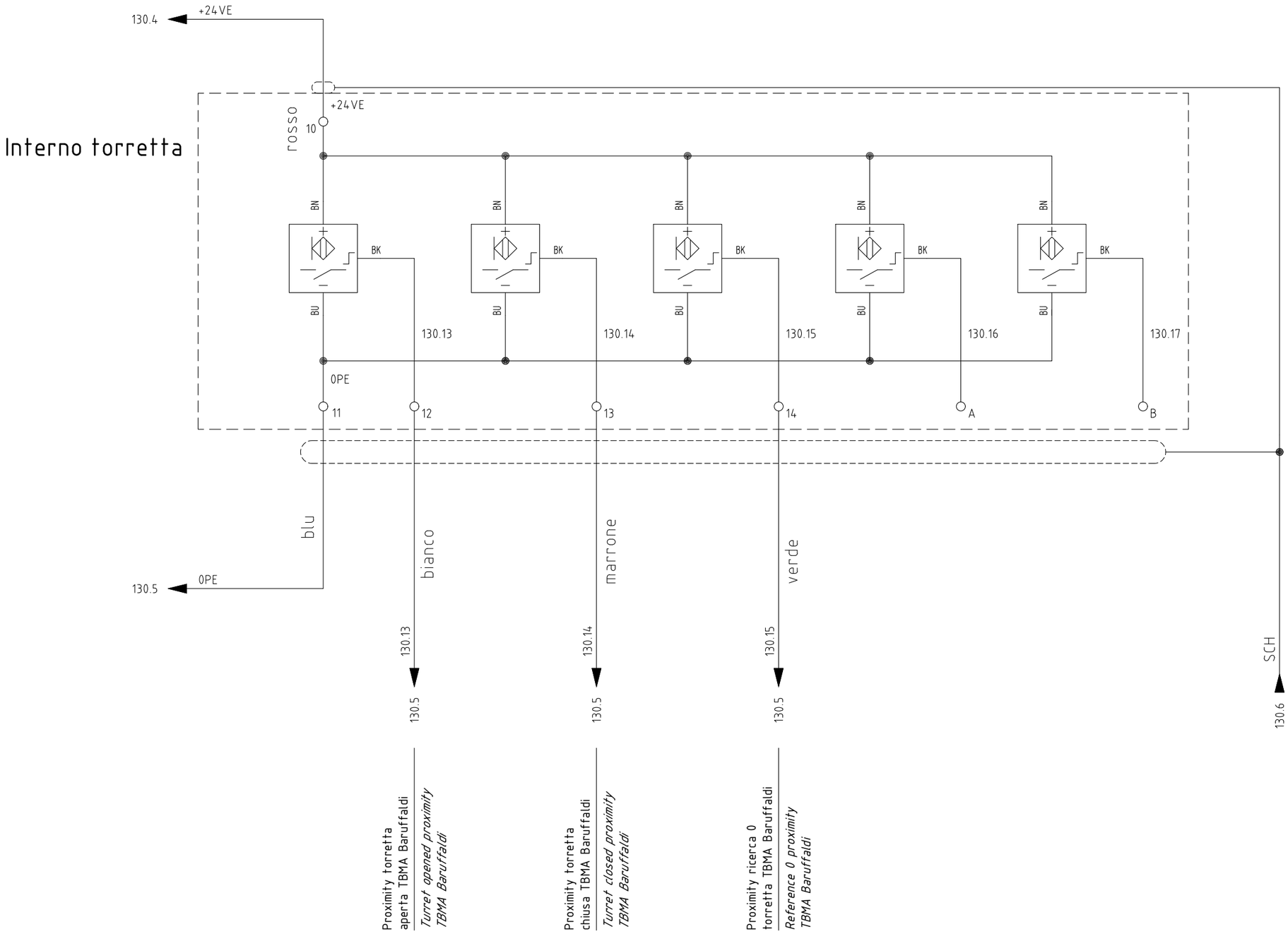

Giuseppe Giana S.r.l.
COSTRUZIONE MACCHINE UTENSILI
MAGNAGO (MI) ITALIA TEL. 0331/657380 - www.giana.it

DRWG N. 24_0086	Machine Tool Lathe	Description Torretta Utensili Baruffaldi TBMR 320 *Baruffaldi Tools Turret TBMR 320*	PAGE 132
EQUIP MAN. Husnain M.	OPERATION Electric Diagram		
MODEL GGTRONIC 1800 Single X CNC 820 x 9000		Order	Commission 24_0086
Nome File 24_0086_Jobson	Data 25/07/2025		NEXT PAGE 133

QUESTO DISEGNO E' DI ESCLUSIVA PROPRIETA' DELLA DITTA GIUSEPPE GIANA S.r.l. CON DIVIETO DI RIPRODURLO O DI RENDERLO COMUNQUE NOTO A TERZI A TERMINI DI LEGGE

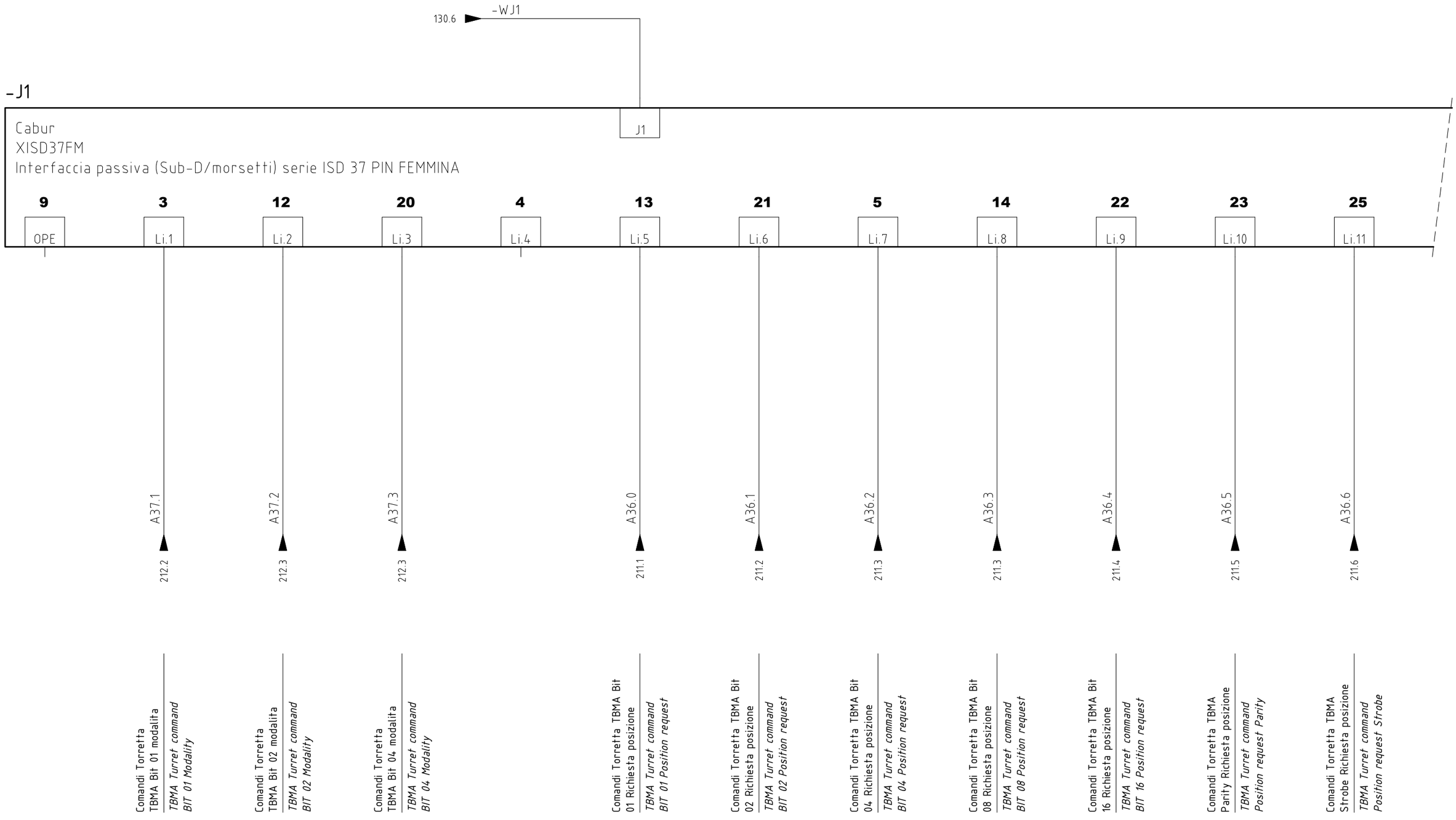

Giuseppe Giana S.r.l.
COSTRUZIONE MACCHINE UTENSILI
MAGNAGO (MI) ITALIA TEL. 0331/657380 - www.giana.it

DRWG N. 24_0086	Machine Tool Lathe	Description Torretta Utensili Baruffaldi TBMR 320 *Baruffaldi Tools Turret TBMR 320*	PAGE 133
EQUIP MAN. Husnain M.	OPERATION Electric Diagram		
MODEL GGTRONIC 1800 Single X CNC 820 x 9000		Order	Commission 24_0086
Nome File 24_0086_Jobson	Data 25/07/2025		NEXT PAGE 134

QUESTO DISEGNO E' DI ESCLUSIVA PROPRIETA' DELLA DITTA GIUSEPPE GIANA S.r.l. CON DIVIETO DI RIPRODURLO O DI RENDERLO COMUNQUE NOTO A TERZI A TERMINI DI LEGGE

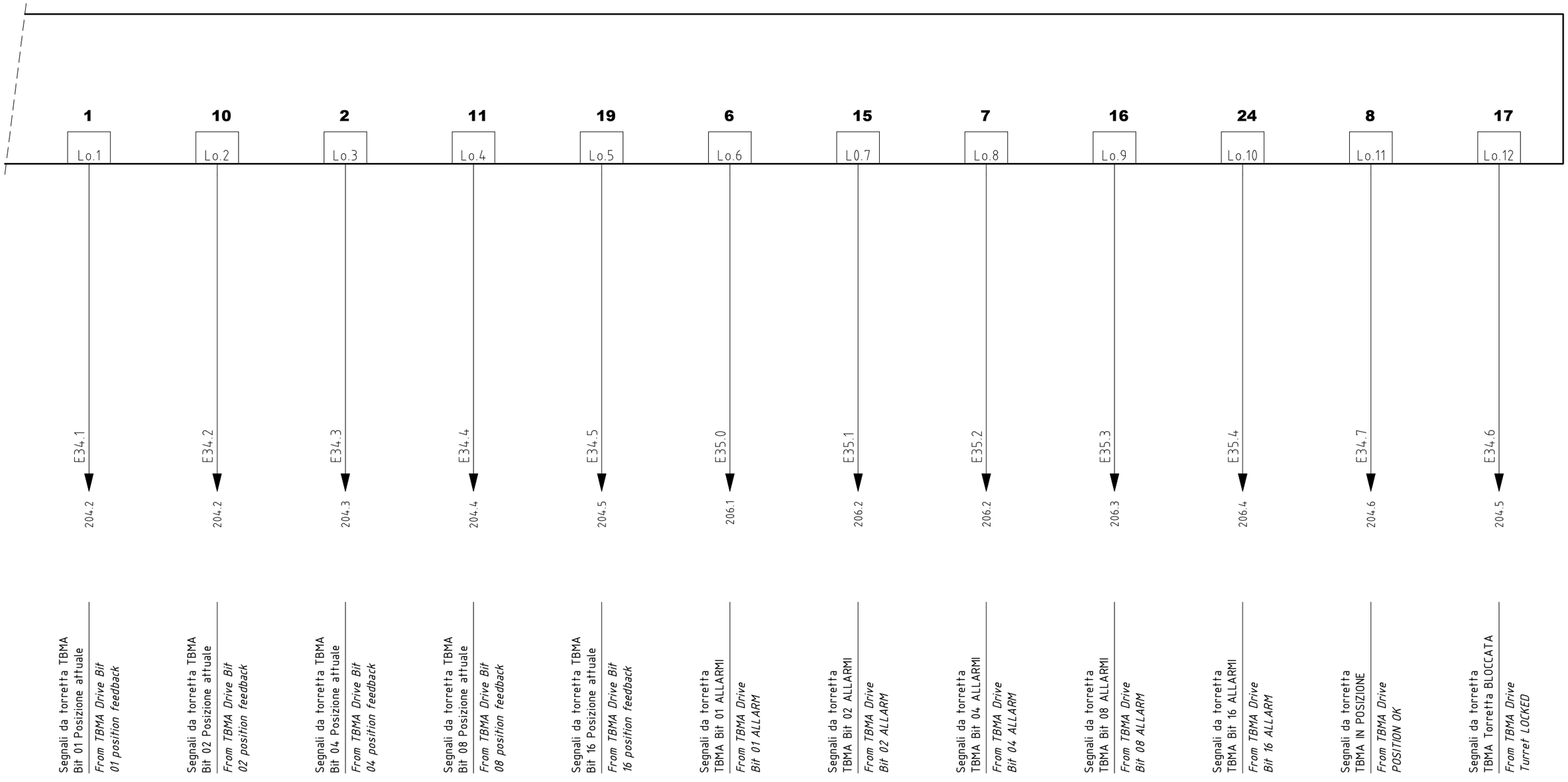

Giuseppe Giana S.r.l.
COSTRUZIONE MACCHINE UTENSILI
MAGNAGO (MI) ITALIA TEL. 0331/657380 - www.giana.it

DRWG N. 24_0086	Machine Tool Lathe	Description Torretta Utensili Baruffaldi TBMR 320 *Baruffaldi Tools Turret TBMR 320*	PAGE 134
EQUIP MAN. Husnain M.	OPERATION Electric Diagram		
MODEL GGTRONIC 1800 Single X CNC 820 x 9000		Order	Commission 24_0086
Nome File 24_0086_Jobson	Data 25/07/2025		NEXT PAGE 136

QUESTO DISEGNO E' DI ESCLUSIVA PROPRIETA' DELLA DITTA GIUSEPPE GIANA S.r.l. CON DIVIETO DI RIPRODURLO O DI RENDERLO COMUNQUE NOTO A TERZI A TERMINI DI LEGGE

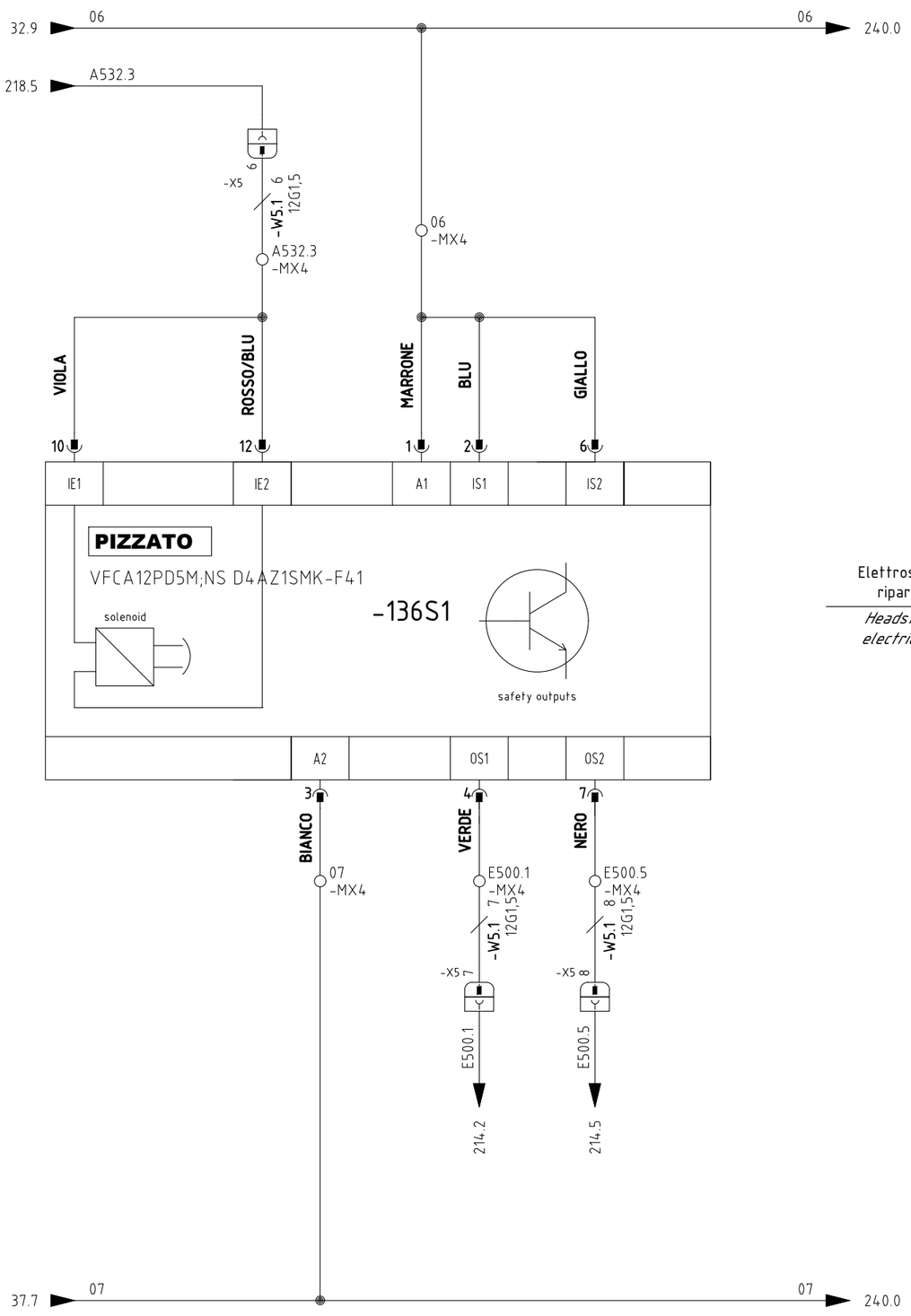

Elettroserratura blocco riparo Testa (SP1)

Headstock (SP1) door electric locking device

Giuseppe Giana S.r.l. COSTRUZIONE MACCHINE UTENSILI **MAGNAGO (MI) ITALIA TEL. 0331/657380 - www.giana.it**	DRWG N. 24_0086	Machine Tool Lathe	Description Ripari antinfortunistici *Safety doors & safety guards*		PAGE 136
	EQUIP MAN. Husnain M.	OPERATION Electric Diagram			
	MODEL GGTRONIC 1800 Single X CNC 820 x 9000		Order	Commission 24_0086	NEXT PAGE 137
	Nome File 24_0086_Jobson	Data 25/07/2025			

QUESTO DISEGNO E' DI ESCLUSIVA PROPRIETA' DELLA DITTA GIUSEPPE GIANA S.r.l. CON DIVIETO DI RIPRODURLO O DI RENDERLO COMUNQUE NOTO A TERZI A TERMINI DI LEGGE

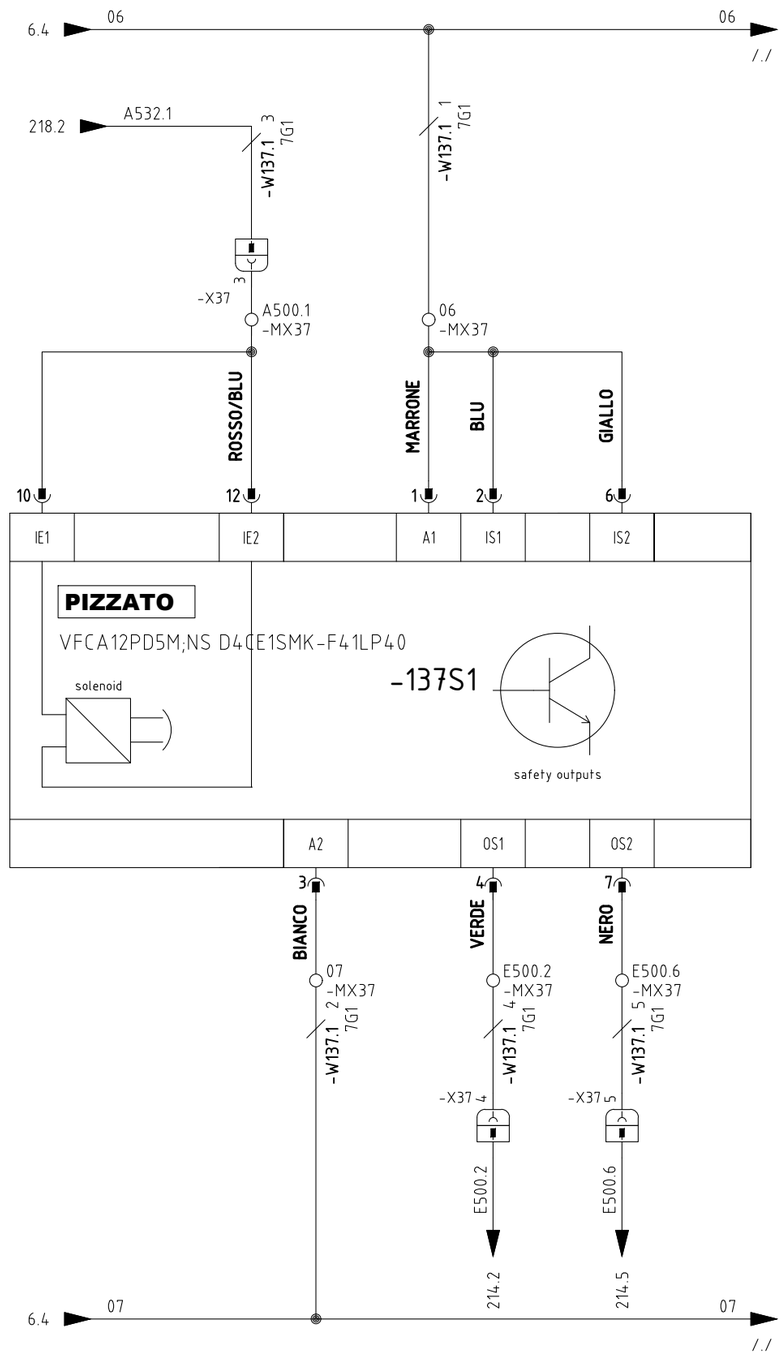

Elettroserratura blocco
accesso zona lavoro 1

Carriage operator access door
1 electric locking device

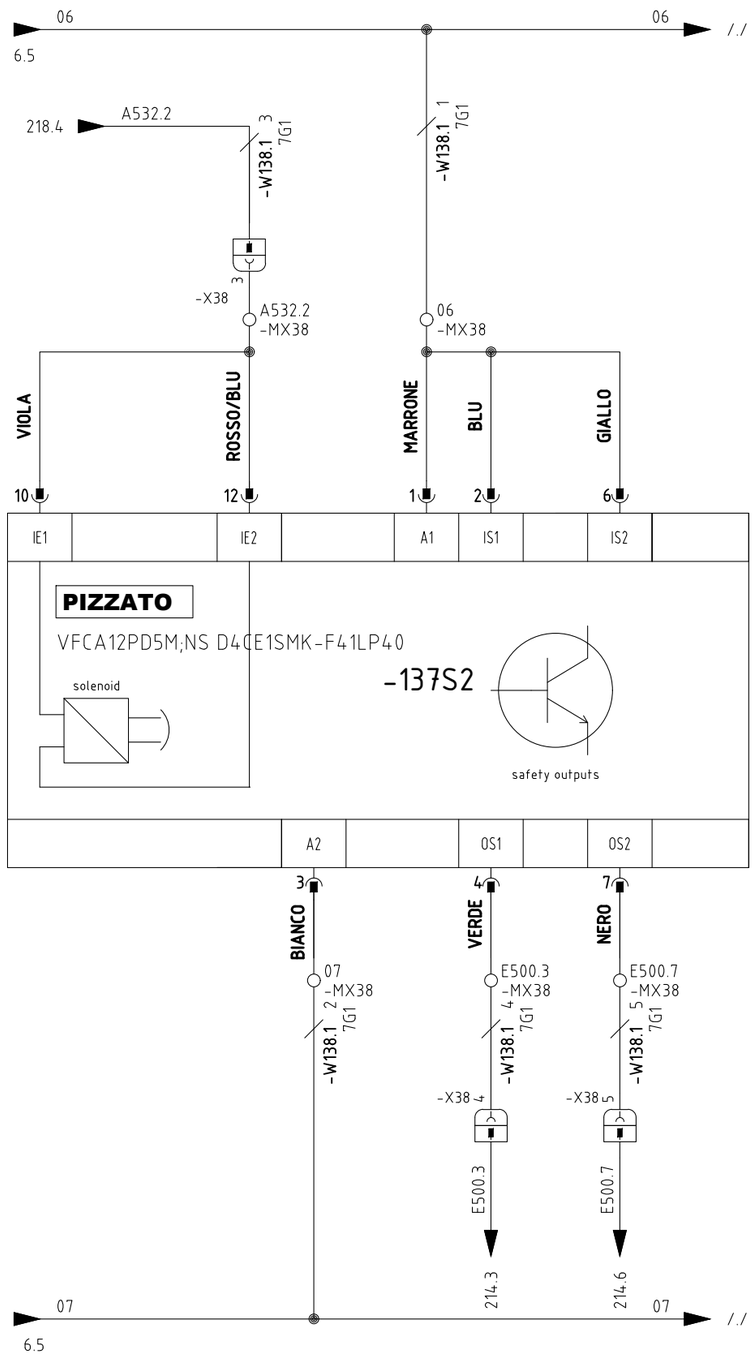

Elettroserratura blocco
accesso zona lavoro 2

Carriage operator access door
2 electric locking device

Giuseppe Giana S.r.l. COSTRUZIONE MACCHINE UTENSILI **MAGNAGO (MI) ITALIA TEL. 0331/657380 - www.giana.it**	DRWG N. 24_0086	Machine Tool Lathe	Description Ripari antinfortunistici *Safety doors & safety guards*	PAGE 137
	EQUIP MAN. Husnain M.	OPERATION Electric Diagram		
	MODEL GGTRONIC 1800 Single X CNC 820 x 9000		Order	Commission 24_0086
	Nome File 24_0086_Jobson	Data 25/07/2025		NEXT PAGE 138

QUESTO DISEGNO E' DI ESCLUSIVA PROPRIETA' DELLA DITTA GIUSEPPE GIANA S.r.l. CON DIVIETO DI RIPRODURLO O DI RENDERLO COMUNQUE NOTO A TERZI A TERMINI DI LEGGE

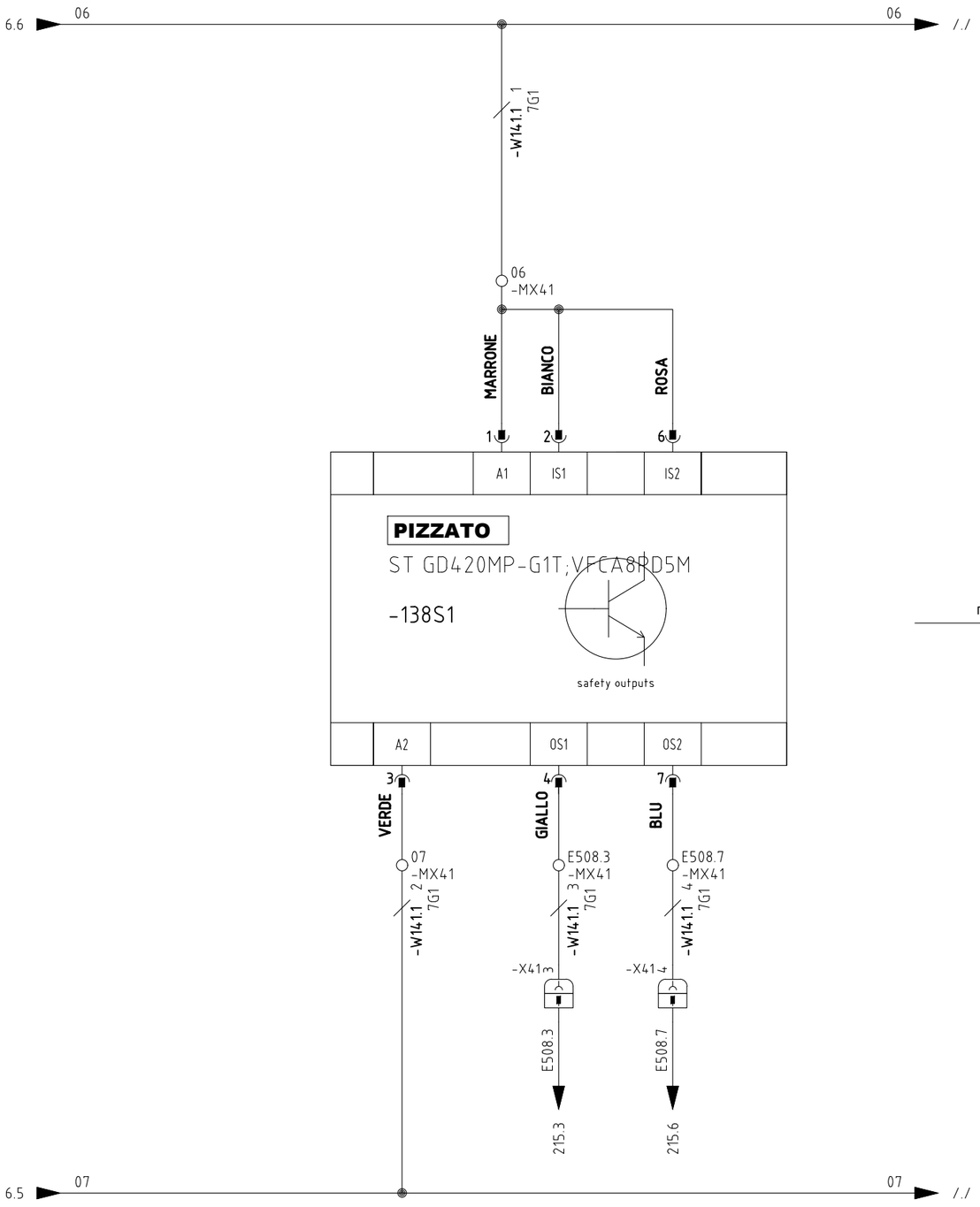

Porta
manutenzione 1

Maintance
door 1

Giuseppe Giana S.r.l.
COSTRUZIONE MACCHINE UTENSILI
MAGNAGO (MI) ITALIA TEL. 0331/657380 - www.giana.it

DRWG N. 24_0086	Machine Tool Lathe	Description Ripari antinfortunistici *Safety doors & safety guards*	PAGE 138
EQUIP MAN. Husnain M.	OPERATION Electric Diagram		
MODEL GGTRONIC 1800 Single X CNC 820 x 9000		Order	Commission 24_0086
Nome File 24_0086_Jobson	Data 25/07/2025		NEXT PAGE 145

QUESTO DISEGNO E' DI ESCLUSIVA PROPRIETA' DELLA DITTA GIUSEPPE GIANA S.r.l. CON DIVIETO DI RIPRODURLO O DI RENDERLO COMUNQUE NOTO A TERZI A TERMINI DI LEGGE

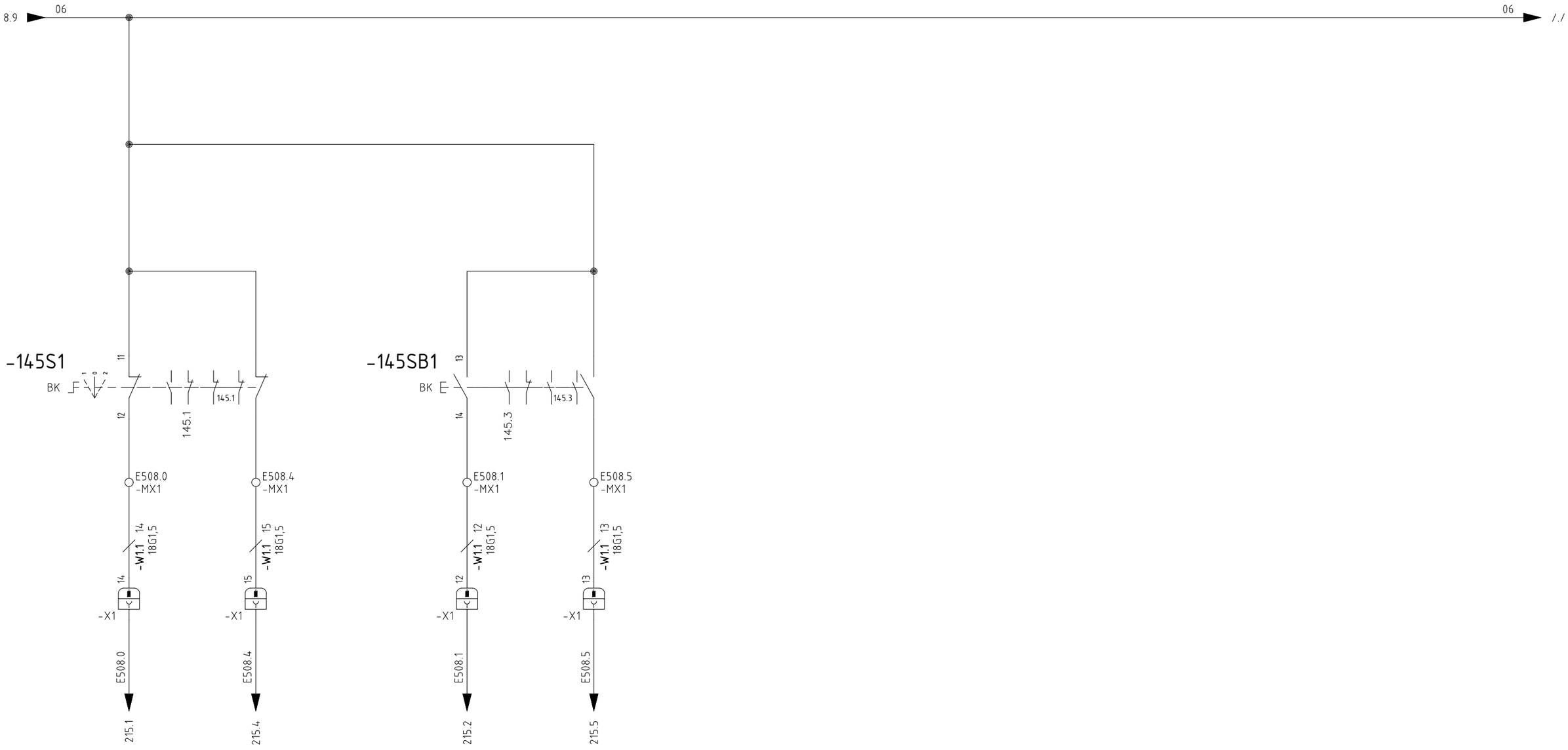

Selettore modale
AUTO/SETTING MCP1

Mode selector
AUTO/SETTING MCP1

Pulsante hold to run
in pulsantiera MCP1

Hold to run pushbutton
on control box MCP1

Giuseppe Giana S.r.l.
COSTRUZIONE MACCHINE UTENSILI
MAGNAGO (MI) ITALIA TEL. 0331/657380 - www.giana.it

DRWG N. 24_0086	Machine Tool Lathe	Description Pannello operatore *Operator panel*	PAGE 145
EQUIP MAN. Husnain M.	OPERATION Electric Diagram		
MODEL GGTRONIC 1800 Single X CNC 820 x 9000		Order	Commission 24_0086
Nome File 24_0086_Jobson	Data 25/07/2025		NEXT PAGE 146

QUESTO DISEGNO E' DI ESCLUSIVA PROPRIETA' DELLA DITTA GIUSEPPE GIANA S.r.l. CON DIVIETO DI RIPRODURLO O DI RENDERLO COMUNQUE NOTO A TERZI A TERMINI DI LEGGE

Volantino portatile SIEMENS
pannello operatore su carro

SIEMENS handheld handwheel
operator panel on carriage

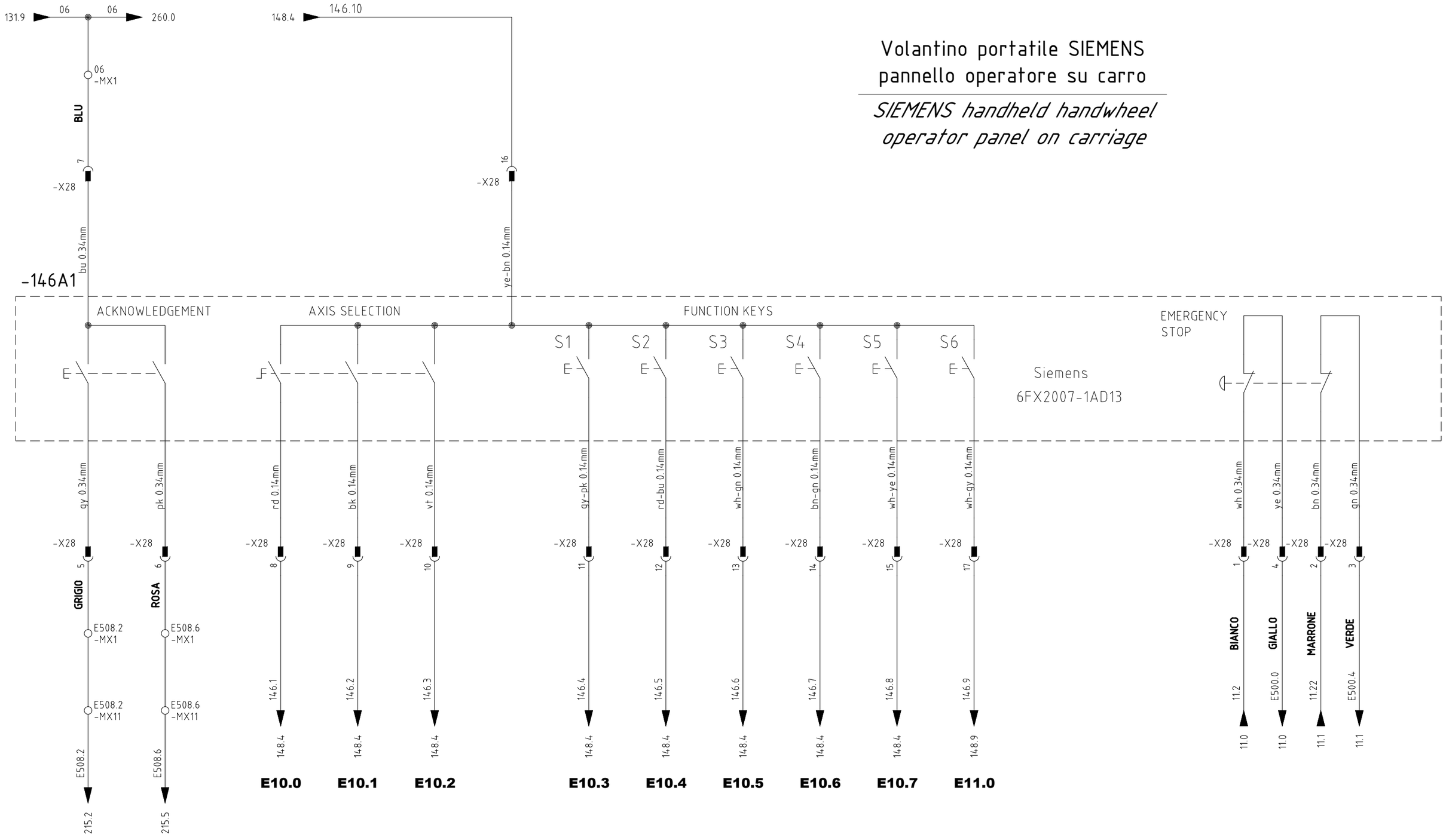

Giuseppe Giana S.r.l.
COSTRUZIONE MACCHINE UTENSILI
MAGNAGO (MI) ITALIA TEL. 0331/657380 - www.giana.it

DRWG N. 24_0086	Machine Tool Lathe	Description: Volantino Siemens su OP / *Siemens Handwheel on OP*	PAGE 146
EQUIP MAN. Husnain M.	OPERATION Electric Diagram		
MODEL GGTRONIC 1800 Single X CNC 820 x 9000		Order	Commission 24_0086 / NEXT PAGE 147
Nome File 24_0086_Jobson	Data 25/07/2025		

QUESTO DISEGNO E' DI ESCLUSIVA PROPRIETA' DELLA DITTA GIUSEPPE GIANA S.r.l. CON DIVIETO DI RIPRODURLO O DI RENDERLO COMUNQUE NOTO A TERZI A TERMINI DI LEGGE

CONNETTORE X60 MCP 2200 (CARRO 1)

CONNECTOR X60 MCP 2200 (CARRIAGE 1)

COLORE *COLOR*	SUB_D 15PIN F. *SUB_D 15PIN F.*	NUMERO PIN X60 *X60 PIN NUMBER*	NOME SEGNALE *NAME SIGNAL*
NERO *BLACK*	SUB_D 15P 1	1 -X60	+5V
MARRONE *BROWN*	SUB_D 15P 2	5 -X60	0V
VERDE *GREEN*	SUB_D 15P 3	3 -X60	A
GIALLO *YELLOW*	SUB_D 15P 4	4 -X60	A–
ROSSO *RED*	SUB_D 15P 6	7 -X60	B
BLU *BLUE*	SUB_D 15P 7	8 -X60	B–
		-X60 10	+5 V
		-X60 6	0 V

In pulsantiera
sotto pannello operatore
In control box
under jog panel

Giuseppe Giana S.r.l.
COSTRUZIONE MACCHINE UTENSILI
MAGNAGO (MI) ITALIA TEL. 0331/657380 - www.giana.it

DRWG N. 24_0086	Machine Tool Lathe	Description Volantino Siemens su OP *Siemens Handwheel on OP*	PAGE 147
EQUIP MAN. Husnain M.	OPERATION Electric Diagram		
MODEL GGTRONIC 1800 Single X CNC 820 x 9000		Order	Commission 24_0086
Nome File 24_0086_Jobson	Data 25/07/2025		NEXT PAGE 148

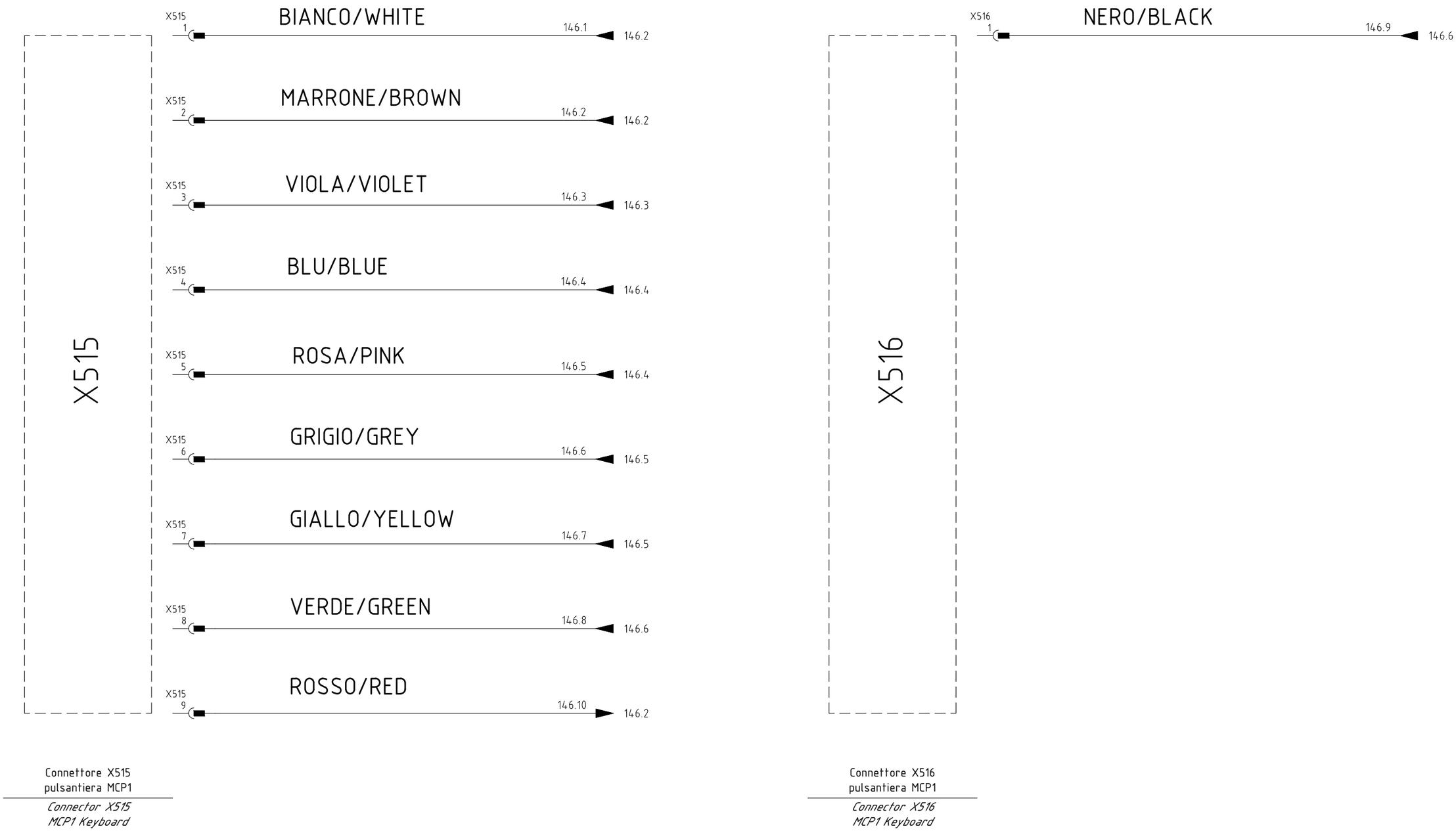

QUESTO DISEGNO E' DI ESCLUSIVA PROPRIETA' DELLA DITTA GIUSEPPE GIANA S.r.l. CON DIVIETO DI RIPRODURLO O DI RENDERLO COMUNQUE NOTO A TERZI A TERMINI DI LEGGE

Giuseppe Giana S.r.l.
COSTRUZIONE MACCHINE UTENSILI
MAGNAGO (MI) ITALIA TEL. 0331/657380 - www.giana.it

DRWG N. 24_0086	Machine Tool Lathe	Description Volantino Siemens su OP *Siemens Handwheel on OP*	PAGE 148
EQUIP MAN. Husnain M.	OPERATION Electric Diagram		
MODEL GGTRONIC 1800 Single X CNC 820 x 9000		Order	Commission 24_0086
Nome File 24_0086_Jobson	Data 25/07/2025		NEXT PAGE 150

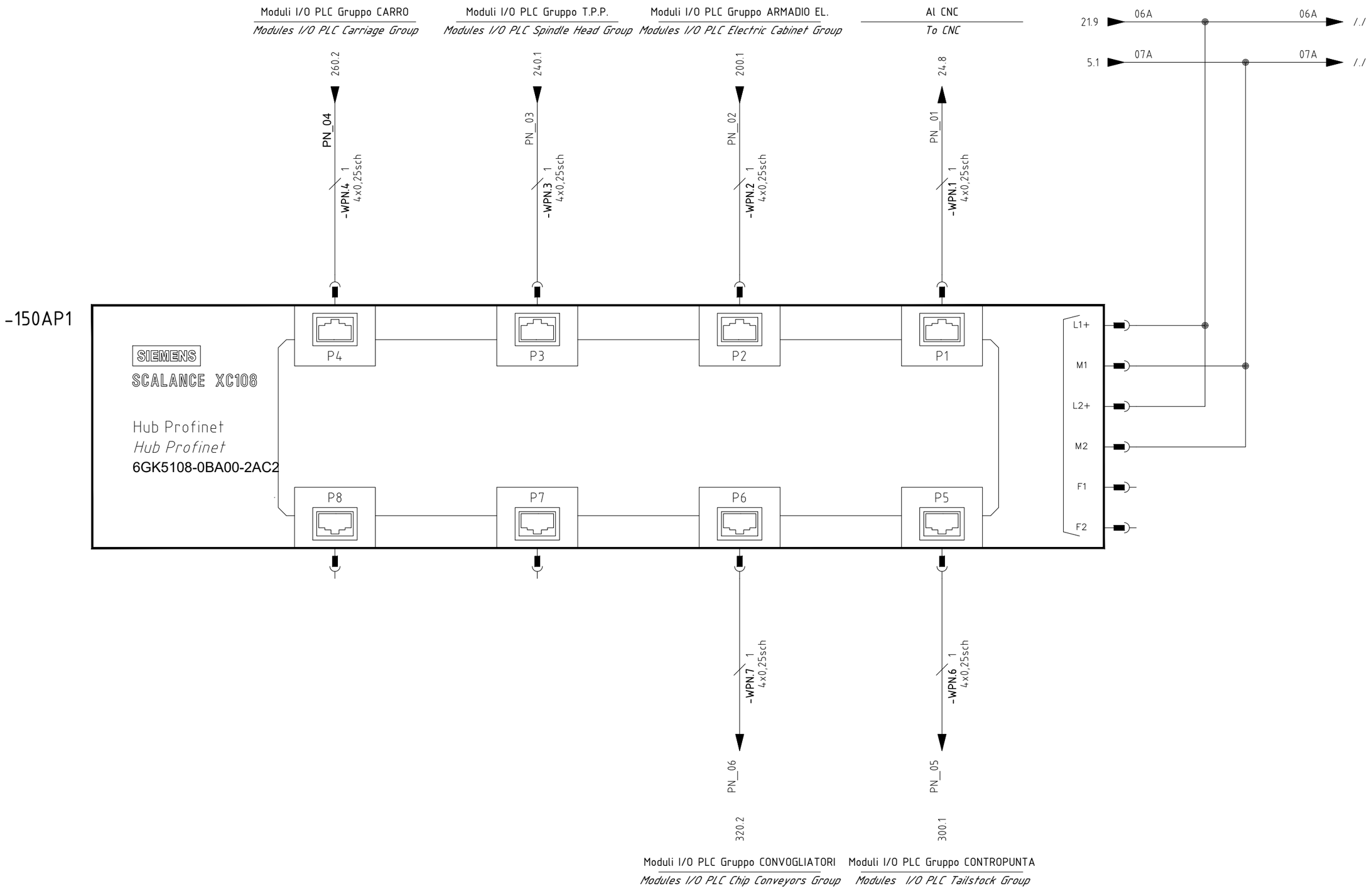

QUESTO DISEGNO E' DI ESCLUSIVA PROPRIETA' DELLA DITTA GIUSEPPE GIANA S.r.l. CON DIVIETO DI RIPRODURLO O DI RENDERLO COMUNQUE NOTO A TERZI A TERMINI DI LEGGE

Giuseppe Giana S.r.l.
COSTRUZIONE MACCHINE UTENSILI
MAGNAGO (MI) ITALIA TEL. 0331/657380 - www.giana.it

DRWG N. 24_0086	Machine Tool Lathe	Description Moduli I/O PLC Profinet HUB *Modules I/O PLC Profinet HUB*	PAGE 150
EQUIP MAN. Husnain M.	OPERATION Electric Diagram		
MODEL GGTRONIC 1800 Single X CNC 820 x 9000		Order	Commission 24_0086
Nome File 24_0086_Jobson	Data 25/07/2025		NEXT PAGE 200

QUESTO DISEGNO E' DI ESCLUSIVA PROPRIETA' DELLA DITTA GIUSEPPE GIANA S.r.l. CON DIVIETO DI RIPRODURLO O DI RENDERLO COMUNQUE NOTO A TERZI A TERMINI DI LEGGE

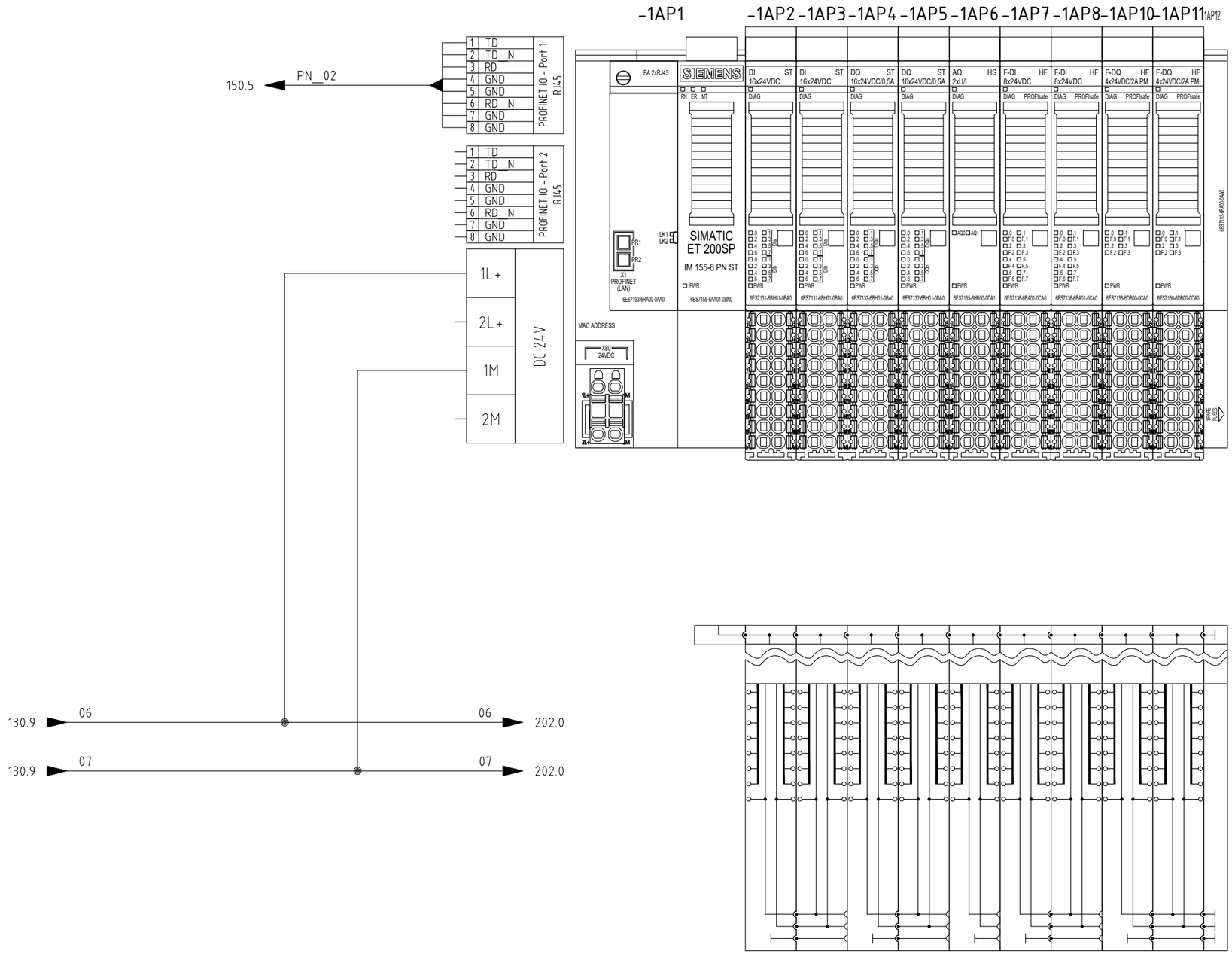

Giuseppe Giana S.r.l. COSTRUZIONE MACCHINE UTENSILI **MAGNAGO (MI) ITALIA TEL. 0331/657380 - www.giana.it**	DRWG N. 24_0086	Machine Tool Lathe	Description Moduli I/O PLC Gruppo ARMADIO EL. - Layout *Modules I/O PLC Group EL. CABINET - Layout*
	EQUIP MAN. Husnain M.	OPERATION Electric Diagram	
	MODEL GGTRONIC 1800 Single X CNC 820 x 9000		Order / Commission 24_0086
	Nome File 24_0086_Jobson	Data 25/07/2025	

PAGE 200

NEXT PAGE 201

QUESTO DISEGNO E' DI ESCLUSIVA PROPRIETA' DELLA DITTA GIUSEPPE GIANA S.r.l. CON DIVIETO DI RIPRODURLO O DI RENDERLO COMUNQUE NOTO A TERZI A TERMINI DI LEGGE

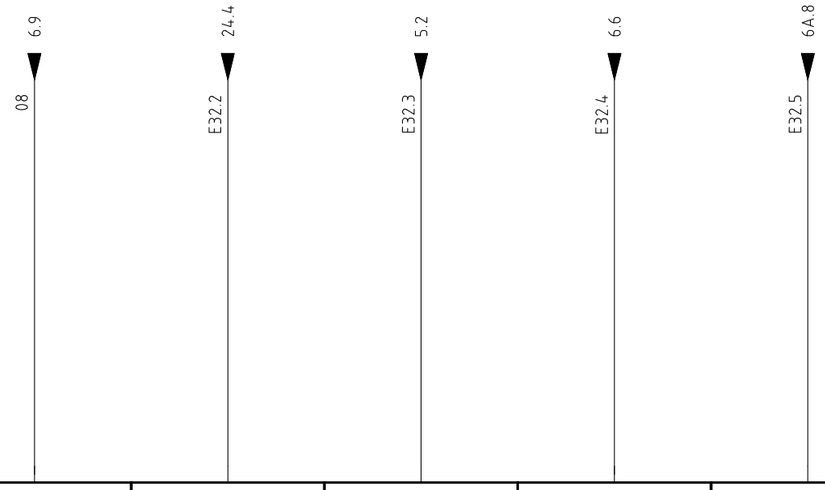

-1AP2

1	2	3	4	5	6	7	8
E32.0	E32.1	E32.2	E32.3	E32.4	E32.5	E32.6	E32.7
CPU: Cpu1 MOD. : 1	CPU: Cpu1 MOD. : 1	CPU: Cpu1 MOD. : 1	CPU: Cpu1 MOD. : 1	CPU: Cpu1 MOD. : 1	CPU: Cpu1 MOD. : 1	CPU: Cpu1 MOD. : 1	CPU: Cpu1 MOD. : 1
Name: -1AP2 Sheet: 200.4	Name: -1AP2 Sheet: 200.4	Name: -1AP2 Sheet: 200.4	Name: -1AP2 Sheet: 200.4	Name: -1AP2 Sheet: 200.4	Name: -1AP2 Sheet: 200.4	Name: -1AP2 Sheet: 200.4	Name: -1AP2 Sheet: 200.4
	Presenza 24VDC uscite (elettrovalvole) 24VDC output presence (electrovalves)	Azionamenti OK assi e emandrini Drives OK axes and spindles	Modulo 5A1 avaria 24V DC module 5A1 24V DC fault	Modulo 6A1 avaria 24V DC module 6A1 24V DC fault	Avaria condizionatore armadio el. 1 El. cabinet cooler 1 fault		

Giuseppe Giana S.r.l.
COSTRUZIONE MACCHINE UTENSILI
MAGNAGO (MI) ITALIA TEL. 0331/657380 - www.giana.it

DRWG N. 24_0086	Machine Tool Lathe	Description: Moduli I/O PLC Gruppo ARMADIO EL. - DI Byte 32 *Modules I/O PLC Group EL. CABINET - DI Byte 32*	PAGE 201
EQUIP MAN. Husnain M.	OPERATION Electric Diagram		
MODEL GGTRONIC 1800 Single X CNC 820 x 9000		Order	Commission 24_0086 / NEXT PAGE 202
Nome File 24_0086_Jobson	Data 25/07/2025		

QUESTO DISEGNO E' DI ESCLUSIVA PROPRIETA' DELLA DITTA GIUSEPPE GIANA S.r.l. CON DIVIETO DI RIPRODURLO O DI RENDERLO COMUNQUE NOTO A TERZI A TERMINI DI LEGGE

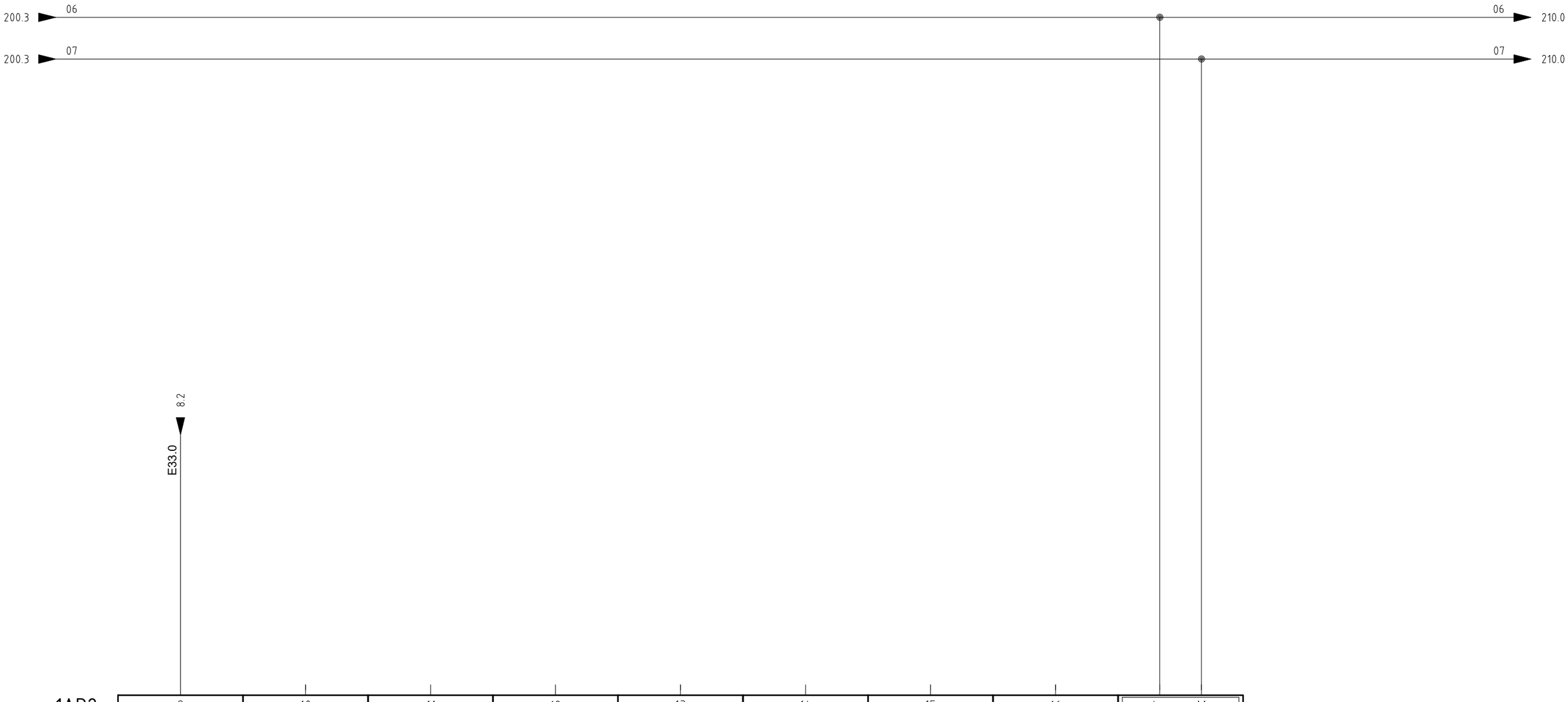

-1AP2

9	10	11	12	13	14	15	16	L+ M
E33.0	E33.1	E33.2	E33.3	E33.4	E33.5	E33.6	E33.7	
CPU: Cpu1 MOD. : 1	CPU: Cpu1 MOD. : 1	CPU: Cpu1 MOD. : 1	CPU: Cpu1 MOD. : 1	CPU: Cpu1 MOD. : 1	CPU: Cpu1 MOD. : 1	CPU: Cpu1 MOD. : 1	CPU: Cpu1 MOD. : 1	CPU: Cpu1 MOD. : 1
Name: -1AP2 Sheet: 200.4	Name: -1AP2 Sheet: 200.4	Name: -1AP2 Sheet: 200.4	Name: -1AP2 Sheet: 200.4	Name: -1AP2 Sheet: 200.4	Name: -1AP2 Sheet: 200.4	Name: -1AP2 Sheet: 200.4	Name: -1AP2 Sheet: 200.4	Name: -1AP2 Sheet: 200.4
Comando inserzione circuiti ausiliari Auxiliary circuits insertion command								

Giuseppe Giana S.r.l.
COSTRUZIONE MACCHINE UTENSILI
MAGNAGO (MI) ITALIA TEL. 0331/657380 - www.giana.it

DRWG N. 24_0086	Machine Tool Lathe	Description Moduli I/O PLC Gruppo ARMADIO EL. - DI Byte 33 *Modules I/O PLC Group EL. CABINET - DI Byte 33*	PAGE 202
EQUIP MAN. Husnain M.	OPERATION Electric Diagram		
MODEL GGTRONIC 1800 Single X CNC 820 x 9000		Order	Commission 24_0086
Nome File 24_0086_Jobson	Data 25/07/2025		NEXT PAGE 204

QUESTO DISEGNO E' DI ESCLUSIVA PROPRIETA' DELLA DITTA GIUSEPPE GIANA S.r.l. CON DIVIETO DI RIPRODURLO O DI RENDERLO COMUNQUE NOTO A TERZI A TERMINI DI LEGGE

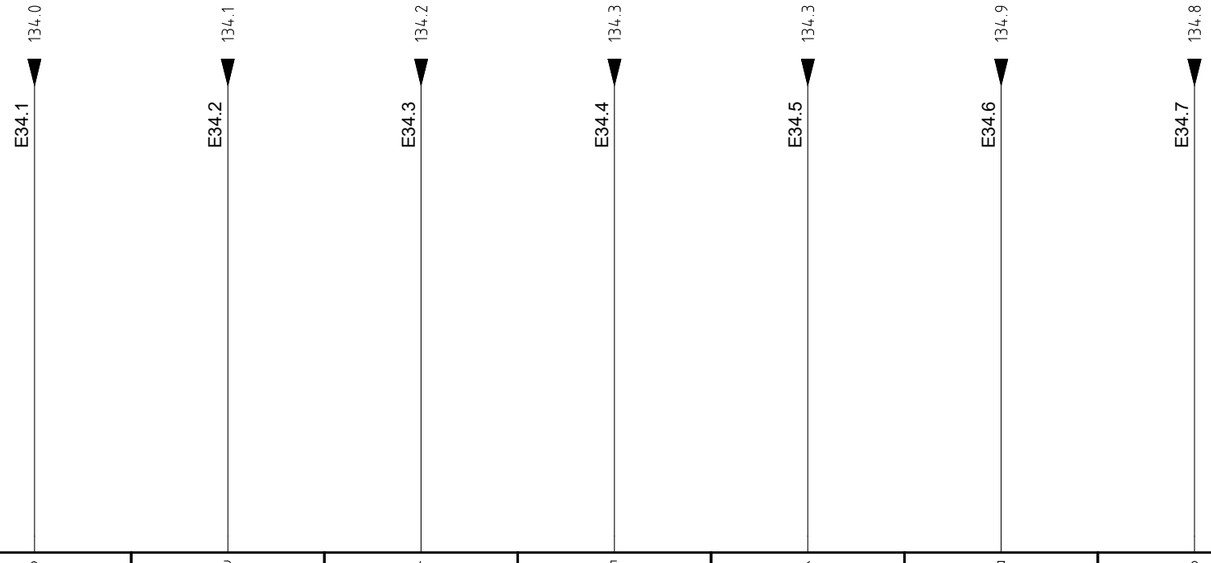

-1AP3

1	2	3	4	5	6	7	8
E34.0	E34.1	E34.2	E34.3	E34.4	E34.5	E34.6	E34.7
CPU: Cpu1 MOD. : 2	CPU: Cpu1 MOD. : 2	CPU: Cpu1 MOD. : 2	CPU: Cpu1 MOD. : 2	CPU: Cpu1 MOD. : 2	CPU: Cpu1 MOD. : 2	CPU: Cpu1 MOD. : 2	CPU: Cpu1 MOD. : 2
Name: -1AP3 / Sheet: 200.4	Name: -1AP3 / Sheet: 200.4	Name: -1AP3 / Sheet: 200.4	Name: -1AP3 / Sheet: 200.4	Name: -1AP3 / Sheet: 200.4	Name: -1AP3 / Sheet: 200.4	Name: -1AP3 / Sheet: 200.4	Name: -1AP3 / Sheet: 200.4
	Torretta utensili TBMA Bit 01 pos. attuale Tools turret TBMA Bit 01 act. position	Torretta utensili TBMA Bit 02 pos. attuale Tools turret TBMA Bit 02 act. position	Torretta utensili TBMA Bit 04 pos. attuale Tools turret TBMA Bit 04 act. position	Torretta utensili TBMA Bit 08 pos. attuale Tools turret TBMA Bit 08 act. position	Torretta utensili TBMA Bit 16 pos. attuale Tools turret TBMA Bit 16 act. position	Torretta utensili TBMA Torretta bloccata Tools turret TBMA Turret locked	Torretta utensili TBMA Torretta in posizione Tools turret TBMA Turret in position

Giuseppe Giana S.r.l.
COSTRUZIONE MACCHINE UTENSILI
MAGNAGO (MI) ITALIA TEL. 0331/657380 - www.giana.it

DRWG N. 24_0086	Machine Tool Lathe	Description: Moduli I/O PLC Gruppo ARMADIO EL. - DI Byte 35 *Modules I/O PLC Group EL. CABINET - DI Byte 35*	PAGE 204
EQUIP MAN. Husnain M.	OPERATION Electric Diagram		
MODEL GGTRONIC 1800 Single X CNC 820 x 9000		Order	Commission 24_0086
Nome File 24_0086_Jobson	Data 25/07/2025		NEXT PAGE 206

QUESTO DISEGNO E' DI ESCLUSIVA PROPRIETA' DELLA DITTA GIUSEPPE GIANA S.r.l. CON DIVIETO DI RIPRODURLO O DI RENDERLO COMUNQUE NOTO A TERZI A TERMINI DI LEGGE

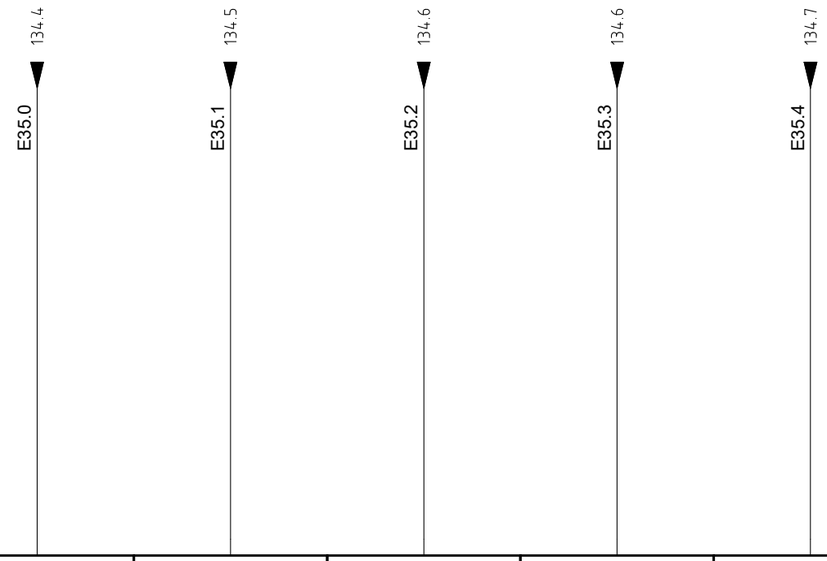

-1AP3

9	10	11	12	13	14	15	16	L+ M
E35.0	E35.1	E35.2	E35.3	E35.4	E35.5	E35.6	E35.7	
CPU: Cpu1 MOD. : 2	CPU: Cpu1 MOD. : 2	CPU: Cpu1 MOD. : 2	CPU: Cpu1 MOD. : 2	CPU: Cpu1 MOD. : 2	CPU: Cpu1 MOD. : 2	CPU: Cpu1 MOD. : 2	CPU: Cpu1 MOD. : 2	CPU: Cpu1 MOD. : 2
Name: -1AP3 Sheet: 200.4	Name: -1AP3 Sheet: 200.4	Name: -1AP3 Sheet: 200.4	Name: -1AP3 Sheet: 200.4	Name: -1AP3 Sheet: 200.4	Name: -1AP3 Sheet: 200.4	Name: -1AP3 Sheet: 200.4	Name: -1AP3 Sheet: 200.4	Name: -1AP3 Sheet: 200.4
Torretta utensili TBMA Bit 01 cod. allarmi Tools turret TBMA Bit 01 alarms cod.	Torretta utensili TBMA Bit 02 cod. allarmi Tools turret TBMA Bit 02 alarms cod.	Torretta utensili TBMA Bit 04 cod. allarmi Tools turret TBMA Bit 04 alarms cod.	Torretta utensili TBMA Bit 08 cod. allarmi Tools turret TBMA Bit 08 alarms cod	Torretta utensili TBMA Bit 16 cod. allarmi Tools turret TBMA Bit 16 alarms cod.				

Giuseppe Giana S.r.l.
COSTRUZIONE MACCHINE UTENSILI
MAGNAGO (MI) ITALIA TEL. 0331/657380 - www.giana.it

DRWG N. 24_0086	Machine Tool Lathe	Description Moduli I/O PLC Gruppo ARMADIO EL. - DI Byte 37 *Modules I/O PLC Group EL. CABINET - DI Byte 37*	PAGE 206
EQUIP MAN. Husnain M.	OPERATION Electric Diagram		
MODEL GGTRONIC 1800 Single X CNC 820 x 9000		Order	Commission 24_0086
Nome File 24_0086_Jobson	Data 25/07/2025		NEXT PAGE 209

QUESTO DISEGNO E' DI ESCLUSIVA PROPRIETA' DELLA DITTA GIUSEPPE GIANA S.r.l. CON DIVIETO DI RIPRODURLO O DI RENDERLO COMUNQUE NOTO A TERZI A TERMINI DI LEGGE

0 1 2 3 4 5 6 7 8 9

-1AP4

1	2	3	4	5	6	7	8
Abilitazione NCU DI-0 Power Enable NCU Enable DI-0 Power Enable	Abilitazione NCU DI-1 (OFF 1) Rapid NCU Enable DI-1 Rapid Stop	Comando lampada inserzione ausiliari Aux. circuits insertion lamp				Comando accensione luci macchina Working zone lights command	
Name: -1AP4 Sheet: 200.4	Name: -1AP4 Sheet: 200.4	Name: -1AP4 Sheet: 200.4	Name: -1AP4 Sheet: 200.4	Name: -1AP4 Sheet: 200.4	Name: -1AP4 Sheet: 200.4	Name: -1AP4 Sheet: 200.4	Name: -1AP4 Sheet: 200.4
CPU: Cpu1 MOD. : 3	CPU: Cpu1 MOD. : 3	CPU: Cpu1 MOD. : 3	CPU: Cpu1 MOD. : 3	CPU: Cpu1 MOD. : 3	CPU: Cpu1 MOD. : 3	CPU: Cpu1 MOD. : 3	CPU: Cpu1 MOD. : 3
A32.0	A32.1	A32.2	A32.3	A32.4	A32.5	A32.6	A32.7

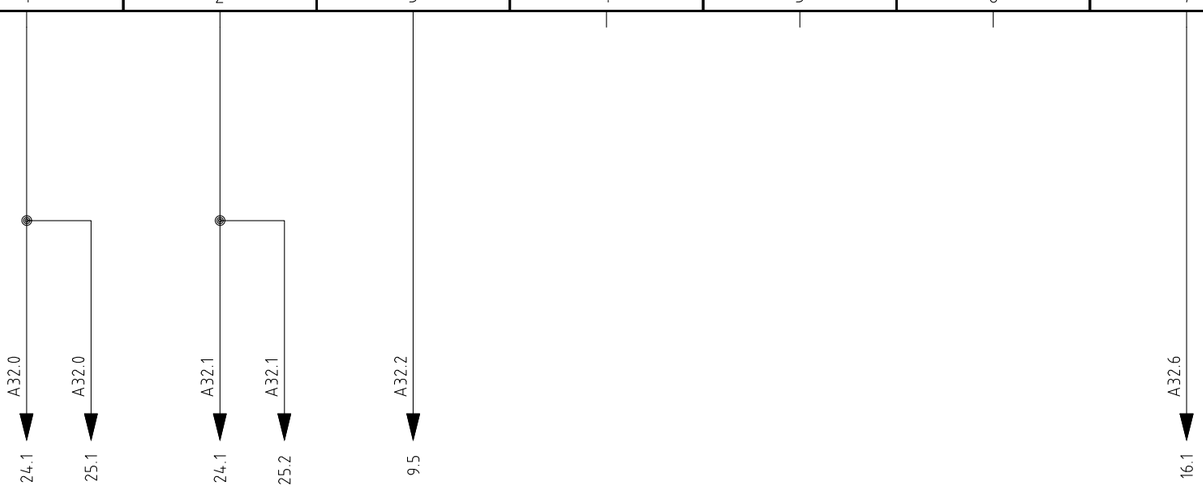

Giuseppe Giana S.r.l.
COSTRUZIONE MACCHINE UTENSILI
MAGNAGO (MI) ITALIA TEL. 0331/657380 - www.giana.it

DRWG N. 24_0086	Machine Tool Lathe	Description Moduli I/O PLC Gruppo ARMADIO EL. - DO Byte 32 *Modules I/O PLC Group EL. CABINET - DO Byte 32*	PAGE 209
EQUIP MAN. Husnain M.	OPERATION Electric Diagram		
MODEL GGTRONIC 1800 Single X CNC 820 x 9000		Order / Commission 24_0086	NEXT PAGE 210
Nome File 24_0086_Jobson	Data 25/07/2025		

QUESTO DISEGNO E' DI ESCLUSIVA PROPRIETA' DELLA DITTA GIUSEPPE GIANA S.r.l. CON DIVIETO DI RIPRODURLO O DI RENDERLO COMUNQUE NOTO A TERZI A TERMINI DI LEGGE

0 1 2 3 4 5 6 7 8 9

-1AP4

Name: -1AP4 Sheet: 200.4	Name: -1AP4 Sheet: 200.4	Name: -1AP4 Sheet: 200.4	Name: -1AP4 Sheet: 200.4	Name: -1AP4 Sheet: 200.4	Name: -1AP4 Sheet: 200.4	Name: -1AP4 Sheet: 200.4	Name: -1AP4 Sheet: 200.4
CPU: Cpu1 MOD. : 3	CPU: Cpu1 MOD. : 3	CPU: Cpu1 MOD. : 3	CPU: Cpu1 MOD. : 3	CPU: Cpu1 MOD. : 3	CPU: Cpu1 MOD. : 3	CPU: Cpu1 MOD. : 3	CPU: Cpu1 MOD. : 3
A33.0	A33.1	A33.2	A33.3	A33.4	A33.5	A33.6	A33.7
9	10	11	12	13	14	15	16
							L+ M

202.9 06 → 06 213.0

202.9 07 → 07 213.0

Giuseppe Giana S.r.l. COSTRUZIONE MACCHINE UTENSILI	DRWG N. 24_0086	Machine Tool Lathe	Description Moduli I/O PLC Gruppo ARMADIO EL. - DO Byte 33 *Modules I/O PLC Group EL. CABINET - DO Byte 33*	PAGE 210
	EQUIP MAN. Husnain M.	OPERATION Electric Diagram		
MAGNAGO (MI) ITALIA TEL. 0331/657380 - www.giana.it	MODEL GGTRONIC 1800 Single X CNC 820 x 9000		Order / Commission 24_0086	NEXT PAGE 211
	Nome File 24_0086_Jobson	Data 25/07/2025		

QUESTO DISEGNO E' DI ESCLUSIVA PROPRIETA' DELLA DITTA GIUSEPPE GIANA S.r.l. CON DIVIETO DI RIPRODURLO O DI RENDERLO COMUNQUE NOTO A TERZI A TERMINI DI LEGGE

-1AP5

1	2	3	4	5	6	7	8
Torretta utensili TBMA Bit 01 rich. posizione Tools turret TBMA Bit 01 position req.	Torretta utensili TBMA Bit 02 rich. posizione Tools turret TBMA Bit 02 position req.	Torretta utensili TBMA Bit 04 rich. posizione Tools turret TBMA Bit 04 position req	Torretta utensili TBMA Bit 08 rich. posizione Tools turret TBMA Bit 08 position req	Torretta utensili TBMA Bit 16 rich. posizione Tools turret TBMA Bit 16 position req.	Torretta utensili TBMA Bit parità rich. posiz. Tools turret TBMA Bit parity position req	Torretta utensili TBMA Strobe rich. posizione Tools turret TBMA Strobe position req.	
Name: -1AP5 Sheet: 200.5	Name: -1AP5 Sheet: 200.5	Name: -1AP5 Sheet: 200.5	Name: -1AP5 Sheet: 200.5	Name: -1AP5 Sheet: 200.5	Name: -1AP5 Sheet: 200.5	Name: -1AP5 Sheet: 200.5	Name: -1AP5 Sheet: 200.5
CPU: Cpu1 MOD. : 4	CPU: Cpu1 MOD. : 4	CPU: Cpu1 MOD. : 4	CPU: Cpu1 MOD. : 4	CPU: Cpu1 MOD. : 4	CPU: Cpu1 MOD. : 4	CPU: Cpu1 MOD. : 4	CPU: Cpu1 MOD. : 4
A36.0	A36.1	A36.2	A36.3	A36.4	A36.5	A36.6	A36.7

A36.0 → 133.4
A36.1 → 133.5
A36.2 → 133.5
A36.3 → 133.6
A36.4 → 133.7
A36.5 → 133.8
A36.6 → 133.8

QUESTO DISEGNO E' DI ESCLUSIVA PROPRIETA' DELLA DITTA GIUSEPPE GIANA S.r.l. CON DIVIETO DI RIPRODURLO O DI RENDERLO COMUNQUE NOTO A TERZI A TERMINI DI LEGGE

-1AP5

	Torretta utensili TBMA Bit 01 modalità Tools turret TBMA Bit 01 modality	Torretta utensili TBMA Bit 02 modalità Tools turret TBMA Bit 02 modality	Torretta utensili TBMA Bit 04 modalità Tools turret TBMA Bit 04 modality					
Name: -1AP5 Sheet: 200.5	Name: -1AP5 Sheet: 200.5	Name: -1AP5 Sheet: 200.5	Name: -1AP5 Sheet: 200.5	Name: -1AP5 Sheet: 200.5	Name: -1AP5 Sheet: 200.5	Name: -1AP5 Sheet: 200.5	Name: -1AP5 Sheet: 200.5	Name: -1AP5 Sheet: 200.5
CPU: Cpu1 MOD. : 4	CPU: Cpu1 MOD. : 4	CPU: Cpu1 MOD. : 4	CPU: Cpu1 MOD. : 4	CPU: Cpu1 MOD. : 4	CPU: Cpu1 MOD. : 4	CPU: Cpu1 MOD. : 4	CPU: Cpu1 MOD. : 4	CPU: Cpu1 MOD. : 4
A37.0	A37.1	A37.2	A37.3	A37.4	A37.5	A37.6	A37.7	
9	10	11	12	13	14	15	16	L+ M

A37.1 → 133.1

A37.2 → 133.2

A37.3 → 133.2

Giuseppe Giana S.r.l.

COSTRUZIONE MACCHINE UTENSILI

MAGNAGO (MI) ITALIA TEL. 0331/657380 - www.giana.it

DRWG N. 24_0086	Machine Tool Lathe	Description Moduli I/O PLC Gruppo ARMADIO EL. - DO Byte 37 *Modules I/O PLC Group EL. CABINET - DO Byte 37*	PAGE 212
EQUIP MAN. Husnain M.	OPERATION Electric Diagram		
MODEL GGTRONIC 1800 Single X CNC 820 x 9000		Order	Commission 24_0086
Nome File 24_0086_Jobson	Data 25/07/2025		NEXT PAGE 213

QUESTO DISEGNO E' DI ESCLUSIVA PROPRIETA' DELLA DITTA GIUSEPPE GIANA S.r.l. CON DIVIETO DI RIPRODURLO O DI RENDERLO COMUNQUE NOTO A TERZI A TERMINI DI LEGGE

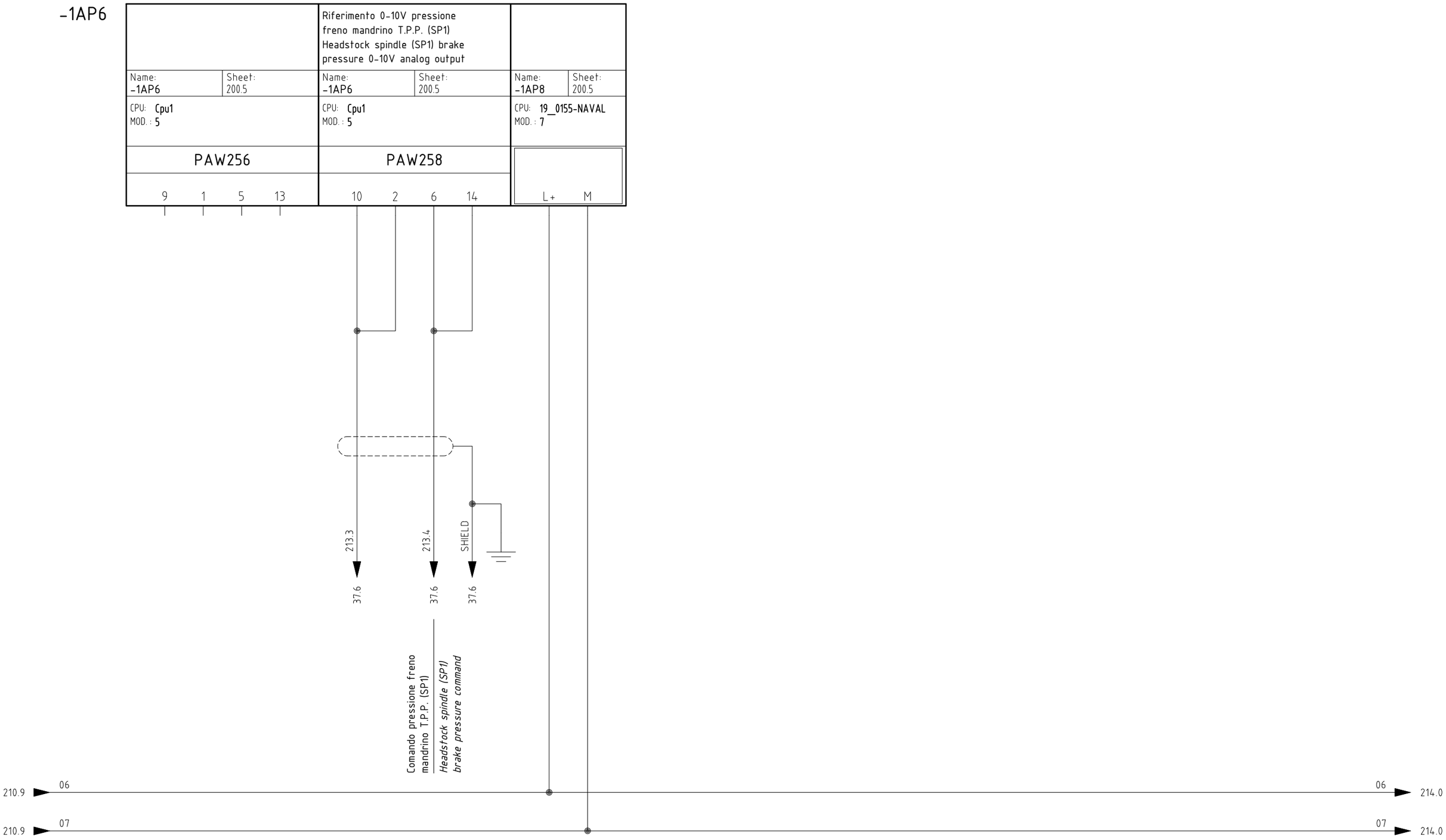

Giuseppe Giana S.r.l.
COSTRUZIONE MACCHINE UTENSILI
MAGNAGO (MI) ITALIA TEL. 0331/657380 - www.giana.it

DRWG N. 24_0086	Machine Tool Lathe	Description Moduli I/O PLC Gruppo ARMADIO EL. - PAW 256-258 *Modules I/O PLC Group EL. CABINET - PAW 256-258*	PAGE 213
EQUIP MAN. Husnain M.	OPERATION Electric Diagram		
MODEL GGTRONIC 1800 Single X CNC 820 x 9000		Order	Commission 24_0086
Nome File 24_0086_Jobson	Data 25/07/2025		NEXT PAGE 214

QUESTO DISEGNO E' DI ESCLUSIVA PROPRIETA' DELLA DITTA GIUSEPPE GIANA S.r.l. CON DIVIETO DI RIPRODURLO O DI RENDERLO COMUNQUE NOTO A TERZI A TERMINI DI LEGGE

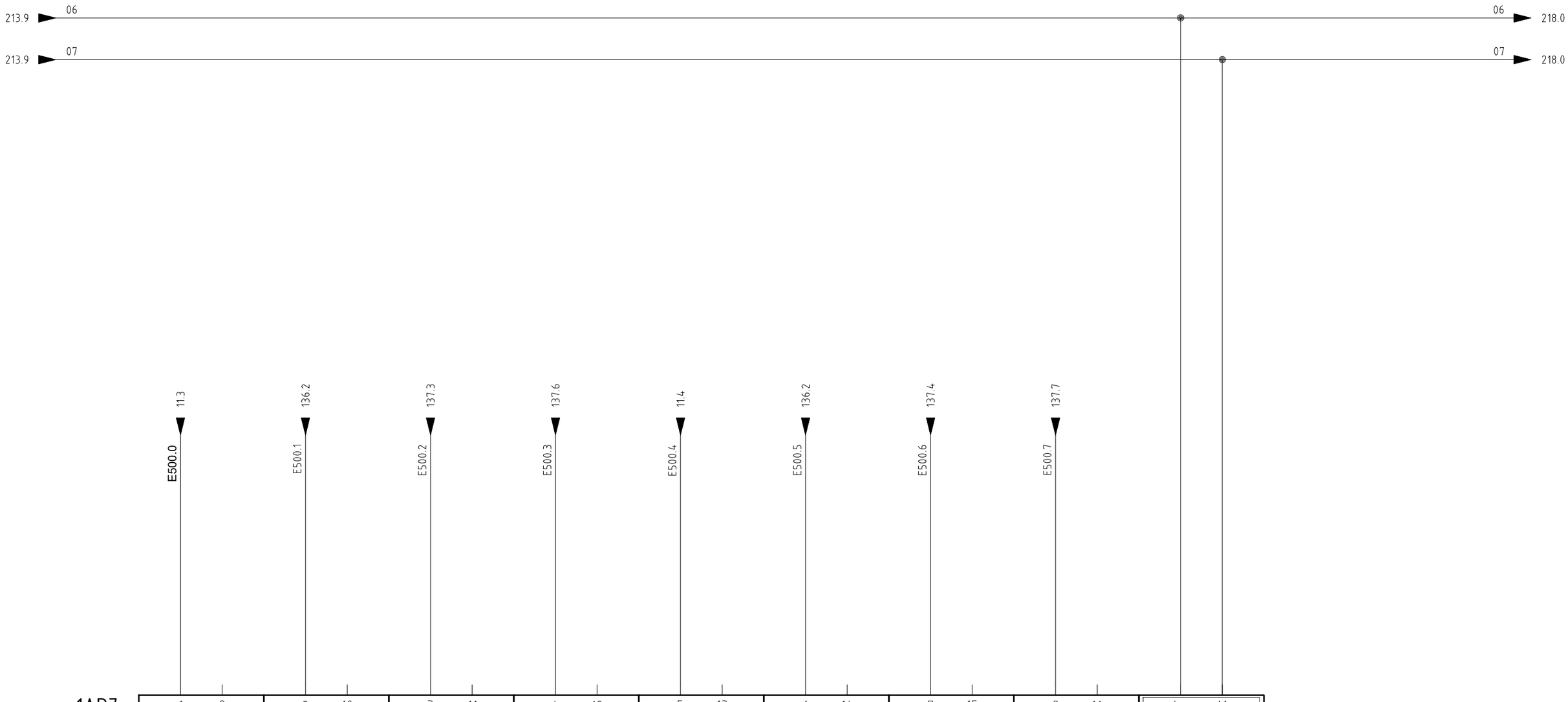

Giuseppe Giana S.r.l.
COSTRUZIONE MACCHINE UTENSILI
MAGNAGO (MI) ITALIA TEL. 0331/657380 - www.giana.it

DRWG N. 24_0086	Machine Tool Lathe	Description Moduli I/O PLC Gruppo ARMADIO EL. - Fail Safe I/O *Modules I/O PLC Group EL. CABINET - Fail Safe I/O*	PAGE 214
EQUIP MAN. Husnain M.	OPERATION Electric Diagram		
MODEL GGTRONIC 1800 Single X CNC 820 x 9000		Order / Commission 24_0086	NEXT PAGE 215
Nome File 24_0086_Jobson	Data 25/07/2025		

QUESTO DISEGNO E' DI ESCLUSIVA PROPRIETA' DELLA DITTA GIUSEPPE GIANA S.r.l. CON DIVIETO DI RIPRODURLO O DI RENDERLO COMUNQUE NOTO A TERZI A TERMINI DI LEGGE

0	1	2	3	4	5	6	7	8	9

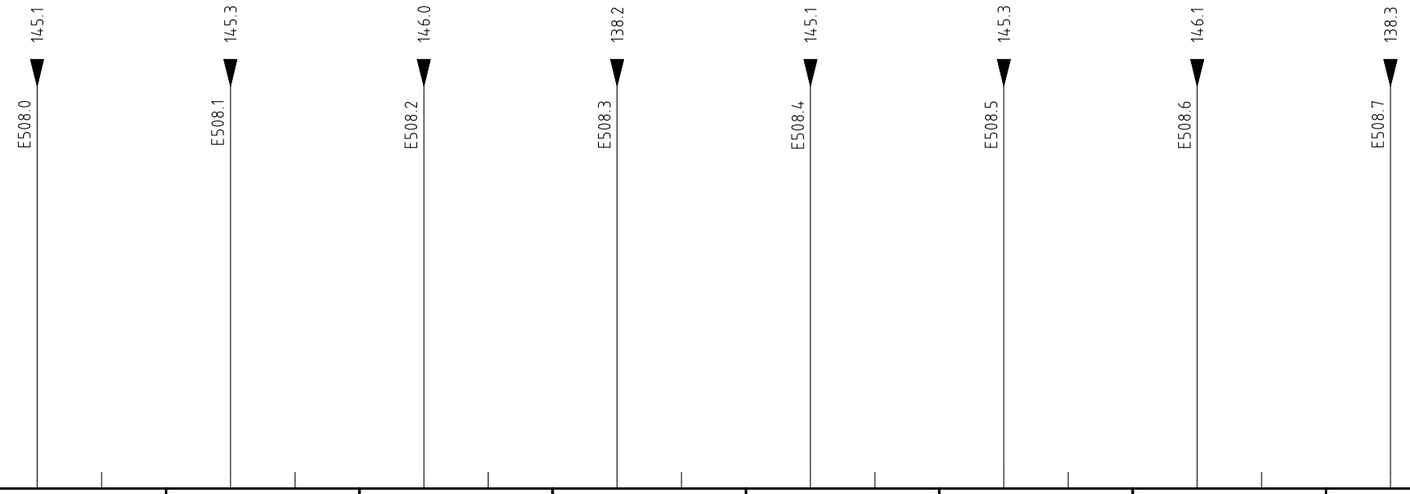

-1AP8

1 9	2 10	3 11	4 12	5 13	6 14	7 15	8 16	L+ M
E508.0	E508.1	E508.2	E508.3	E508.4	E508.5	E508.6	E508.7	
CPU: Cpu1 MOD. : 7	CPU: Cpu1 MOD. : 7	CPU: Cpu1 MOD. : 7	CPU: Cpu1 MOD. : 7	CPU: Cpu1 MOD. : 7	CPU: Cpu1 MOD. : 7	CPU: Cpu1 MOD. : 7	CPU: Cpu1 MOD. : 7	CPU: Cpu1 MOD. : 7
Name: -1AP8 Sheet: 200.5	Name: -1AP8 Sheet: 200.5	Name: -1AP8 Sheet: 200.5	Name: -1AP8 Sheet: 200.5	Name: -1AP8 Sheet: 200.5	Name: -1AP8 Sheet: 200.5	Name: -1AP8 Sheet: 200.5	Name: -1AP8 Sheet: 200.5	Name: -1AP8 Sheet: 200.5
Sel. modale AUTO/SET-TING MCP1 CH.1 Mode sel. AUTO/SET-TING MCP1 CH.1	Pulsante hold to run jog assi MCP1 CH.1 Axes jog hold to run hold to run PB. CH.1	Pulsante hold to run vol. portatile 1 CH.1 Portable handwheel 1 hold to run PB. CH.1	Elettroserr. bloc. porta manut. perim. CH.1 maint. perimeter gate locking device CH.1	Sel. modale AUTO/SET-TING MCP1 CH.2 Mode sel. AUTO/SET-TING MCP1 CH.2	Pulsante hold to run jog assi MCP1 CH.2 Axes jog hold to run hold to run PB. CH.2	Pulsante hold to run vol. portatile 1 CH.2 Portable handwheel 1 hold to run PB. CH.2	Elettroserr. bloc. porta manut. perim. CH.2 maint. perimeter gate locking device CH.2	

Giuseppe Giana S.r.l.
COSTRUZIONE MACCHINE UTENSILI
MAGNAGO (MI) ITALIA TEL. 0331/657380 - www.giana.it

DRWG N. 24_0086	Machine Tool Lathe	Description Moduli I/O PLC Gruppo ARMADIO EL. - Fail Safe I/O *Modules I/O PLC Group EL. CABINET - Fail Safe I/O*	PAGE 215
EQUIP MAN. Husnain M.	OPERATION Electric Diagram		
MODEL GGTRONIC 1800 Single X CNC 820 x 9000		Order / Commission 24_0086	NEXT PAGE 218
Nome File 24_0086_Jobson	Data 25/07/2025		

QUESTO DISEGNO E' DI ESCLUSIVA PROPRIETA' DELLA DITTA GIUSEPPE GIANA S.r.l. CON DIVIETO DI RIPRODURLO O DI RENDERLO COMUNQUE NOTO A TERZI A TERMINI DI LEGGE

0 | 1 | 2 | 3 | 4 | 5 | 6 | 7 | 8 | 9

-1AP10

Relè emergenza (inserzione aux.) CH.1 Emergency relay (aux. insertion) CH.1	Elettroserratura blocco porta accesso zona lavoro 1 Carriage operator access door 1 locking device	Elettroserratura blocco porta zona di lavoro 2 Carriage operator access door 2 locking device	Elettroserratura blocco testa riparo mandrino (SP1) (SP1) spindle safe guard locking device	
Name: -1AP10 / Sheet: 200.6	Name: -1AP10 / Sheet: 200.6	Name: -1AP10 / Sheet: 200.6	Name: -1AP10 / Sheet: 200.6	Name: -1AP10 / Sheet: 200.6
CPU: Cpu1 MOD.: 9	CPU: Cpu1 MOD.: 9	CPU: Cpu1 MOD.: 9	CPU: Cpu1 MOD.: 9	CPU: Cpu1 MOD.: 9
A532.0	A532.1	A532.2	A532.3	
1 9 5 13	2 10 6 14	3 11 7 15	4 12 8 16	L+ M

A532.0 → 9.1

A532.1 → 137.2

A532.2 → 137.5

A532.3 → 136.0

214.9 06 ► 06 ► /./

214.9 07 ► 07 ► /./

Giuseppe Giana S.r.l. COSTRUZIONE MACCHINE UTENSILI MAGNAGO (MI) ITALIA TEL. 0331/657380 - www.giana.it	DRWG N. 24_0086	Machine Tool Lathe	Description: Moduli I/O PLC Gruppo ARMADIO EL. - Fail Safe I/O *Modules I/O PLC Group EL. CABINET - Fail Safe I/O*	PAGE 218
	EQUIP MAN. Husnain M.	OPERATION Electric Diagram		
	MODEL GGTRONIC 1800 Single X CNC 820 x 9000		Order	Commission 24_0086 / NEXT PAGE 219
	Nome File 24_0086_Jobson	Data 25/07/2025		

0	1	2	3	4	5	6	7	8	9

-1AP11

					Comando lampada segnalazione acustica Signal/audio lamp command				
Name: -1AP11	Sheet: 200.6	Name: -1AP11	Sheet: 200.6	Name: -1AP11	Sheet: 200.6	Name: -1AP11	Sheet: 200.6	Name: -1AP11	Sheet: 200.6
CPU: Cpu1 MOD.: 10		CPU: Cpu1 MOD.: 10		CPU: Cpu1 MOD.: 10		CPU: Cpu1 MOD.: 10		CPU: Cpu1 MOD.: 10	
A540.0		A540.1		A540.2		A540.3			
1 9 5 13		2 10 6 14		3 11 7 15		4 12 8 16		L+ M	

A540.3
131.2

QUESTO DISEGNO E' DI ESCLUSIVA PROPRIETA' DELLA DITTA GIUSEPPE GIANA S.r.l. CON DIVIETO DI RIPRODURLO O DI RENDERLO COMUNQUE NOTO A TERZI A TERMINI DI LEGGE

Giuseppe Giana S.r.l.
COSTRUZIONE MACCHINE UTENSILI
MAGNAGO (MI) ITALIA TEL. 0331/657380 - www.giana.it

DRWG N. 24_0086	Machine Tool Lathe	Description Moduli I/O PLC Gruppo ARMADIO EL. - Fail Safe I/O *Modules I/O PLC Group EL. CABINET - Fail Safe I/O*	PAGE 219
EQUIP MAN. Husnain M.	OPERATION Electric Diagram		
MODEL GGTRONIC 1800 Single X CNC 820 x 9000		Order / Commission 24_0086	NEXT PAGE 240
Nome File 24_0086_Jobson	Data 25/07/2025		

QUESTO DISEGNO E' DI ESCLUSIVA PROPRIETA' DELLA DITTA GIUSEPPE GIANA S.r.l. CON DIVIETO DI RIPRODURLO O DI RENDERLO COMUNQUE NOTO A TERZI A TERMINI DI LEGGE

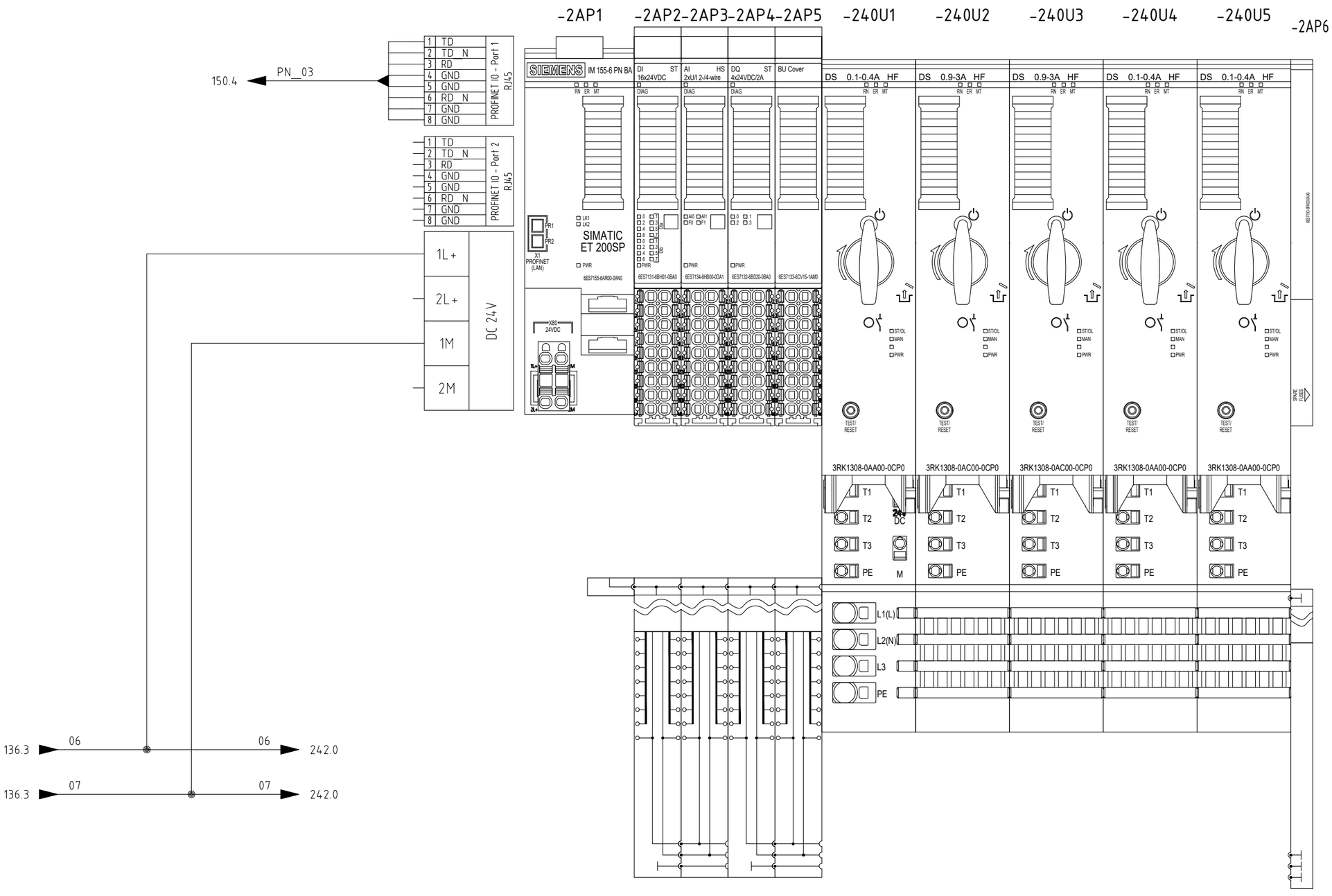

Giuseppe Giana S.r.l.
COSTRUZIONE MACCHINE UTENSILI
MAGNAGO (MI) ITALIA TEL. 0331/657380 - www.giana.it

DRWG N. 24_0086	Machine Tool Lathe	Description Moduli I/O PLC Gruppo T.P.P. - Layout *Modules I/O PLC Group HEADSTOCK - Layout*	PAGE 240
EQUIP MAN. Husnain M.	OPERATION Electric Diagram		
MODEL GGTRONIC 1800 Single X CNC 820 x 9000		Order	Commission 24_0086
Nome File 24_0086_Jobson	Data 25/07/2025		NEXT PAGE 241

QUESTO DISEGNO E' DI ESCLUSIVA PROPRIETA' DELLA DITTA GIUSEPPE GIANA S.r.l. CON DIVIETO DI RIPRODURLO O DI RENDERLO COMUNQUE NOTO A TERZI A TERMINI DI LEGGE

0	1	2	3	4	5	6	7	8	9

32.0 E48.0 | 32.3 E48.4 | 32.3 E48.5 | 32.4 E48.6

-2AP2

1	2	3	4	5	6	7	8
E48.0	E48.1	E48.2	E48.3	E48.4	E48.5	E48.6	E48.7
CPU: Cpu1 MOD. : 1	CPU: Cpu1 MOD. : 1	CPU: Cpu1 MOD. : 1	CPU: Cpu1 MOD. : 1	CPU: Cpu1 MOD. : 1	CPU: Cpu1 MOD. : 1	CPU: Cpu1 MOD. : 1	CPU: Cpu1 MOD. : 1
Name: -2AP2 Sheet: 240.3	Name: -2AP2 Sheet: 240.3	Name: -2AP2 Sheet: 240.3	Name: -2AP2 Sheet: 240.3	Name: -2AP2 Sheet: 240.3	Name: -2AP2 Sheet: 240.3	Name: -2AP2 Sheet: 240.3	Name: -2AP2 Sheet: 240.3
Flussostato olio lub. mandrino T.P.P. (SP1) Headstock spindle (SP1) lubrification oil flow				Min. livello olio centralina idraulica Hydr. unit T.P.P. (SP1) min. oil level	Pressostato di linea centralina idraulica Hydr. unit T.P.P. (SP1) line pressure switch	Termostato raffred. olio freno m T.P.P. (SP1) HD spindle (SP1) brake oil cooling thermostat	Riserva pulsantiera remotata Reserve Portable command

Giuseppe Giana S.r.l.
COSTRUZIONE MACCHINE UTENSILI
MAGNAGO (MI) ITALIA TEL. 0331/657380 - www.giana.it

DRWG N. 24_0086	Machine Tool Lathe	Description: Moduli I/O PLC Gruppo T.P.P. - DI Byte 48 *Modules I/O PLC Group HEADSTOCK - DI Byte 48*	PAGE 241
EQUIP MAN. Husnain M.	OPERATION Electric Diagram		
MODEL GGTRONIC 1800 Single X CNC 820 x 9000		Order	Commission 24_0086 / NEXT PAGE 242
Nome File 24_0086_Jobson	Data 25/07/2025		

QUESTO DISEGNO E' DI ESCLUSIVA PROPRIETA' DELLA DITTA GIUSEPPE GIANA S.r.l. CON DIVIETO DI RIPRODURLO O DI RENDERLO COMUNQUE NOTO A TERZI A TERMINI DI LEGGE

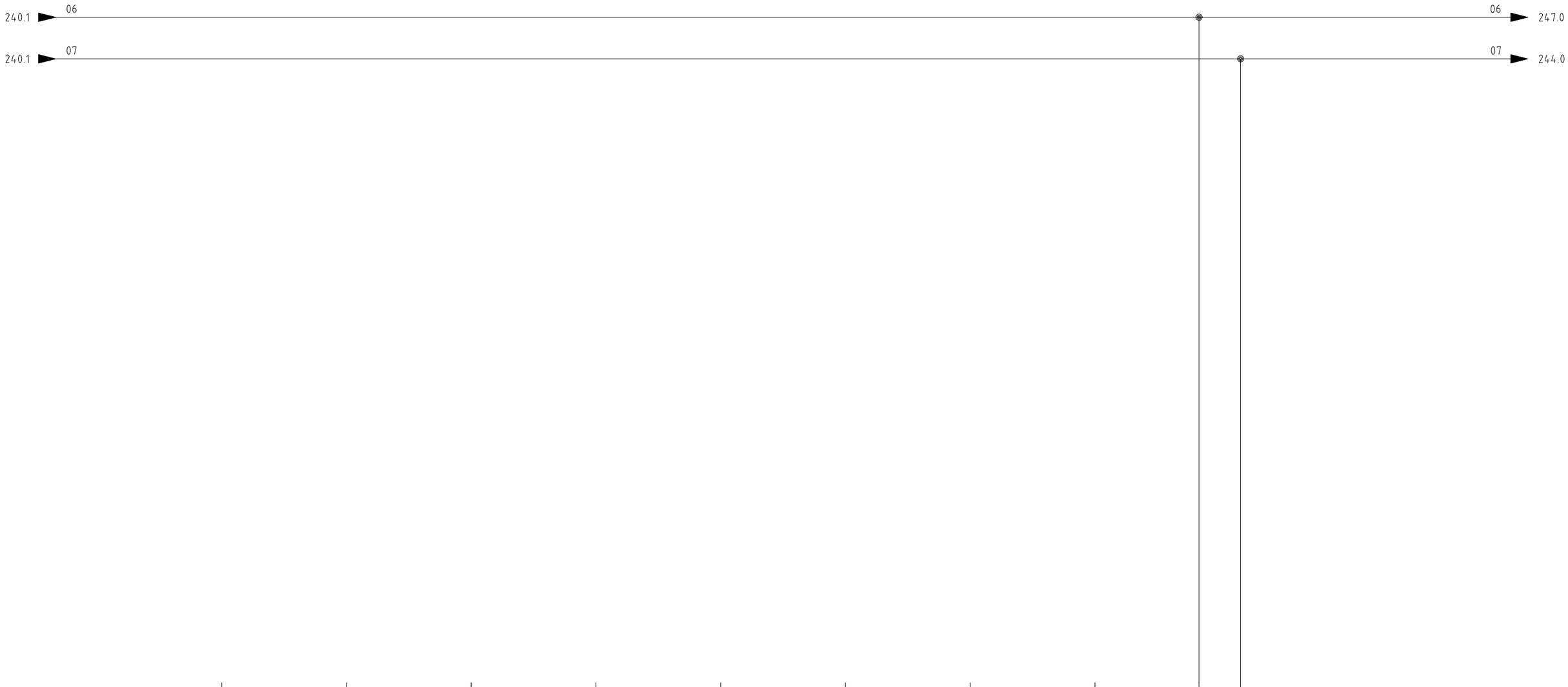

-2AP2

9	10	11	12	13	14	15	16	L+ M
E49.0	E49.1	E49.2	E49.3	E49.4	E49.5	E49.6	E49.7	
CPU: Cpu1 MOD. : 1	CPU: Cpu1 MOD. : 1	CPU: Cpu1 MOD. : 1	CPU: Cpu1 MOD. : 1	CPU: Cpu1 MOD. : 1	CPU: Cpu1 MOD. : 1	CPU: Cpu1 MOD. : 1	CPU: Cpu1 MOD. : 1	CPU: Cpu1 MOD. : 1
Name: -2AP2 Sheet: 240.3	Name: -2AP2 Sheet: 240.3	Name: -2AP2 Sheet: 240.3	Name: -2AP2 Sheet: 240.3	Name: -2AP2 Sheet: 240.3	Name: -2AP2 Sheet: 240.3	Name: -2AP2 Sheet: 240.3	Name: -2AP2 Sheet: 240.3	Name: -2AP2 Sheet: 240.3
				Pulsante JOG + pulsantiera remotata Portable command Jog + button	Pulsante JOG - pulsantiera remotata Portable command JOG - button	Selet. Mandrino (SP1) pulsantiera remotata Spindle (SP1) selection portable command	Riserva pulsantiera remotata Reserve Portable command	

Giuseppe Giana S.r.l.
COSTRUZIONE MACCHINE UTENSILI
MAGNAGO (MI) ITALIA TEL. 0331/657380 - www.giana.it

DRWG N. 24_0086	Machine Tool Lathe	Description Moduli I/O PLC Gruppo T.P.P. - DI Byte 49 *Modules I/O PLC Group HEADSTOCK - DI Byte 49*	PAGE 242
EQUIP MAN. Husnain M.	OPERATION Electric Diagram		
MODEL GGTRONIC 1800 Single X CNC 820 x 9000		Order	Commission 24_0086
Nome File 24_0086_Jobson	Data 25/07/2025		NEXT PAGE 243

QUESTO DISEGNO E' DI ESCLUSIVA PROPRIETA' DELLA DITTA GIUSEPPE GIANA S.r.l. CON DIVIETO DI RIPRODURLO O DI RENDERLO COMUNQUE NOTO A TERZI A TERMINI DI LEGGE

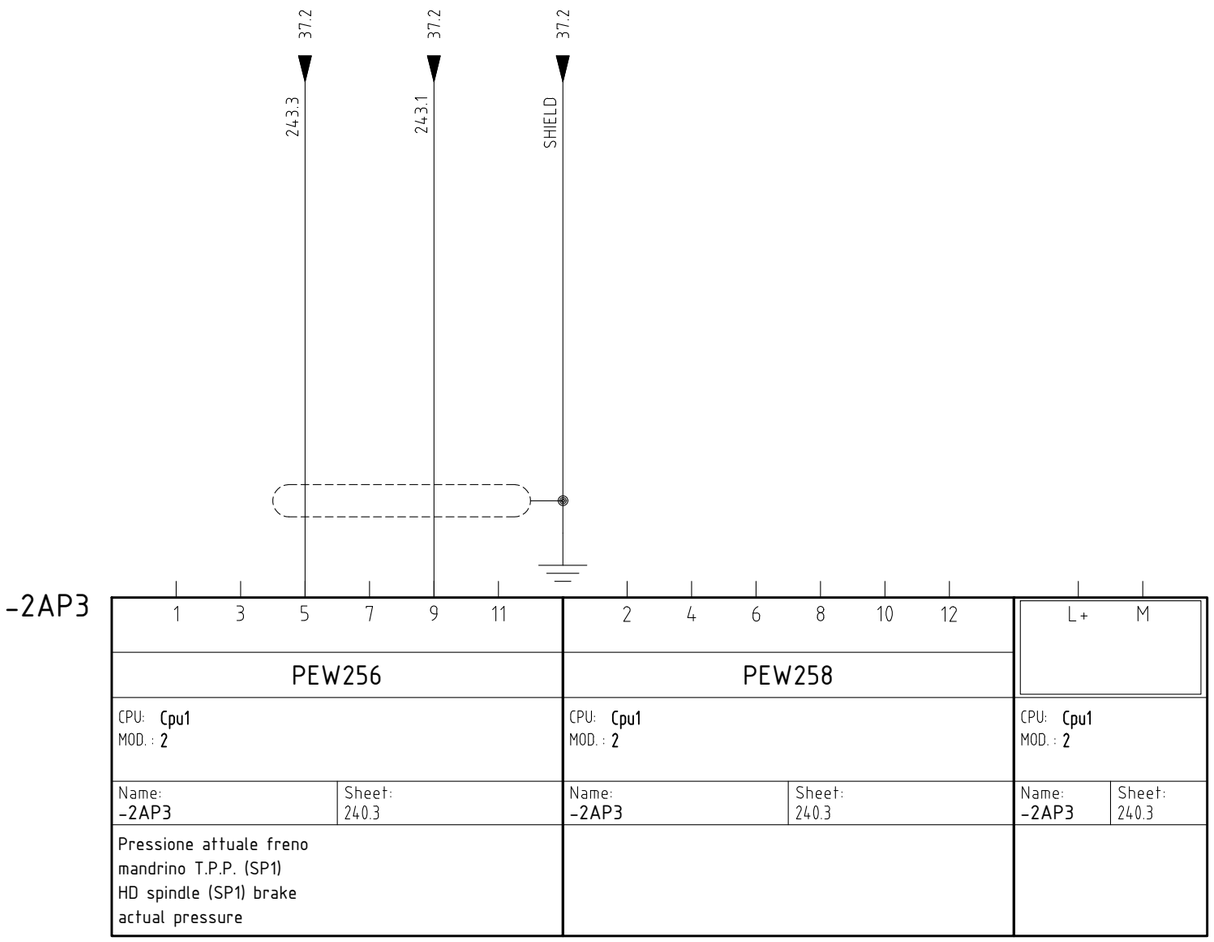

Giuseppe Giana S.r.l.
COSTRUZIONE MACCHINE UTENSILI
MAGNAGO (MI) ITALIA TEL. 0331/657380 - www.giana.it

DRWG N. 24_0086	Machine Tool Lathe	Description Moduli I/O PLC Gruppo T.P.P. - PEW 256-258 *Modules I/O PLC Group HEADSTOCK - PEW 256-258*	PAGE 243
EQUIP MAN. Husnain M.	OPERATION Electric Diagram		
MODEL GGTRONIC 1800 Single X CNC 820 x 9000		Order / Commission 24_0086	NEXT PAGE 244
Nome File 24_0086_Jobson	Data 25/07/2025		

QUESTO DISEGNO E' DI ESCLUSIVA PROPRIETA' DELLA DITTA GIUSEPPE GIANA S.r.l. CON DIVIETO DI RIPRODURLO O DI RENDERLO COMUNQUE NOTO A TERZI A TERMINI DI LEGGE

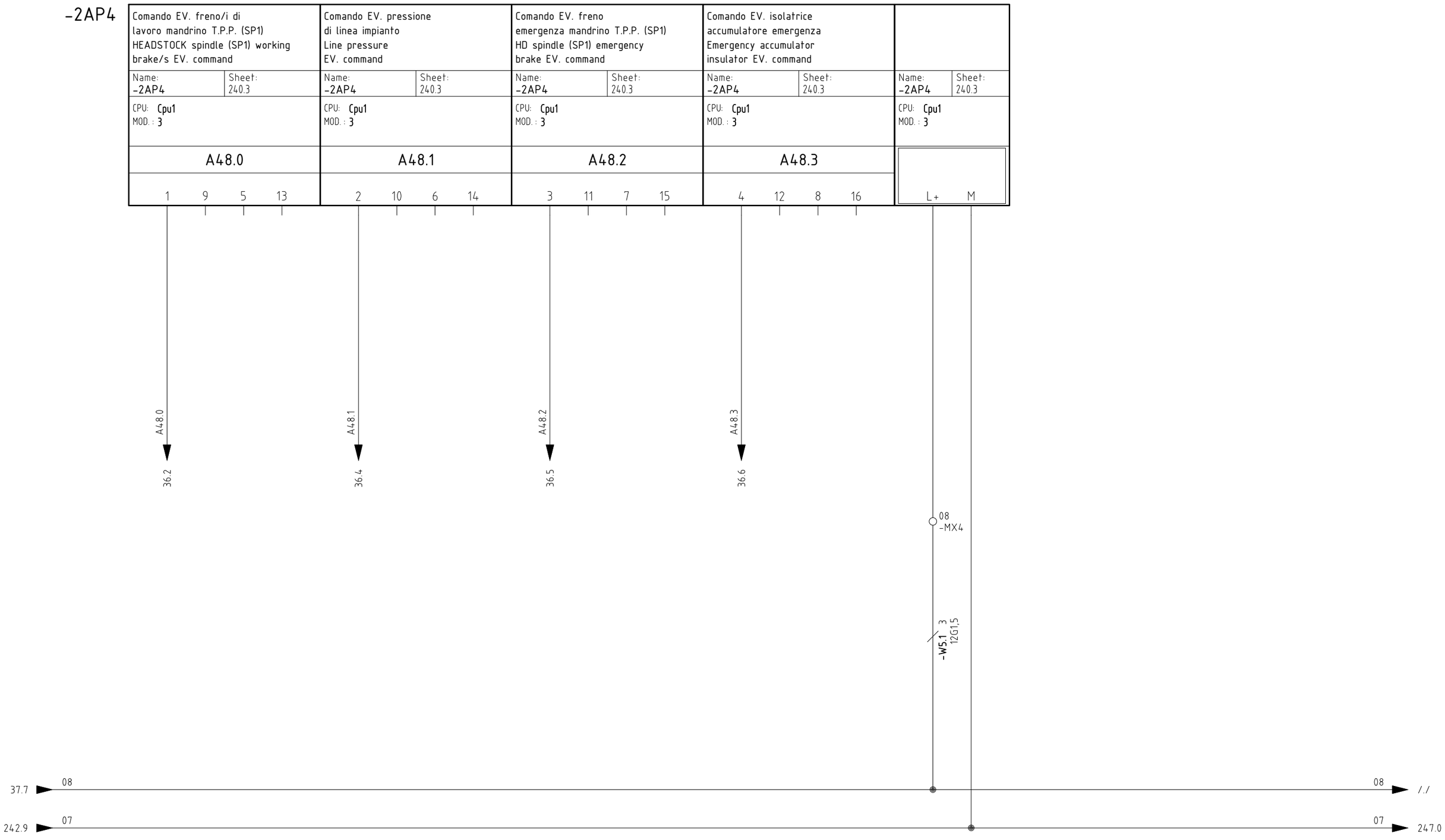

Giuseppe Giana S.r.l.
COSTRUZIONE MACCHINE UTENSILI
MAGNAGO (MI) ITALIA TEL. 0331/657380 - www.giana.it

DRWG N. 24_0086	Machine Tool Lathe	Description Moduli I/O PLC Gruppo T.P.P. - DO Byte 48 *Modules I/O PLC Group HEADSTOCK - DO Byte 48*	PAGE 244
EQUIP MAN. Husnain M.	OPERATION Electric Diagram		
MODEL GGTRONIC 1800 Single X CNC 820 x 9000		Order	Commission 24_0086
Nome File 24_0086_Jobson	Data 25/07/2025		NEXT PAGE 247

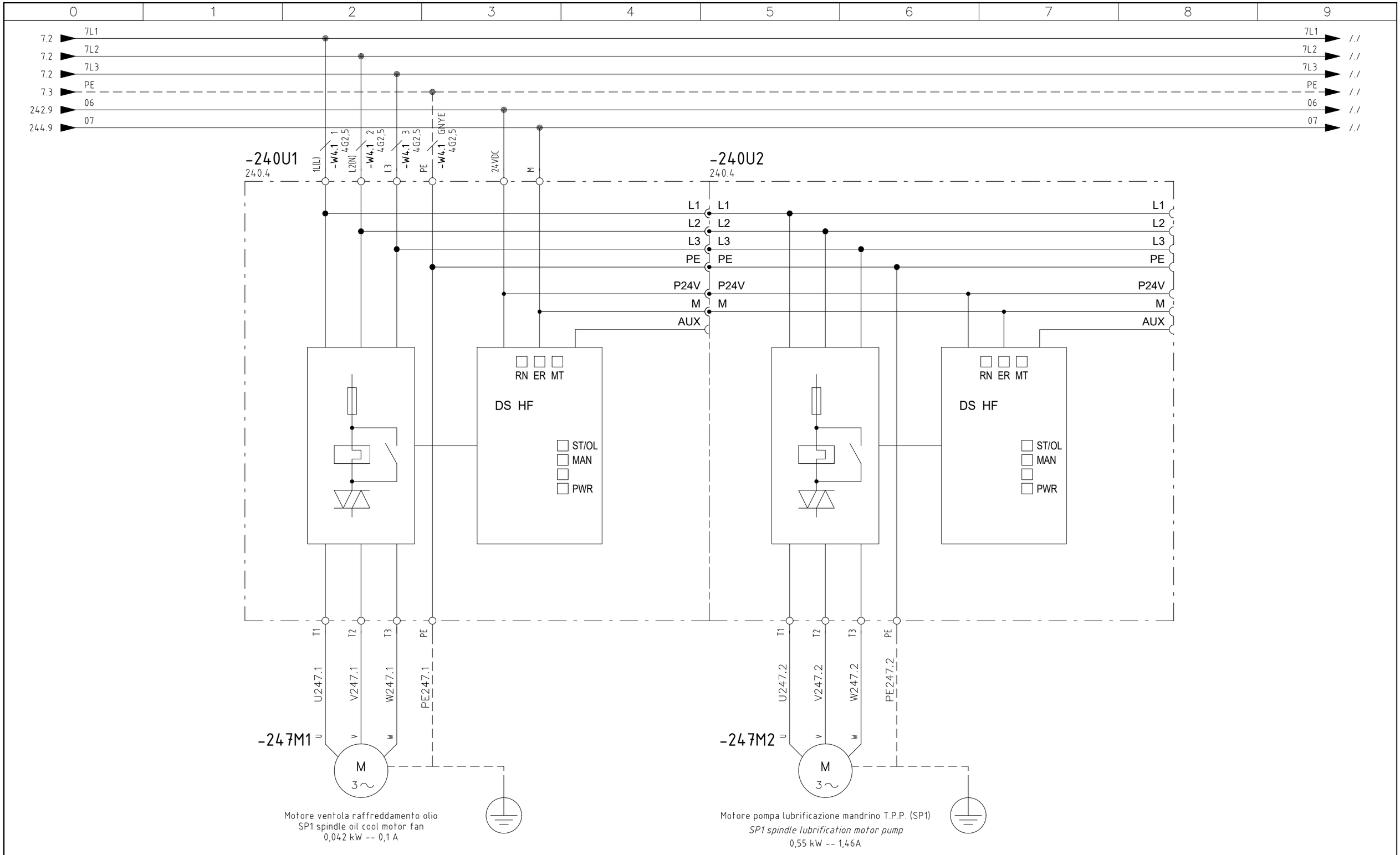

QUESTO DISEGNO E' DI ESCLUSIVA PROPRIETA' DELLA DITTA GIUSEPPE GIANA S.r.l. CON DIVIETO DI RIPRODURLO O DI RENDERLO COMUNQUE NOTO A TERZI A TERMINI DI LEGGE

Giuseppe Giana S.r.l.
COSTRUZIONE MACCHINE UTENSILI
MAGNAGO (MI) ITALIA TEL. 0331/657380 - www.giana.it

DRWG N. 24_0086	Machine Tool Lathe	Description Moduli I/O PLC Gruppo T.P.P. - Avviatori motore *Modules I/O PLC Group HEADSTOCK - Motor starters*	PAGE 247
EQUIP MAN. Husnain M.	OPERATION Electric Diagram		
MODEL GGTRONIC 1800 Single X CNC 820 x 9000		Order	Commission 24_0086
Nome File 24_0086_Jobson	Data 25/07/2025		NEXT PAGE 248

QUESTO DISEGNO E' DI ESCLUSIVA PROPRIETA' DELLA DITTA GIUSEPPE GIANA S.r.l. CON DIVIETO DI RIPRODURLO O DI RENDERLO COMUNQUE NOTO A TERZI A TERMINI DI LEGGE

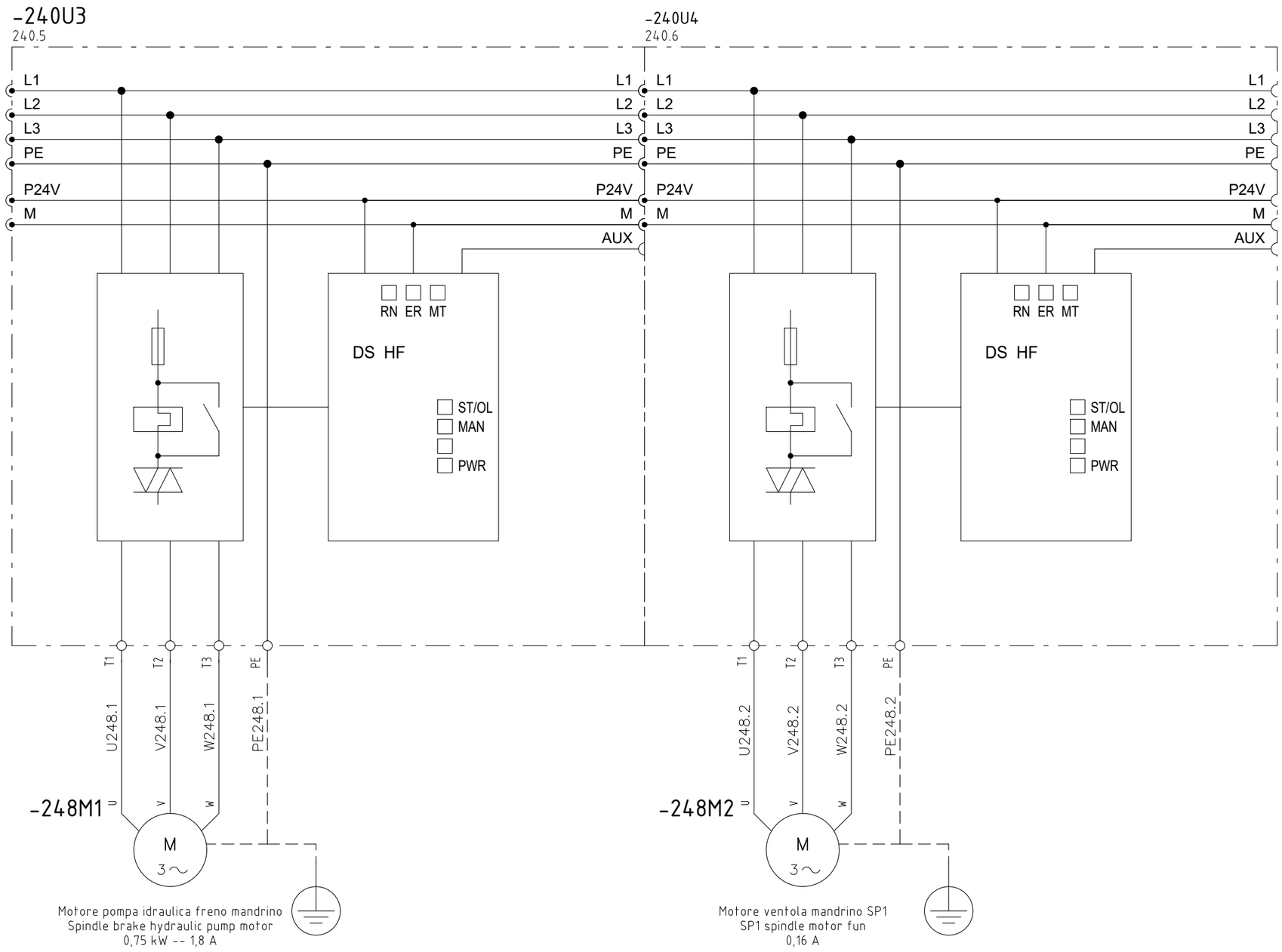

Giuseppe Giana S.r.l.
COSTRUZIONE MACCHINE UTENSILI
MAGNAGO (MI) ITALIA TEL. 0331/657380 - www.giana.it

DRWG N. 24_0086	Machine Tool Lathe	Description Moduli I/O PLC Gruppo T.P.P. - Avviatori motore *Modules I/O PLC Group HEADSTOCK - Motor starters*	PAGE 248
EQUIP MAN. Husnain M.	OPERATION Electric Diagram		
MODEL GGTRONIC 1800 Single X CNC 820 x 9000		Order	Commission 24_0086
Nome File 24_0086_Jobson	Data 25/07/2025		NEXT PAGE 249

QUESTO DISEGNO E' DI ESCLUSIVA PROPRIETA' DELLA DITTA GIUSEPPE GIANA S.r.l. CON DIVIETO DI RIPRODURLO O DI RENDERLO COMUNQUE NOTO A TERZI A TERMINI DI LEGGE

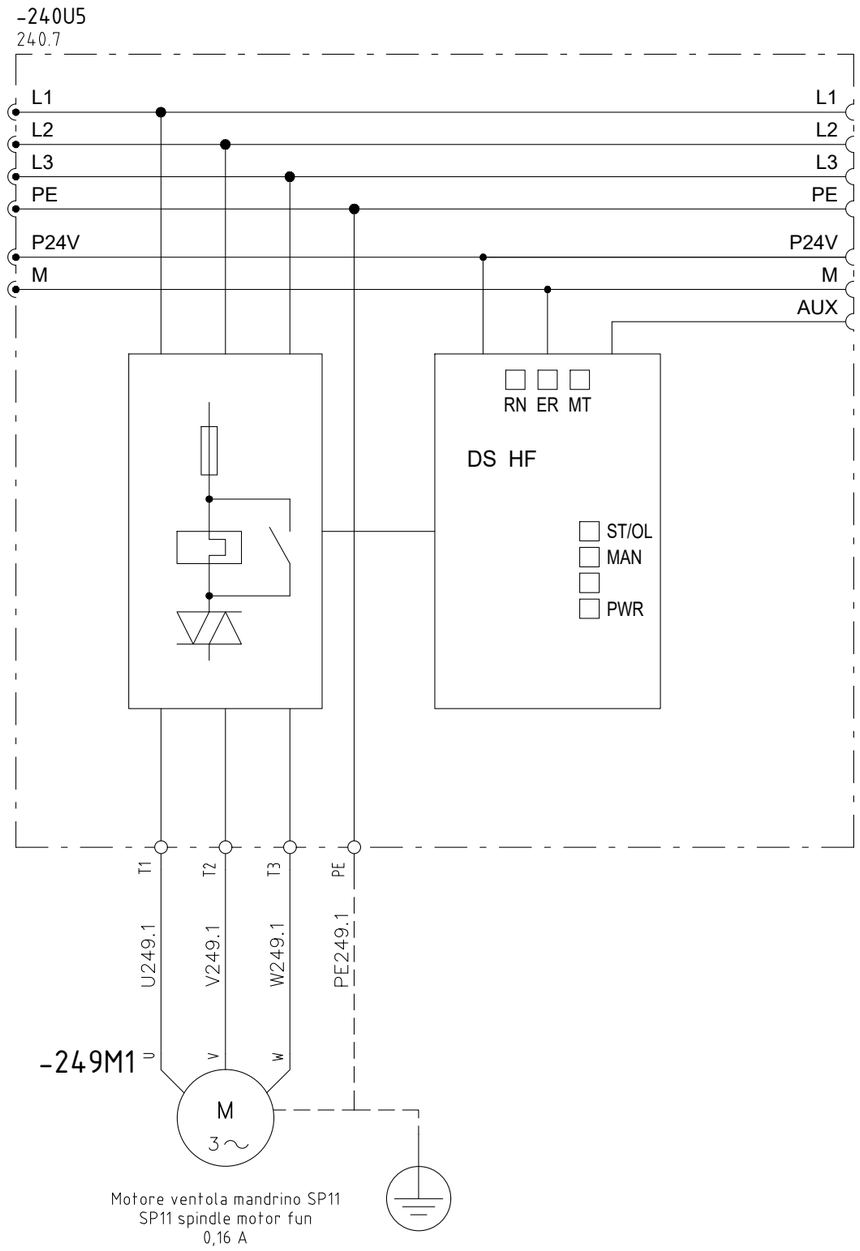

Giuseppe Giana S.r.l.
COSTRUZIONE MACCHINE UTENSILI
MAGNAGO (MI) ITALIA TEL. 0331/657380 - www.giana.it

DRWG N. 24_0086	Machine Tool Lathe	Description Moduli I/O PLC Gruppo T.P.P. - Avviatori motore *Modules I/O PLC Group HEADSTOCK - Motor starters*	PAGE 249
EQUIP MAN. Husnain M.	OPERATION Electric Diagram		
MODEL GGTRONIC 1800 Single X CNC 820 x 9000		Order / Commission 24_0086	NEXT PAGE 260
Nome File 24_0086_Jobson	Data 25/07/2025		

QUESTO DISEGNO E' DI ESCLUSIVA PROPRIETA' DELLA DITTA GIUSEPPE GIANA S.r.l. CON DIVIETO DI RIPRODURLO O DI RENDERLO COMUNQUE NOTO A TERZI A TERMINI DI LEGGE

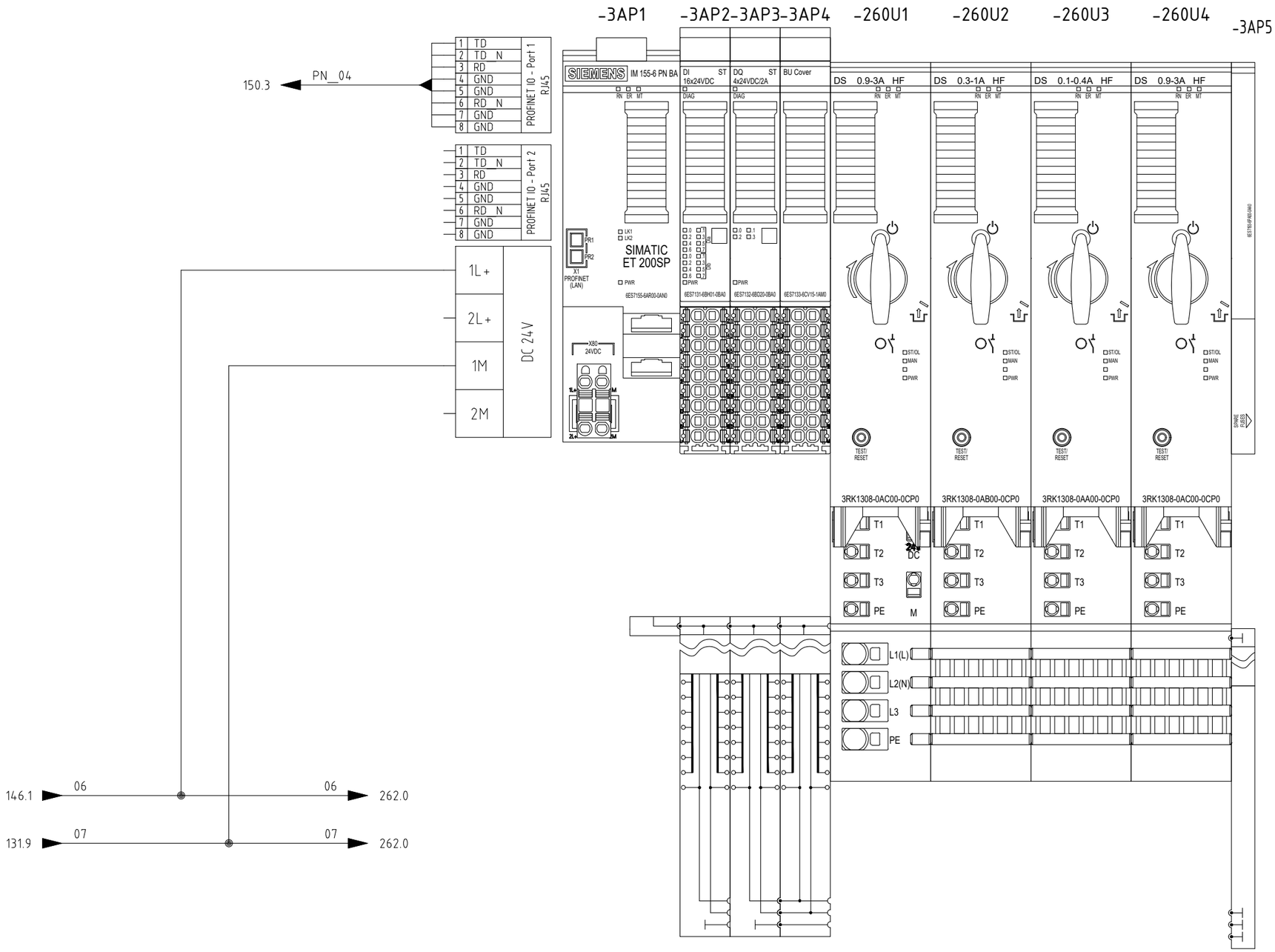

Giuseppe Giana S.r.l.
COSTRUZIONE MACCHINE UTENSILI
MAGNAGO (MI) ITALIA TEL. 0331/657380 - www.giana.it

DRWG N. 24_0086	Machine Tool Lathe	Description Moduli I/O PLC Gruppo CARRO - Layout *Modules I/O PLC Group CARRIAGE - Layout*	PAGE 260
EQUIP MAN. Husnain M.	OPERATION Electric Diagram		
MODEL GGTRONIC 1800 Single X CNC 820 x 9000		Order / Commission 24_0086	NEXT PAGE 261
Nome File 24_0086_Jobson	Data 25/07/2025		

QUESTO DISEGNO E' DI ESCLUSIVA PROPRIETA' DELLA DITTA GIUSEPPE GIANA S.r.l. CON DIVIETO DI RIPRODURLO O DI RENDERLO COMUNQUE NOTO A TERZI A TERMINI DI LEGGE

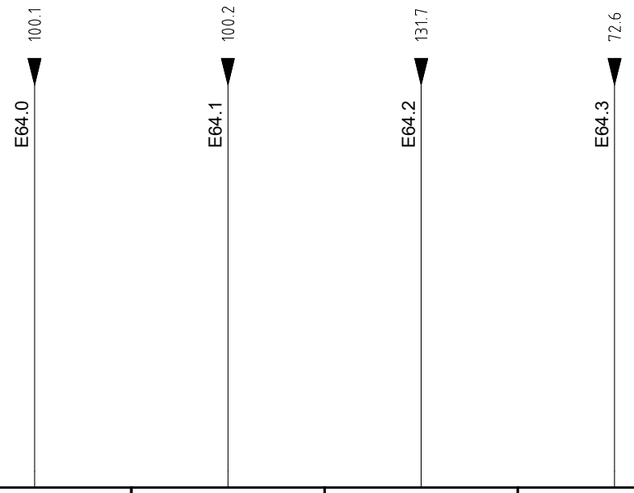

-3AP2

1	2	3	4	5	6	7	8
E64.0	E64.1	E64.2	E64.3	E64.4	E64.5	E64.6	E64.7
CPU: Carro MOD. : 1	CPU: Carro MOD. : 1	CPU: Carro MOD. : 1	CPU: Carro MOD. : 1	CPU: Carro MOD. : 1	CPU: Carro MOD. : 1	CPU: Carro MOD. : 1	CPU: Carro MOD. : 1
Name: -3AP2 Sheet: 260.4	Name: -3AP2 Sheet: 260.4	Name: -3AP2 Sheet: 260.4	Name: -3AP2 Sheet: 260.4	Name: -3AP2 Sheet: 260.4	Name: -3AP2 Sheet: 260.4	Name: -3AP2 Sheet: 260.4	Name: -3AP2 Sheet: 260.4
Min. livello olio central. lubrific. guide carro Carr. axes guideways lubrication min. oil lev.	Pressostato olio lubrif. guide assi carro Carr. axis guideways lub. oil press. switch	Pressostato torretta TBMA bloccata Baruffaldi TBMA tur. locked pressure switch	Pressostato pattini asse Y bloccati Axis Y pads locked pressure switch	Proximity presenza bareno Boring bar presence proximity		Pressostato centralina idr. torretta utensili Tool turret hydraulic unit pressure switch	

Giuseppe Giana S.r.l.
COSTRUZIONE MACCHINE UTENSILI
MAGNAGO (MI) ITALIA TEL. 0331/657380 - www.giana.it

DRWG N. 24_0086	Machine Tool Lathe	Description Moduli I/O PLC Gruppo CARRO - DI Byte 64 *Modules I/O PLC Group CARRIAGE - DI Byte 64*	PAGE 261
EQUIP MAN. Husnain M.	OPERATION Electric Diagram		
MODEL GGTRONIC 1800 Single X CNC 820 x 9000		Order / Commission 24_0086	NEXT PAGE 262
Nome File 24_0086_Jobson	Data 25/07/2025		

QUESTO DISEGNO E' DI ESCLUSIVA PROPRIETA' DELLA DITTA GIUSEPPE GIANA S.r.l. CON DIVIETO DI RIPRODURLO O DI RENDERLO COMUNQUE NOTO A TERZI A TERMINI DI LEGGE

9	10	11	12	13	14	15	16	L+ M
E65.0	E65.1	E65.2	E65.3	E65.4	E65.5	E65.6	E65.7	
CPU: Carro MOD. : 1	CPU: Carro MOD. : 1	CPU: Carro MOD. : 1	CPU: Carro MOD. : 1	CPU: Carro MOD. : 1	CPU: Carro MOD. : 1	CPU: Carro MOD. : 1	CPU: Carro MOD. : 1	CPU: Carro MOD. : 1
Name: -3AP2 Sheet: 260.4	Name: -3AP2 Sheet: 260.4	Name: -3AP2 Sheet: 260.4	Name: -3AP2 Sheet: 260.4	Name: -3AP2 Sheet: 260.4	Name: -3AP2 Sheet: 260.4	Name: -3AP2 Sheet: 260.4	Name: -3AP2 Sheet: 260.4	Name: -3AP2 Sheet: 260.4
Proximity presenza riparo mola Grinding wheel cover safety switch	Presenza mola di rettifica Grinding wheel presence							

Giuseppe Giana S.r.l.
COSTRUZIONE MACCHINE UTENSILI
MAGNAGO (MI) ITALIA TEL. 0331/657380 - www.giana.it

DRWG N. 24_0086	Machine Tool Lathe	Description Moduli I/O PLC Gruppo CARRO - DI Byte 65 *Modules I/O PLC Group CARRIAGE - DI Byte 65*	PAGE 262
EQUIP MAN. Husnain M.	OPERATION Electric Diagram		
MODEL GGTRONIC 1800 Single X CNC 820 x 9000		Order	Commission 24_0086
Nome File 24_0086_Jobson	Data 25/07/2025		NEXT PAGE 263

QUESTO DISEGNO E' DI ESCLUSIVA PROPRIETA' DELLA DITTA GIUSEPPE GIANA S.r.l. CON DIVIETO DI RIPRODURLO O DI RENDERLO COMUNQUE NOTO A TERZI A TERMINI DI LEGGE

-3AP3

Comando EV. blocco pattini asse Y Axis Y pads lock EV. command	Comando EV. sblocco pattini asse Y Grinding spindle (SP4) air blow electrovalve	Comando EV. blocco torretta ut. G. Giana G. Giana tool turret lock EV. command	Comando EV sblocco torretta ut. Giana G. Giana tool turret unlocking EV command	
Name: -3AP3 / Sheet: 260.4	Name: -3AP3 / Sheet: 260.4	Name: -3AP3 / Sheet: 260.4	Name: -3AP3 / Sheet: 260.4	Name: -3AP3 / Sheet: 260.4
CPU: Carro MOD.: 2	CPU: Carro MOD.: 2	CPU: Carro MOD.: 2	CPU: Carro MOD.: 2	CPU: Carro MOD.: 2
A64.0	A64.1	A64.2	A64.3	
1 9 5 13	2 10 6 14	3 11 7 15	4 12 8 16	L+ M

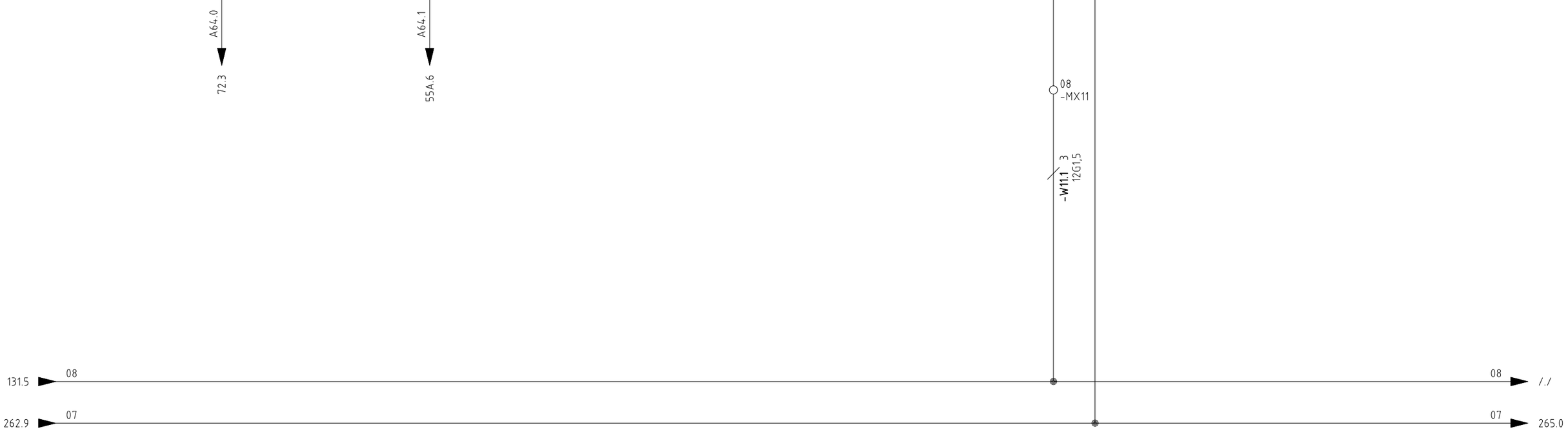

Giuseppe Giana S.r.l.
COSTRUZIONE MACCHINE UTENSILI
MAGNAGO (MI) ITALIA TEL. 0331/657380 - www.giana.it

DRWG N. 24_0086	Machine Tool Lathe	Description: Moduli I/O PLC Gruppo CARRO - DO Byte 64 / *Modules I/O PLC Group CARRIAGE - DO Byte 64*	PAGE 263
EQUIP MAN. Husnain M.	OPERATION Electric Diagram		
MODEL GGTRONIC 1800 Single X CNC 820 x 9000		Order	Commission 24_0086 / NEXT PAGE 265
Nome File 24_0086_Jobson	Data 25/07/2025		

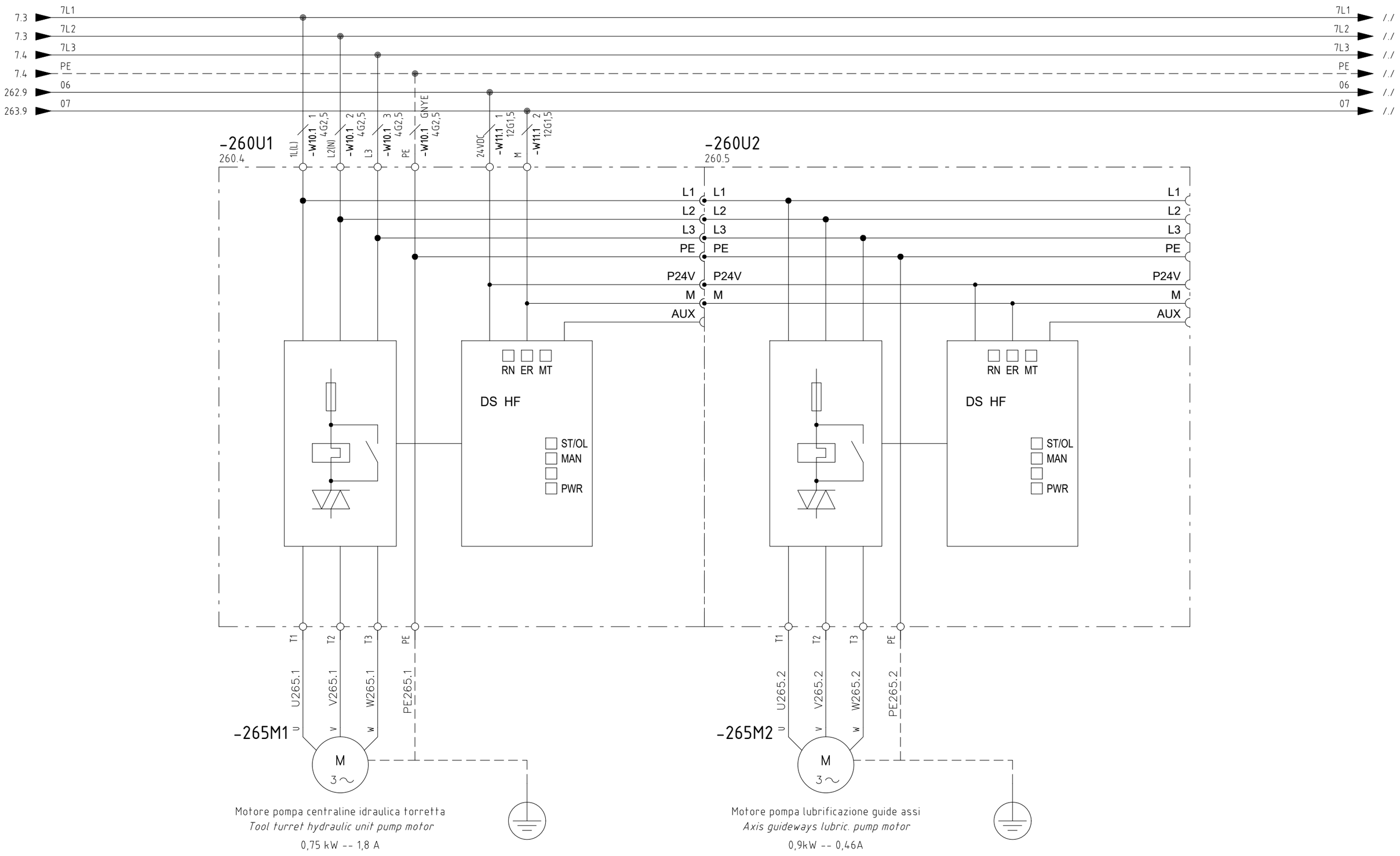

Giuseppe Giana S.r.l.
COSTRUZIONE MACCHINE UTENSILI
MAGNAGO (MI) ITALIA TEL. 0331/657380 - www.giana.it

DRWG N. 24_0086	Machine Tool Lathe	Description Moduli I/O PLC Gruppo CARRO - Avviatori motore *Modules I/O PLC Group CARRIAGE - Motor starters*	PAGE 265
EQUIP MAN. Husnain M.	OPERATION Electric Diagram		
MODEL GGTRONIC 1800 Single X CNC 820 x 9000		Order / Commission 24_0086	NEXT PAGE 266
Nome File 24_0086_Jobson	Data 25/07/2025		

QUESTO DISEGNO E' DI ESCLUSIVA PROPRIETA' DELLA DITTA GIUSEPPE GIANA S.r.l. CON DIVIETO DI RIPRODURLO O DI RENDERLO COMUNQUE NOTO A TERZI A TERMINI DI LEGGE

QUESTO DISEGNO E' DI ESCLUSIVA PROPRIETA' DELLA DITTA GIUSEPPE GIANA S.r.l. CON DIVIETO DI RIPRODURLO O DI RENDERLO COMUNQUE NOTO A TERZI A TERMINI DI LEGGE

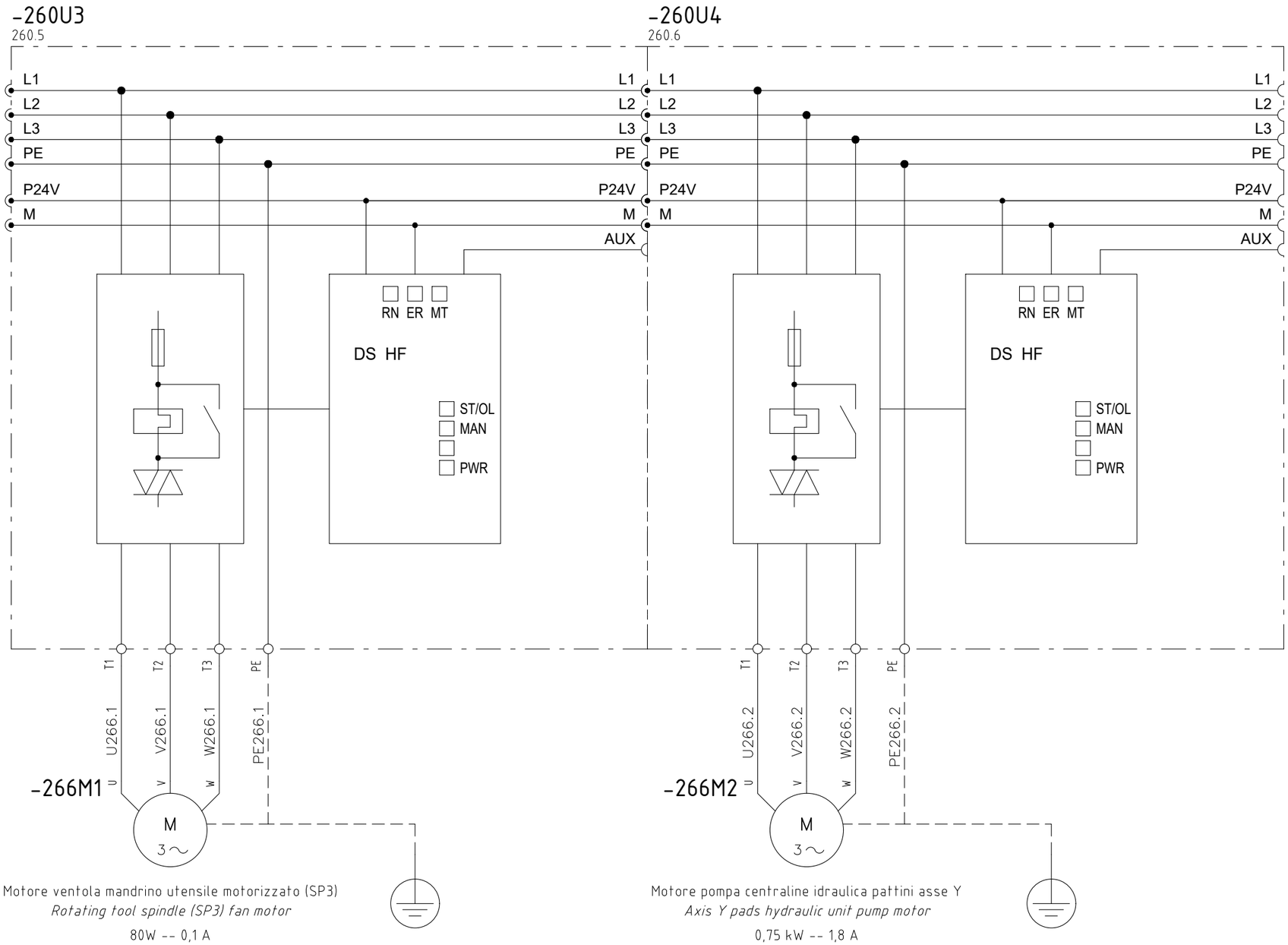

Giuseppe Giana S.r.l.
COSTRUZIONE MACCHINE UTENSILI
MAGNAGO (MI) ITALIA TEL. 0331/657380 - www.giana.it

DRWG N. 24_0086	Machine Tool Lathe	Description Moduli I/O PLC Gruppo CARRO - Avviatori motore *Modules I/O PLC Group CARRIAGE - Motor starters*	PAGE 266
EQUIP MAN. Husnain M.	OPERATION Electric Diagram		
MODEL GGTRONIC 1800 Single X CNC 820 x 9000		Order / Commission 24_0086	NEXT PAGE 300
Nome File 24_0086_Jobson	Data 25/07/2025		

QUESTO DISEGNO E' DI ESCLUSIVA PROPRIETA' DELLA DITTA GIUSEPPE GIANA S.r.l. CON DIVIETO DI RIPRODURLO O DI RENDERLO COMUNQUE NOTO A TERZI A TERMINI DI LEGGE

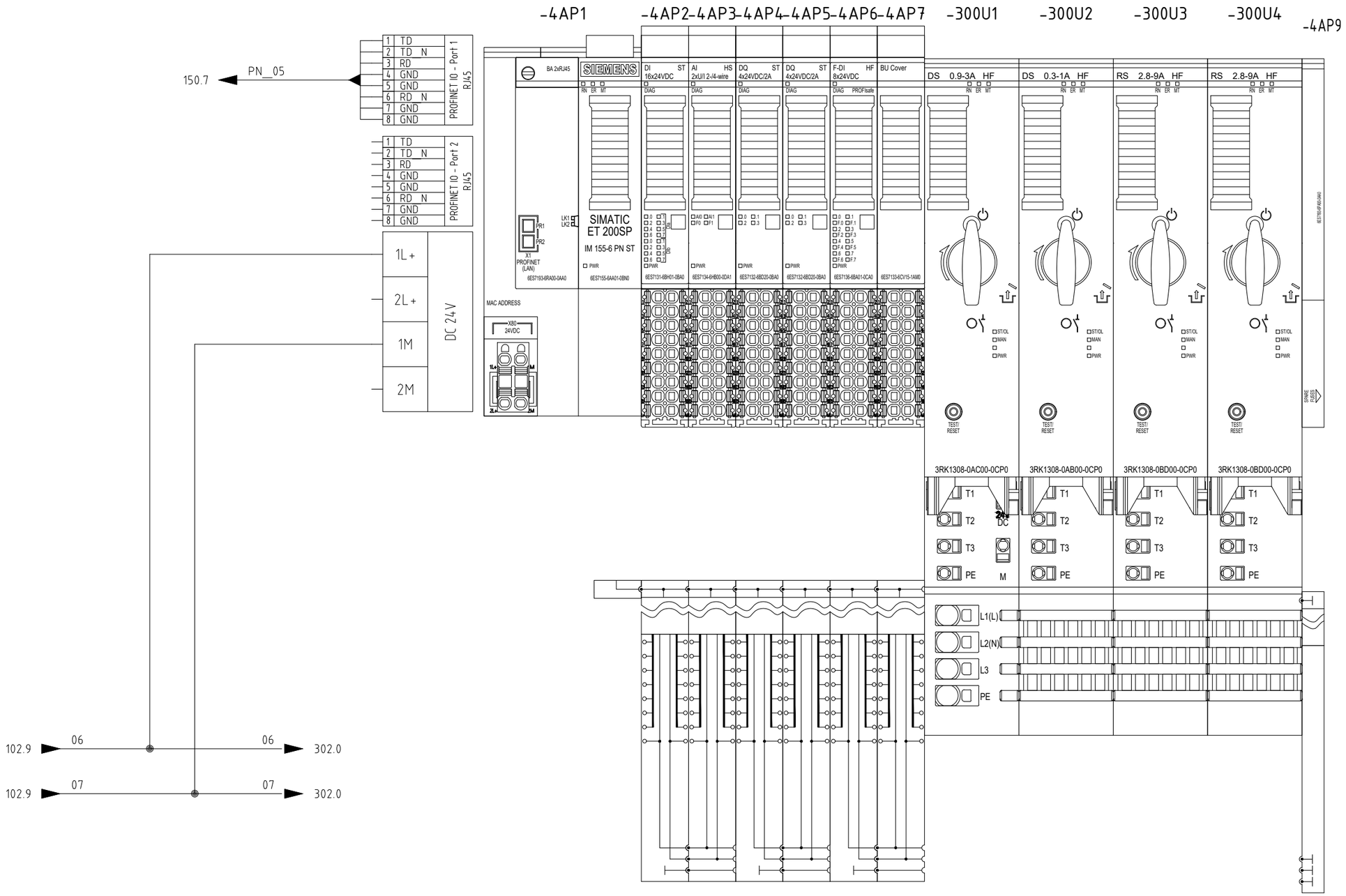

Giuseppe Giana S.r.l.

COSTRUZIONE MACCHINE UTENSILI

MAGNAGO (MI) ITALIA TEL. 0331/657380 - www.giana.it

DRWG N. 24_0086	Machine Tool Lathe	Description Moduli I/O PLC Gruppo CONTROPUNTA - Layout *Modules I/O PLC Group TAILSTOCK - Layout*	PAGE 300
EQUIP MAN. Husnain M.	OPERATION Electric Diagram		
MODEL GGTRONIC 1800 Single X CNC 820 x 9000		Order / Commission 24_0086	NEXT PAGE 301
Nome File 24_0086_Jobson	Data 25/07/2025		

QUESTO DISEGNO E' DI ESCLUSIVA PROPRIETA' DELLA DITTA GIUSEPPE GIANA S.r.l. CON DIVIETO DI RIPRODURLO O DI RENDERLO COMUNQUE NOTO A TERZI A TERMINI DI LEGGE

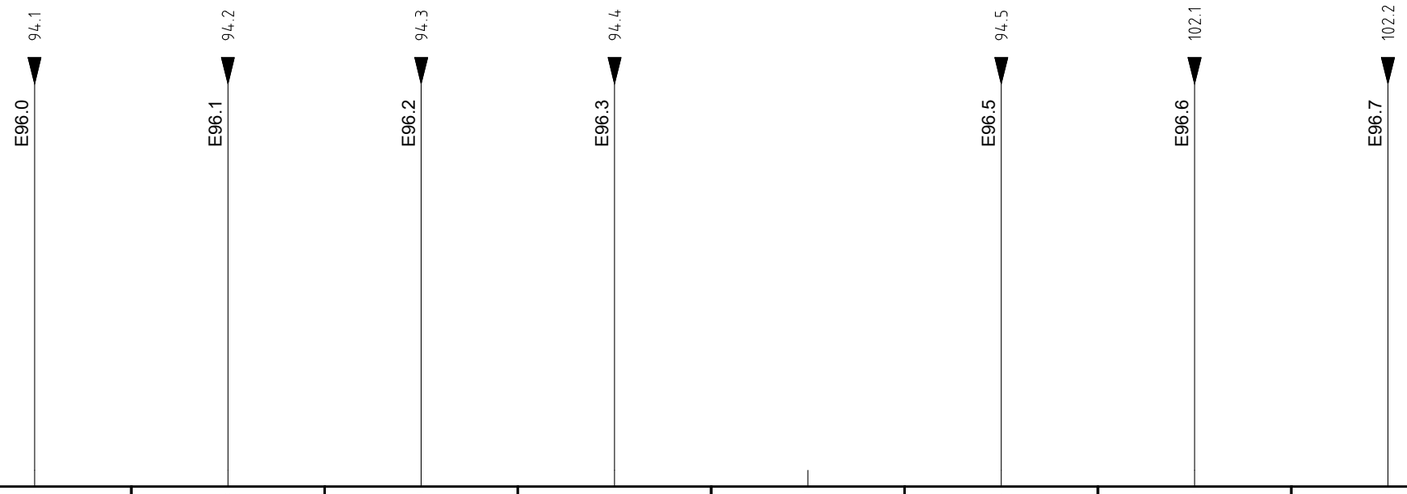

-4AP2

1	2	3	4	5	6	7	8
E96.0	E96.1	E96.2	E96.3	E96.4	E96.5	E96.6	E96.7
CPU: Contropunta MOD. : 1	CPU: Contropunta MOD. : 1	CPU: Contropunta MOD. : 1	CPU: Contropunta MOD. : 1	CPU: Contropunta MOD. : 1	CPU: Contropunta MOD. : 1	CPU: Contropunta MOD. : 1	CPU: Contropunta MOD. : 1
Name: -4AP2 Sheet: 300.3	Name: -4AP2 Sheet: 300.3	Name: -4AP2 Sheet: 300.3	Name: -4AP2 Sheet: 300.3	Name: -4AP2 Sheet: 300.3	Name: -4AP2 Sheet: 300.3	Name: -4AP2 Sheet: 300.3	Name: -4AP2 Sheet: 300.3
Livello olio centralina idr. CONTROPUNTA TAILSTOCK hydraulic unit oil level	Pressostato sblocco base CONTROPUNTA TAILSTOCK base unlocked prs. switch	Pressostato sblocco cannotto CONTROPUNTA TAILSTOCK quill unlocked prs. switch	Finecorsa abilitazione spinta cannotto CTP. TAILSTOCK quill thrust enable limit switch		Finecorsa cannotto CTP. non in spinta TAILSTOCK quill not in thrust	Livello olio centralina lubrif. guide CTP. TAILSTOCK lubrication unit oil level	Pressostato olio lubrif. guide CTP. TAILSTOCK lubrication pressure switch

Giuseppe Giana S.r.l.
COSTRUZIONE MACCHINE UTENSILI
MAGNAGO (MI) ITALIA TEL. 0331/657380 - www.giana.it

DRWG N. 24_0086	Machine Tool Lathe	Description Moduli I/O PLC Gruppo CONTROPUNTA - DI Byte 96 *Modules I/O PLC Group TAILSTOCK - DI Byte 96*	PAGE 301
EQUIP MAN. Husnain M.	OPERATION Electric Diagram		
MODEL GGTRONIC 1800 Single X CNC 820 x 9000		Order	Commission 24_0086
Nome File 24_0086_Jobson	Data 25/07/2025		NEXT PAGE 302

QUESTO DISEGNO E' DI ESCLUSIVA PROPRIETA' DELLA DITTA GIUSEPPE GIANA S.r.l. CON DIVIETO DI RIPRODURLO O DI RENDERLO COMUNQUE NOTO A TERZI A TERMINI DI LEGGE

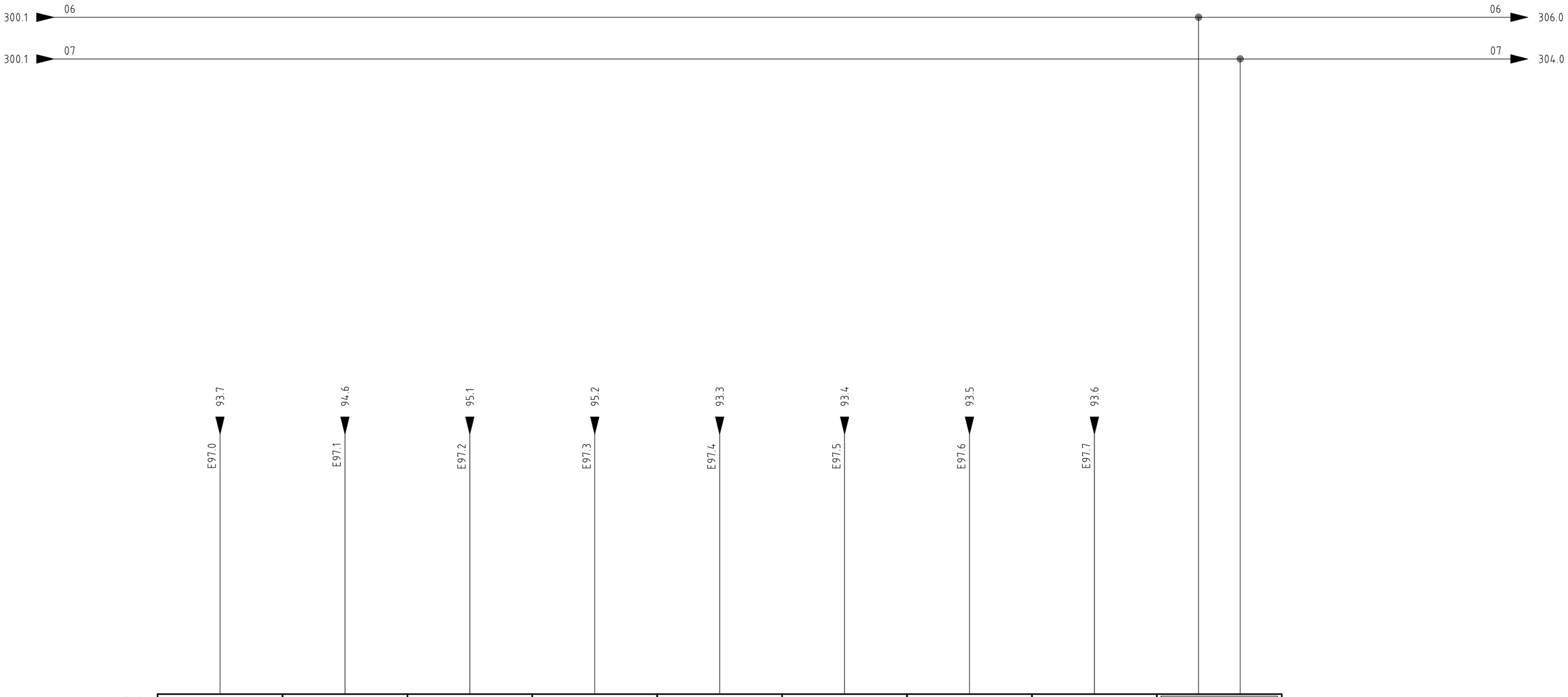

-4AP2

9	10	11	12	13	14	15	16	L+ M
E97.0	E97.1	E97.2	E97.3	E97.4	E97.5	E97.6	E97.7	
CPU: Contropunta MOD. : 1	CPU: Contropunta MOD. : 1	CPU: Contropunta MOD. : 1	CPU: Contropunta MOD. : 1	CPU: Contropunta MOD. : 1	CPU: Contropunta MOD. : 1	CPU: Contropunta MOD. : 1	CPU: Contropunta MOD. : 1	CPU: Contropunta MOD. : 1
Name: -4AP2 Sheet: 300.3	Name: -4AP2 Sheet: 300.3	Name: -4AP2 Sheet: 300.3	Name: -4AP2 Sheet: 300.3	Name: -4AP2 Sheet: 300.3	Name: -4AP2 Sheet: 300.3	Name: -4AP2 Sheet: 300.3	Name: -4AP2 Sheet: 300.3	Name: -4AP2 Sheet: 300.3
Riserva pulsantiera remotata Reserve Portable command	Finecorsa indietro base CONTROPUNTA TAILSTOCK base backward limit switch	Finecorsa avanti cannotto CONTROPUNTA TAILSTOCK quill forward limit switch	Finecorsa indietro cannotto CONTROPUNTA TAILSTOCK quill backward limit switch	Pulsante JOG + pulsantiera remotata Portable command Portable command	Pulsante JOG - pulsantiera remotata Portable command JOG - button	Selettore base ctp pulsantiera remotata Tailstock base sel. portable command	Selettore cannotto ctp pulsantiera remotata Tailstock quill sel. portable command	

Giuseppe Giana S.r.l.
COSTRUZIONE MACCHINE UTENSILI
MAGNAGO (MI) ITALIA TEL. 0331/657380 - www.giana.it

DRWG N. 24_0086	Machine Tool Lathe	Description Moduli I/O PLC Gruppo CONTROPUNTA - DI Byte 97 *Modules I/O PLC Group TAILSTOCK - DI Byte 97*	PAGE 302
EQUIP MAN. Husnain M.	OPERATION Electric Diagram		
MODEL GGTRONIC 1800 Single X CNC 820 x 9000		Order / Commission 24_0086	NEXT PAGE 303
Nome File 24_0086_Jobson	Data 25/07/2025		

QUESTO DISEGNO E' DI ESCLUSIVA PROPRIETA' DELLA DITTA GIUSEPPE GIANA S.r.l. CON DIVIETO DI RIPRODURLO O DI RENDERLO COMUNQUE NOTO A TERZI A TERMINI DI LEGGE

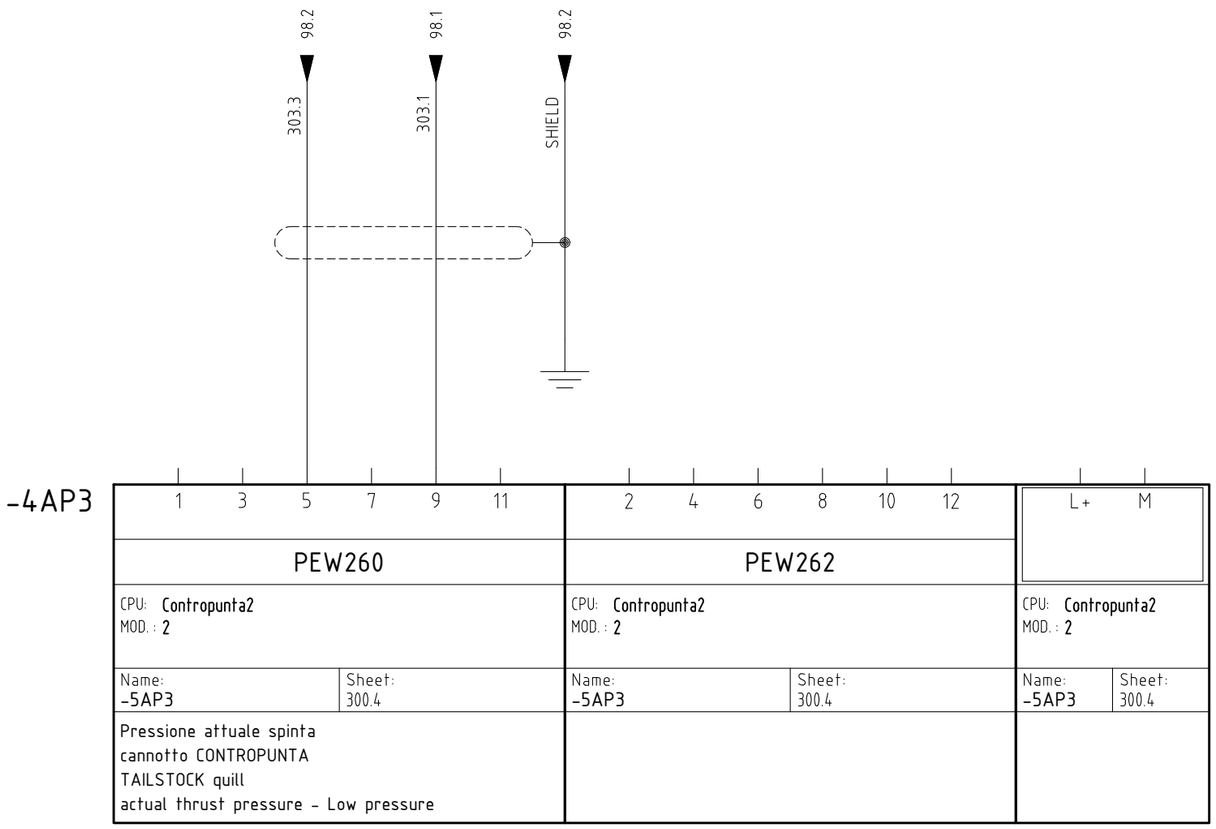

Giuseppe Giana S.r.l.
COSTRUZIONE MACCHINE UTENSILI
MAGNAGO (MI) ITALIA TEL. 0331/657380 - www.giana.it

DRWG N. 24_0086	Machine Tool Lathe	Description Moduli I/O PLC Gruppo CONTROPUNTA - PEW 260-262 *Modules I/O PLC Group TAILSTOCK - PEW 260-262*	PAGE 303
EQUIP MAN. Husnain M.	OPERATION Electric Diagram		
MODEL GGTRONIC 1800 Single X CNC 820 x 9000		Order / Commission 24_0086	NEXT PAGE 304
Nome File 24_0086_Jobson	Data 25/07/2025		

QUESTO DISEGNO E' DI ESCLUSIVA PROPRIETA' DELLA DITTA GIUSEPPE GIANA S.r.l. CON DIVIETO DI RIPRODURLO O DI RENDERLO COMUNQUE NOTO A TERZI A TERMINI DI LEGGE

0 | 1 | 2 | 3 | 4 | 5 | 6 | 7 | 8 | 9

-4AP4

Comando EV. sblocco BASE contropunta TAILSTOCK base unlock EV. comand	Comando EV. sblocco CANNOTTO contropunta TAILSTOCK quill unlock EV. comand	Comando EV. aumento pressione cannotto CONTROPUNTA TAILSTOCK quill thrust pressure increase EV. command	Comando EV. diminuzione pressione cannotto CONTROPUNTA TAILSTOCK quill thrust pressure decrease EV. command	
Name: -4AP4 / Sheet: 300.4	Name: -4AP4 / Sheet: 300.4	Name: -4AP4 / Sheet: 300.4	Name: -4AP4 / Sheet: 300.4	Name: -4AP4 / Sheet: 300.4
CPU: Contropunta MOD.: 3	CPU: Contropunta MOD.: 3	CPU: Contropunta MOD.: 3	CPU: Contropunta MOD.: 3	CPU: Contropunta MOD.: 3
A96.0	A96.1	A96.2	A96.3	
1 9 5 13	2 10 6 14	3 11 7 15	4 12 8 16	L+ M

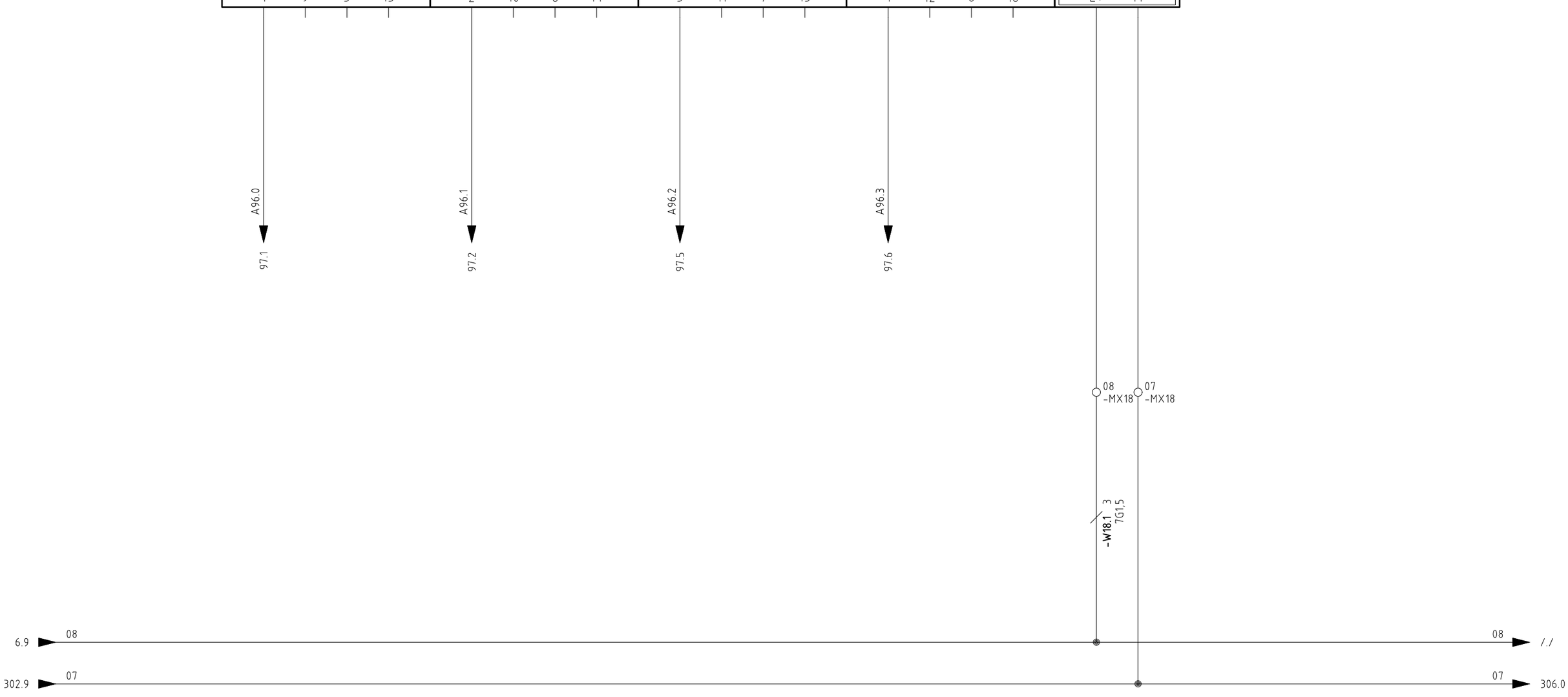

Giuseppe Giana S.r.l.
COSTRUZIONE MACCHINE UTENSILI
MAGNAGO (MI) ITALIA TEL. 0331/657380 - www.giana.it

DRWG N. 24_0086	Machine Tool Lathe	Description: Moduli I/O PLC Gruppo CONTROPUNTA - DO Byte 96 / *Modules I/O PLC Group TAILSTOCK - DO Byte 96*	PAGE 304
EQUIP MAN. Husnain M.	OPERATION Electric Diagram		
MODEL GGTRONIC 1800 Single X CNC 820 x 9000		Order	Commission 24_0086 / NEXT PAGE 305
Nome File 24_0086_Jobson	Data 25/07/2025		

0	1	2	3	4	5	6	7	8	9

-4AP5

Comando EV. scarico pressione cannotto CONTROPUNTA TAILSTOCK quill thrust discharge EV. command									
Name: -4AP5	Sheet: 300.4	Name: -4AP5	Sheet: 300.4	Name: -4AP5	Sheet: 300.4	Name: -4AP5	Sheet: 300.4	Name: -4AP5	Sheet: 300.4
CPU: Contropunta MOD. : 4		CPU: Contropunta MOD. : 4		CPU: Contropunta MOD. : 4		CPU: Contropunta MOD. : 4		CPU: Contropunta MOD. : 4	
A97.0		A97.1		A97.2		A97.3			
1	9 5 13	2	10 6 14	3	11 7 15	4	12 8 16	L+	M

A97.0

97.7

QUESTO DISEGNO E' DI ESCLUSIVA PROPRIETA' DELLA DITTA GIUSEPPE GIANA S.r.l. CON DIVIETO DI RIPRODURLO O DI RENDERLO COMUNQUE NOTO A TERZI A TERMINI DI LEGGE

Giuseppe Giana S.r.l.
COSTRUZIONE MACCHINE UTENSILI
MAGNAGO (MI) ITALIA TEL. 0331/657380 - www.giana.it

DRWG N. 24_0086	Machine Tool Lathe	Description Moduli I/O PLC Gruppo CONTROPUNTA - DO Byte 97 *Modules I/O PLC Group TAILSTOCK - DO Byte 97*	PAGE 305
EQUIP MAN. Husnain M.	OPERATION Electric Diagram		
MODEL GGTRONIC 1800 Single X CNC 820 x 9000		Order	Commission 24_0086
Nome File 24_0086_Jobson	Data 25/07/2025		NEXT PAGE 306

QUESTO DISEGNO E' DI ESCLUSIVA PROPRIETA' DELLA DITTA GIUSEPPE GIANA S.r.l. CON DIVIETO DI RIPRODURLO O DI RENDERLO COMUNQUE NOTO A TERZI A TERMINI DI LEGGE

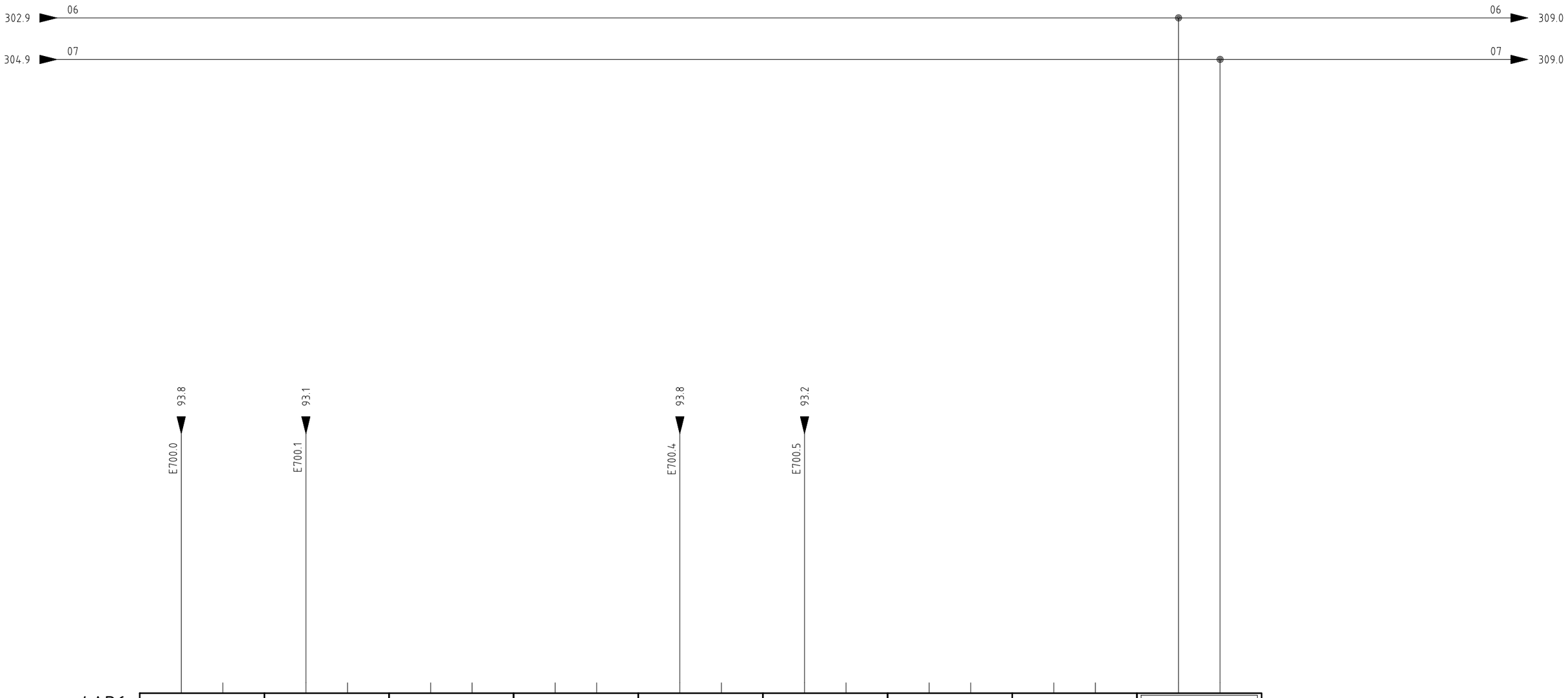

Giuseppe Giana S.r.l.
COSTRUZIONE MACCHINE UTENSILI
MAGNAGO (MI) ITALIA TEL. 0331/657380 - www.giana.it

DRWG N. 24_0086	Machine Tool Lathe	Description Moduli I/O PLC Gruppo CONTROPUNTA - Fail Safe I/O *Modules I/O PLC Group TAILSTOCK - Fail Safe I/O*	PAGE 306
EQUIP MAN. Husnain M.	OPERATION Electric Diagram		
MODEL GGTRONIC 1800 Single X CNC 820 x 9000		Order	Commission 24_0086 / NEXT PAGE 309
Nome File 24_0086_Jobson	Data 25/07/2025		

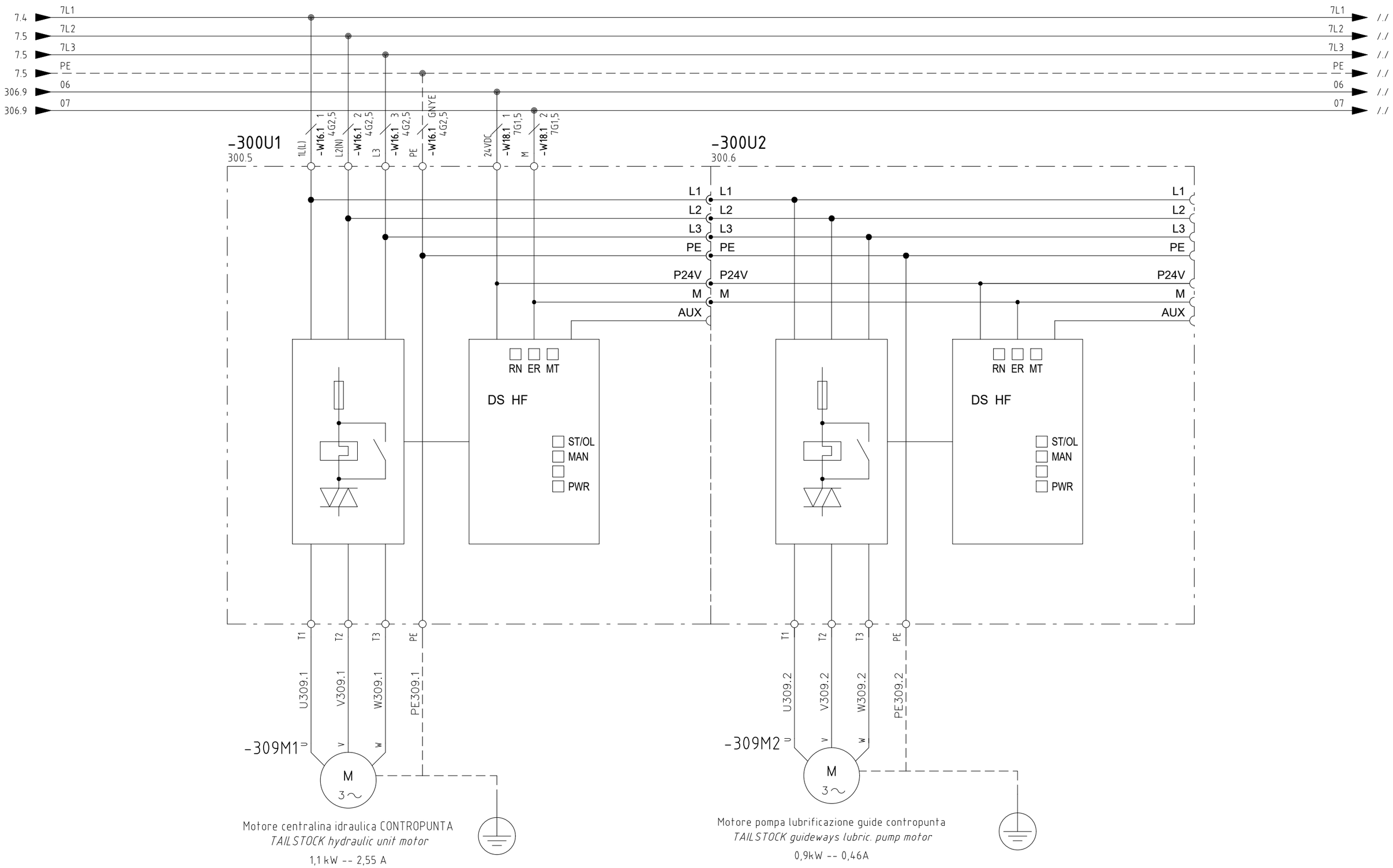

QUESTO DISEGNO E' DI ESCLUSIVA PROPRIETA' DELLA DITTA GIUSEPPE GIANA S.r.l. CON DIVIETO DI RIPRODURLO O DI RENDERLO COMUNQUE NOTO A TERZI A TERMINI DI LEGGE

Giuseppe Giana S.r.l.
COSTRUZIONE MACCHINE UTENSILI
MAGNAGO (MI) ITALIA TEL. 0331/657380 - www.giana.it

DRWG N. 24_0086	Machine Tool Lathe	Description: Moduli I/O PLC Gruppo CONTROPUNTA - Avviatori motore *Modules I/O PLC Group TAILSTOCK - Motor starters*	PAGE 309
EQUIP MAN. Husnain M.	OPERATION Electric Diagram		
MODEL GGTRONIC 1800 Single X CNC 820 x 9000		Order	Commission 24_0086 / NEXT PAGE 310
Nome File 24_0086_Jobson	Data 25/07/2025		

QUESTO DISEGNO E' DI ESCLUSIVA PROPRIETA' DELLA DITTA GIUSEPPE GIANA S.r.l. CON DIVIETO DI RIPRODURLO O DI RENDERLO COMUNQUE NOTO A TERZI A TERMINI DI LEGGE

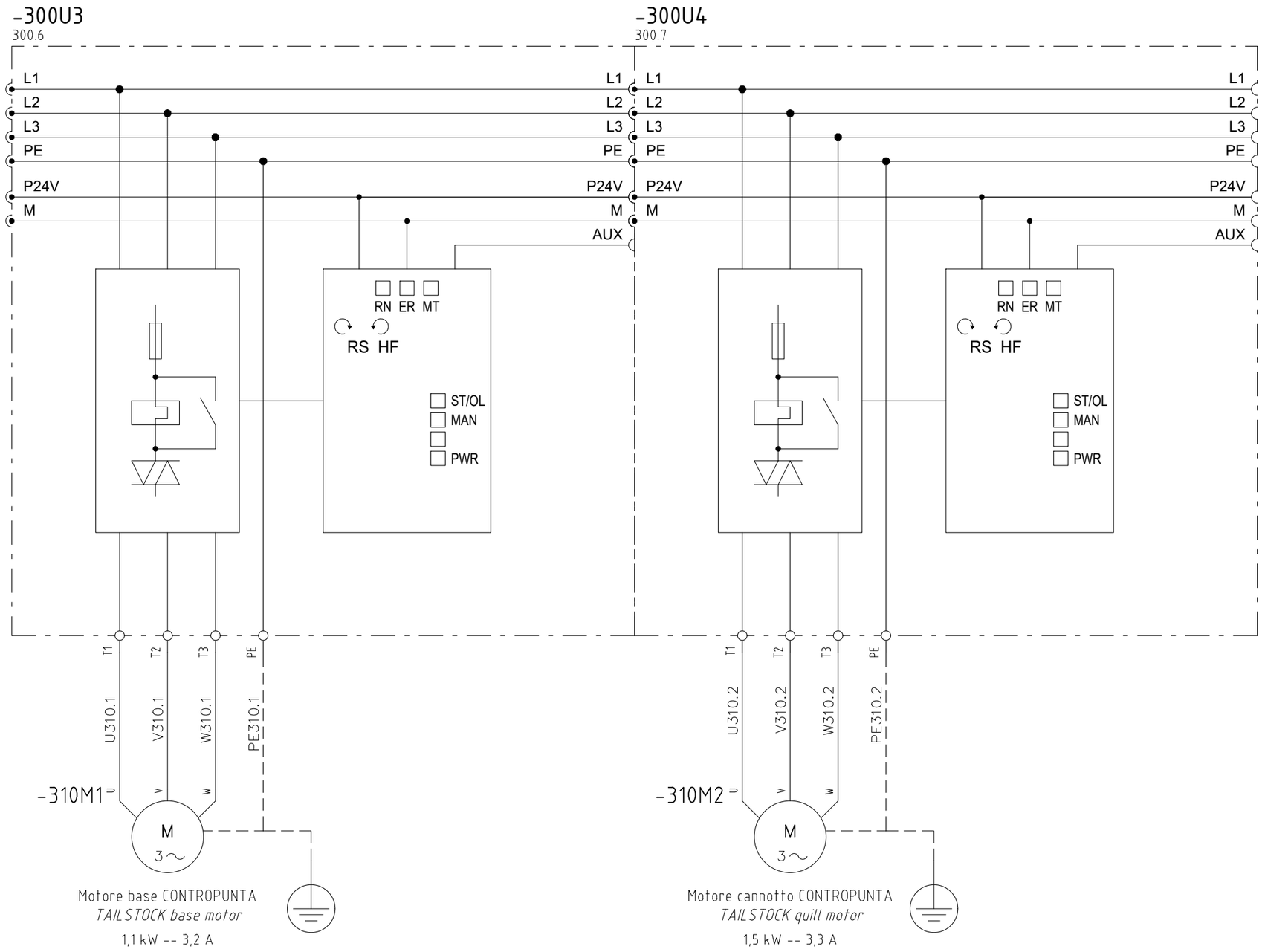

Giuseppe Giana S.r.l.
COSTRUZIONE MACCHINE UTENSILI
MAGNAGO (MI) ITALIA TEL. 0331/657380 - www.giana.it

DRWG N. 24_0086	Machine Tool Lathe	Description Moduli I/O PLC Gruppo CONTROPUNTA - Avviatori motore *Modules I/O PLC Group TAILSTOCK - Motor starters*	PAGE 310
EQUIP MAN. Husnain M.	OPERATION Electric Diagram		
MODEL GGTRONIC 1800 Single X CNC 820 x 9000		Order / Commission 24_0086	NEXT PAGE 320
Nome File 24_0086_Jobson	Data 25/07/2025		

QUESTO DISEGNO E' DI ESCLUSIVA PROPRIETA' DELLA DITTA GIUSEPPE GIANA S.r.l. CON DIVIETO DI RIPRODURLO O DI RENDERLO COMUNQUE NOTO A TERZI A TERMINI DI LEGGE

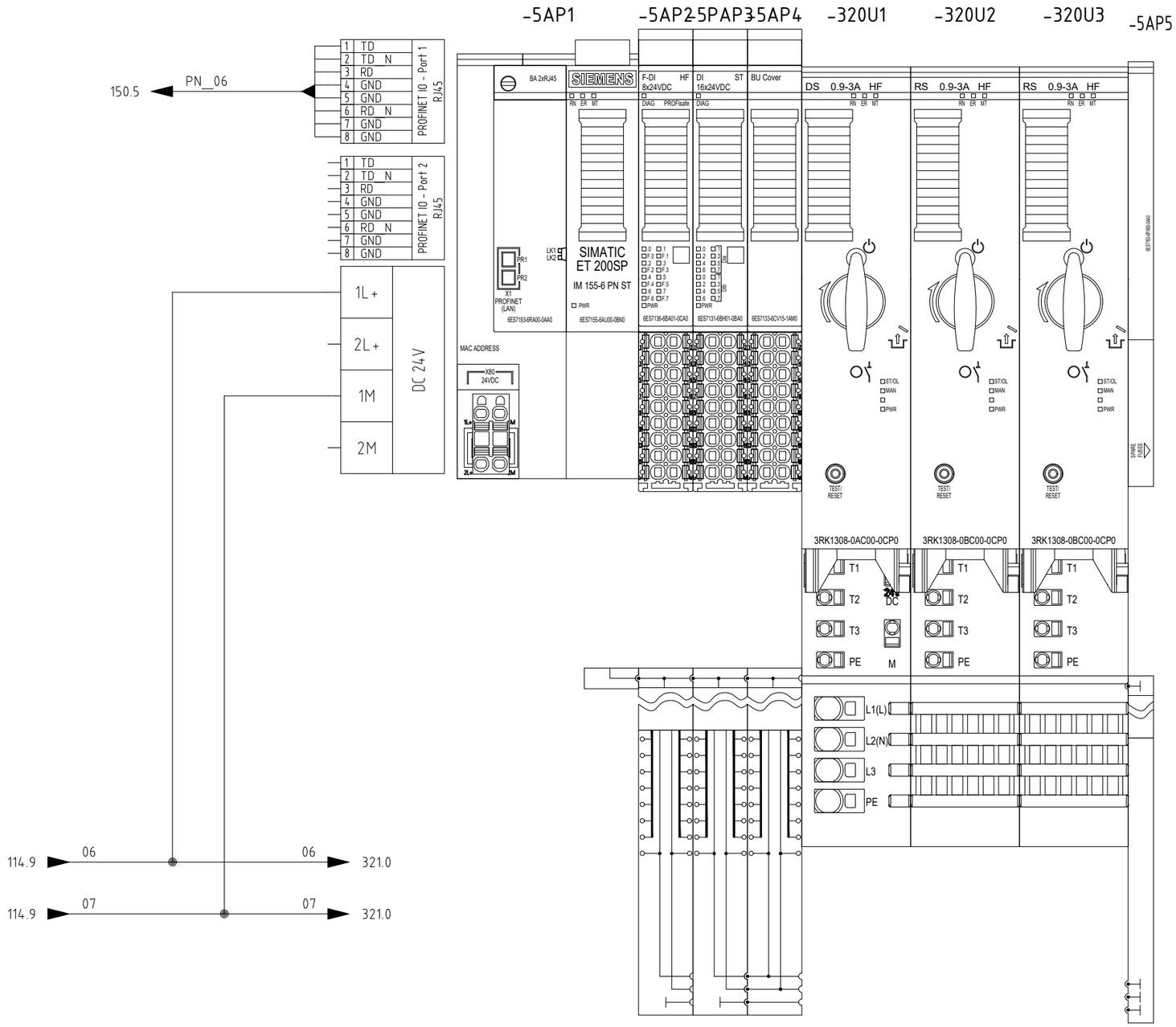

Giuseppe Giana S.r.l. COSTRUZIONE MACCHINE UTENSILI **MAGNAGO (MI) ITALIA TEL. 0331/657380 - www.giana.it**	DRWG N. 24_0086	Machine Tool Lathe	Description Moduli I/O PLC Gruppo CONVOGLIATORI - Layout *Modules I/O PLC Group CHIPS CONVEYORS - Layout*
	EQUIP MAN. Husnain M.	OPERATION Electric Diagram	
	MODEL GGTRONIC 1800 Single X CNC 820 x 9000		Order / Commission 24_0086
	Nome File 24_0086_Jobson	Data 25/07/2025	

PAGE 320

NEXT PAGE 321

QUESTO DISEGNO E' DI ESCLUSIVA PROPRIETA' DELLA DITTA GIUSEPPE GIANA S.r.l. CON DIVIETO DI RIPRODURLO O DI RENDERLO COMUNQUE NOTO A TERZI A TERMINI DI LEGGE

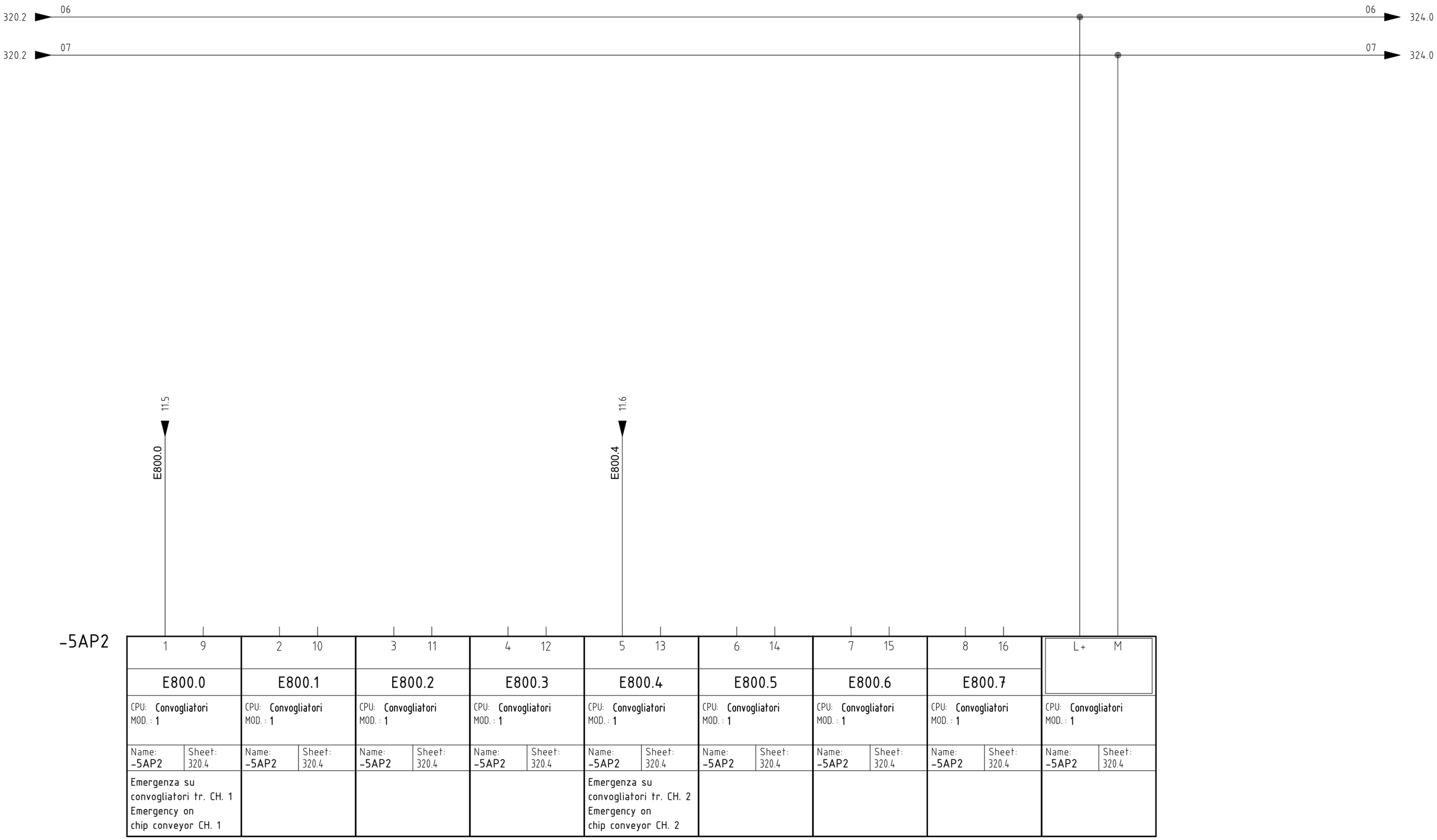

Giuseppe Giana S.r.l.
COSTRUZIONE MACCHINE UTENSILI
MAGNAGO (MI) ITALIA TEL. 0331/657380 - www.giana.it

DRWG N. 24_0086	Machine Tool Lathe	Description Moduli I/O PLC Gruppo CONVOGLIATORI - Fail Safe I/O *Modules I/O PLC Group CHIPS CONVEYORS - Fail Safe I/O*	PAGE 321
EQUIP MAN. Husnain M.	OPERATION Electric Diagram		
MODEL GGTRONIC 1800 Single X CNC 820 x 9000		Order	Commission 24_0086
Nome File 24_0086_Jobson	Data 25/07/2025		NEXT PAGE 322

QUESTO DISEGNO E' DI ESCLUSIVA PROPRIETA' DELLA DITTA GIUSEPPE GIANA S.r.l. CON DIVIETO DI RIPRODURLO O DI RENDERLO COMUNQUE NOTO A TERZI A TERMINI DI LEGGE

0	1	2	3	4	5	6	7	8	9

-5AP3

1	2	3	4	5	6	7	8
E40.0	E40.1	E40.2	E40.3	E40.4	E40.5	E40.6	E40.7
CPU: Convogliatori MOD. : 2	CPU: Convogliatori MOD. : 2	CPU: Convogliatori MOD. : 2	CPU: Convogliatori MOD. : 2	CPU: Convogliatori MOD. : 2	CPU: Convogliatori MOD. : 2	CPU: Convogliatori MOD. : 2	CPU: Convogliatori MOD. : 2
Name: -5PAP3 Sheet: 320.4	Name: -5PAP3 Sheet: 320.4	Name: -5PAP3 Sheet: 320.4	Name: -5PAP3 Sheet: 320.4	Name: -5PAP3 Sheet: 320.4	Name: -5PAP3 Sheet: 320.4	Name: -5PAP3 Sheet: 320.4	Name: -5PAP3 Sheet: 320.4
Finecorsa sovraccarico convogliatore tr. 1 Chips conveyour 1 belt overloaded	Selettore avanti convogliatore tr. 1 Chips conveyour 1 forward selector	Selettore indietro convogliatore tr. 1 Chips conveyour 1 backward selector	Finecorsa sovraccarico convogliatore tr. 2 Chips conveyour 2 belt overloaded	Selettore avanti convogliatore tr. 2 Chips conveyour 2 forward selector	Selettore indietro convogliatore tr. 2 Chips conveyour 2 backward selector	Min. livello vasca recupero refrigerante oil tank Min. level	

Giuseppe Giana S.r.l.
COSTRUZIONE MACCHINE UTENSILI
MAGNAGO (MI) ITALIA TEL. 0331/657380 - www.giana.it

DRWG N. 24_0086	Machine Tool Lathe	Description Moduli I/O PLC Gruppo CONVOGLIATORI - DI Byte 40 *Modules I/O PLC Group CHIPS CONVEYORS - DI Byte 40*	PAGE 322
EQUIP MAN. Husnain M.	OPERATION Electric Diagram		
MODEL GGTRONIC 1800 Single X CNC 820 x 9000		Order	Commission 24_0086
Nome File 24_0086_Jobson	Data 25/07/2025		NEXT PAGE 323

QUESTO DISEGNO E' DI ESCLUSIVA PROPRIETA' DELLA DITTA GIUSEPPE GIANA S.r.l. CON DIVIETO DI RIPRODURLO O DI RENDERLO COMUNQUE NOTO A TERZI A TERMINI DI LEGGE

0	1	2	3	4	5	6	7	8	9

-5AP3

1	2	3	4	5	6	7	8
E41.0	E41.1	E41.2	E41.3	E41.4	E41.5	E41.6	E41.7
CPU: Convogliatori MOD. : 2	CPU: Convogliatori MOD. : 2	CPU: Convogliatori MOD. : 2	CPU: Convogliatori MOD. : 2	CPU: Convogliatori MOD. : 2	CPU: Convogliatori MOD. : 2	CPU: Convogliatori MOD. : 2	CPU: Convogliatori MOD. : 2
Name: -5PAP3 Sheet: 320.4	Name: -5PAP3 Sheet: 320.4	Name: -5PAP3 Sheet: 320.4	Name: -5PAP3 Sheet: 320.4	Name: -5PAP3 Sheet: 320.4	Name: -5PAP3 Sheet: 320.4	Name: -5PAP3 Sheet: 320.4	Name: -5PAP3 Sheet: 320.4

Giuseppe Giana S.r.l.
COSTRUZIONE MACCHINE UTENSILI
MAGNAGO (MI) ITALIA TEL. 0331/657380 - www.giana.it

DRWG N. 24_0086	Machine Tool Lathe	Description Moduli I/O PLC Gruppo CONVOGLIATORI - DI Byte 41 *Modules I/O PLC Group CHIPS CONVEYORS - DI Byte 41*	PAGE 323
EQUIP MAN. Husnain M.	OPERATION Electric Diagram		
MODEL GGTRONIC 1800 Single X CNC 820 x 9000		Order / Commission 24_0086	NEXT PAGE 324
Nome File 24_0086_Jobson	Data 25/07/2025		

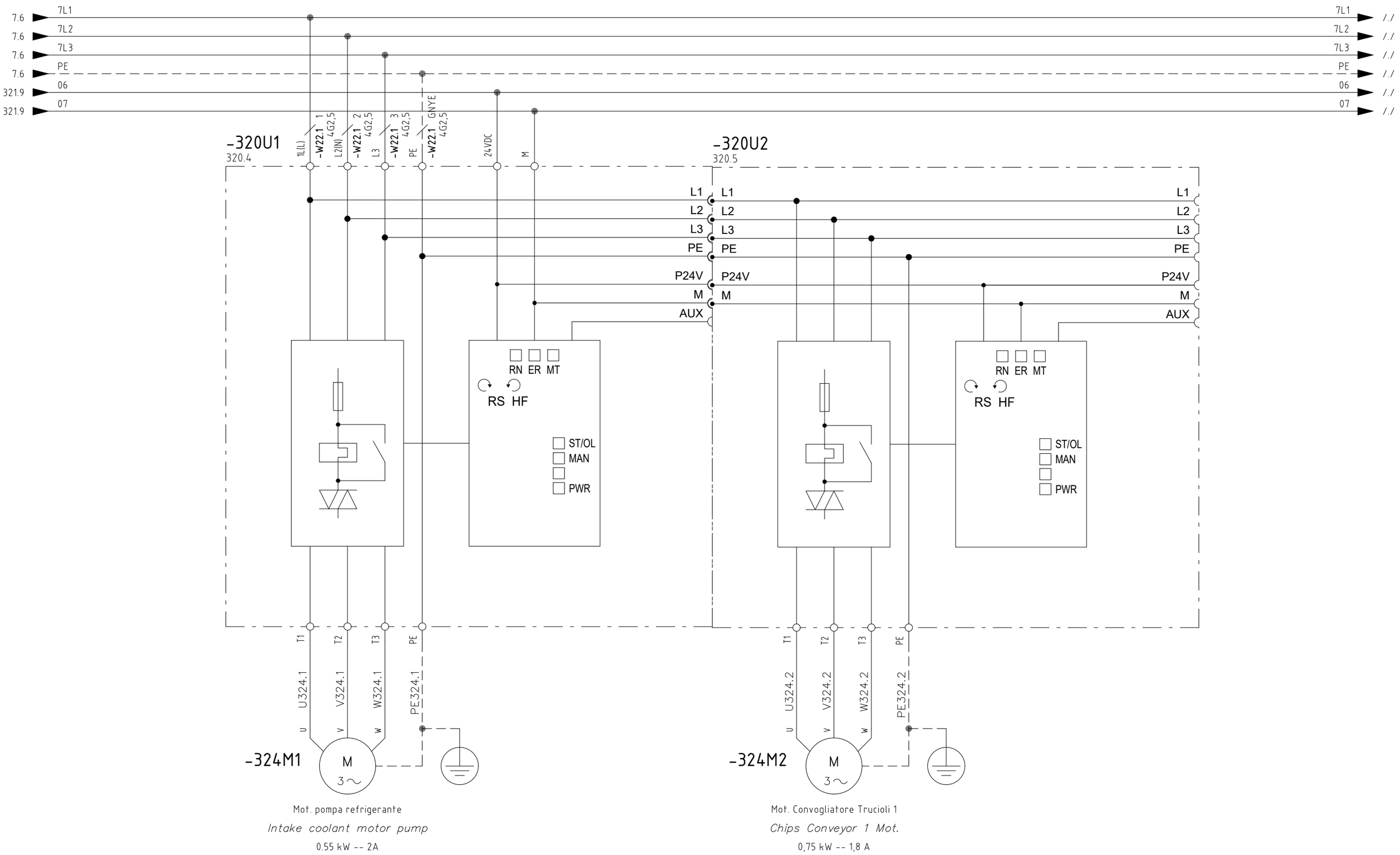

QUESTO DISEGNO E' DI ESCLUSIVA PROPRIETA' DELLA DITTA GIUSEPPE GIANA S.r.l. CON DIVIETO DI RIPRODURLO O DI RENDERLO COMUNQUE NOTO A TERZI A TERMINI DI LEGGE

Giuseppe Giana S.r.l.
COSTRUZIONE MACCHINE UTENSILI
MAGNAGO (MI) ITALIA TEL. 0331/657380 - www.giana.it

DRWG N. 24_0086	Machine Tool Lathe	Description Moduli I/O PLC Gruppo CONVOGLIATORI - Avviatori motore *Modules I/O PLC Group CHIPS CONVEYORS - Motor starters*	PAGE 324
EQUIP MAN. Husnain M.	OPERATION Electric Diagram		
MODEL GGTRONIC 1800 Single X CNC 820 x 9000		Order / Commission 24_0086	NEXT PAGE 325
Nome File 24_0086_Jobson	Data 25/07/2025		

QUESTO DISEGNO E' DI ESCLUSIVA PROPRIETA' DELLA DITTA GIUSEPPE GIANA S.r.l. CON DIVIETO DI RIPRODURLO O DI RENDERLO COMUNQUE NOTO A TERZI A TERMINI DI LEGGE

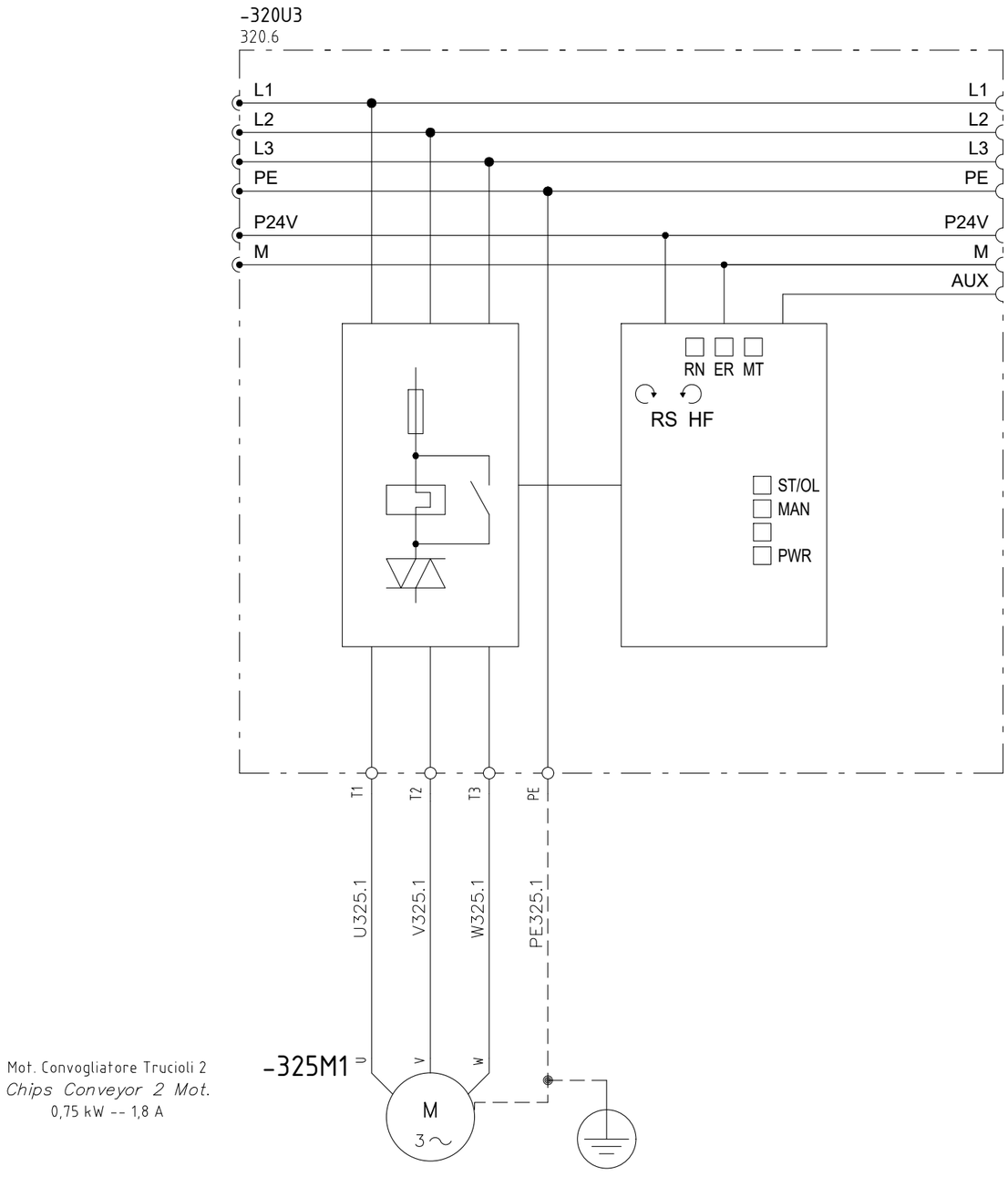

Giuseppe Giana S.r.l.
COSTRUZIONE MACCHINE UTENSILI
MAGNAGO (MI) ITALIA TEL. 0331/657380 - www.giana.it

DRWG N. 24_0086	Machine Tool Lathe	Description Moduli I/O PLC Gruppo CONVOGLIATORI - Avviatori motore *Modules I/O PLC Group CHIPS CONVEYORS - Motor starters*	PAGE 325
EQUIP MAN. Husnain M.	OPERATION Electric Diagram		
MODEL GGTRONIC 1800 Single X CNC 820 x 9000		Order / Commission 24_0086	NEXT PAGE 330
Nome File 24_0086_Jobson	Data 25/07/2025		

=QG - -MX0

Morsettiera QG

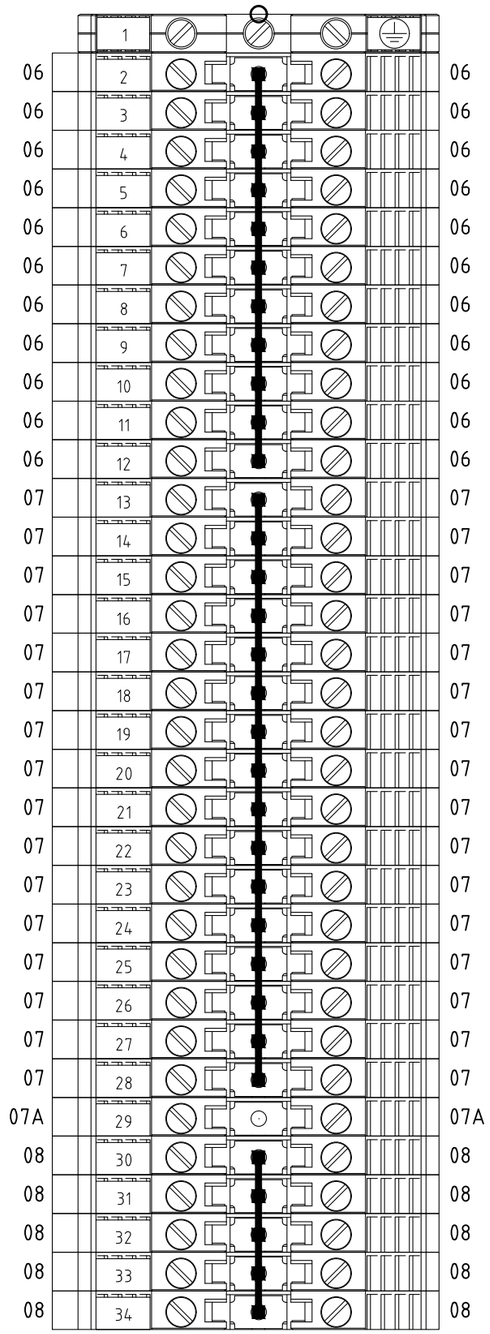

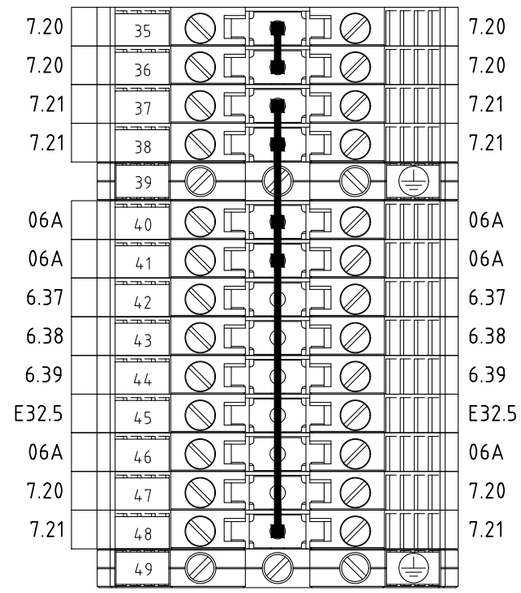

QUESTO DISEGNO E' DI ESCLUSIVA PROPRIETA' DELLA DITTA GIUSEPPE GIANA S.r.l. CON DIVIETO DI RIPRODURLO O DI RENDERLO COMUNQUE NOTO A TERZI A TERMINI DI LEGGE

Giuseppe Giana
COSTRUZIONE MACCHINE UTENSILI
MAGNAGO (MI) ITALIA TEL. 0331/657380 - www.giana.it

DRWG N. 24_0086	Machine Tool Lathe	Description: Morsettiere *Strips*	PAGE 330
EQUIP MAN. Colombo G.	OPERATION Electric Diagram		
MODEL GGTRONIC 1800 Single X CNC 820 x 9000		Order	Commission 24_0086
Nome File 24_0086_Jobson	Data 25/07/2025		NEXT PAGE 331

=OP1 - -MX1

Morsettiera pulsantiera carro 1

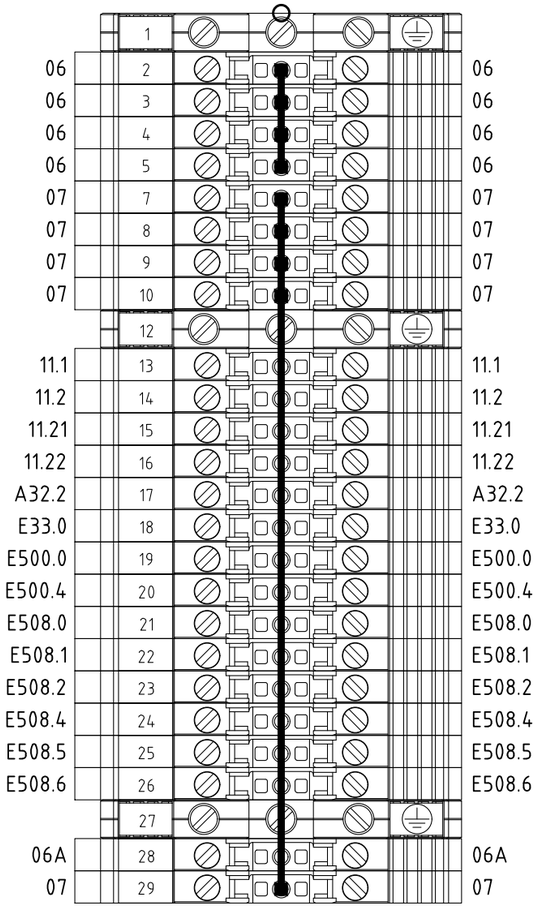

QUESTO DISEGNO E' DI ESCLUSIVA PROPRIETA' DELLA DITTA GIUSEPPE GIANA S.r.l. CON DIVIETO DI RIPRODURLO O DI RENDERLO COMUNQUE NOTO A TERZI A TERMINI DI LEGGE

Giuseppe Giana
COSTRUZIONE MACCHINE UTENSILI
MAGNAGO (MI) ITALIA TEL. 0331/657380 - www.giana.it

DRWG N. 24_0086	Machine Tool Lathe	Description Morsettiere *Strips*	PAGE 331
EQUIP MAN. Colombo G.	OPERATION Electric Diagram		
MODEL GGTRONIC 1800 Single X CNC 820 x 9000		Order	Commission 24_0086 / NEXT PAGE 332
Nome File 24_0086_Jobson	Data 25/07/2025		

=HS1 - -MX4

Morsettiera Gruppo Testa

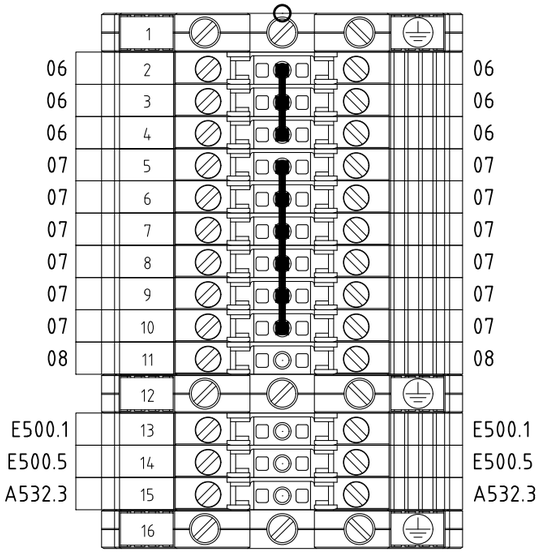

=CR1 - -MX11

Morsettiera Gruppo Carro 1

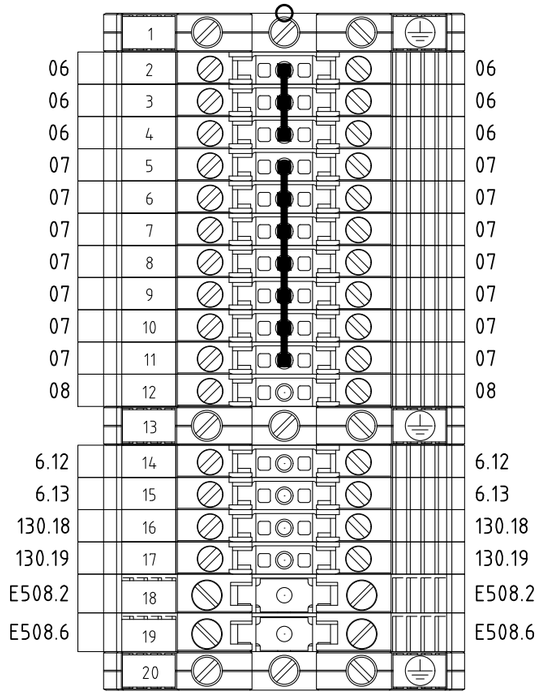

=CR1 - -MX8

Morsettiera 2 Gruppo Carro 1

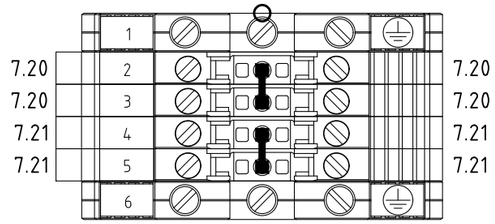

QUESTO DISEGNO E' DI ESCLUSIVA PROPRIETA' DELLA DITTA GIUSEPPE GIANA S.r.l. CON DIVIETO DI RIPRODURLO O DI RENDERLO COMUNQUE NOTO A TERZI A TERMINI DI LEGGE

Giuseppe Giana
COSTRUZIONE MACCHINE UTENSILI
MAGNAGO (MI) ITALIA TEL. 0331/657380 - www.giana.it

DRWG N. 24_0086	Machine Tool Lathe	Description Morsettiere *Strips*	PAGE 332
EQUIP MAN. Colombo G.	OPERATION Electric Diagram		
MODEL GGTRONIC 1800 Single X CNC 820 x 9000		Order / Commission 24_0086	NEXT PAGE 333
Nome File 24_0086_Jobson	Data 25/07/2025		

QUESTO DISEGNO E' DI ESCLUSIVA PROPRIETA' DELLA DITTA GIUSEPPE GIANA S.r.l. CON DIVIETO DI RIPRODURLO O DI RENDERLO COMUNQUE NOTO A TERZI A TERMINI DI LEGGE

=CTP - -MX18

Morsettiera Gruppo Contropunta

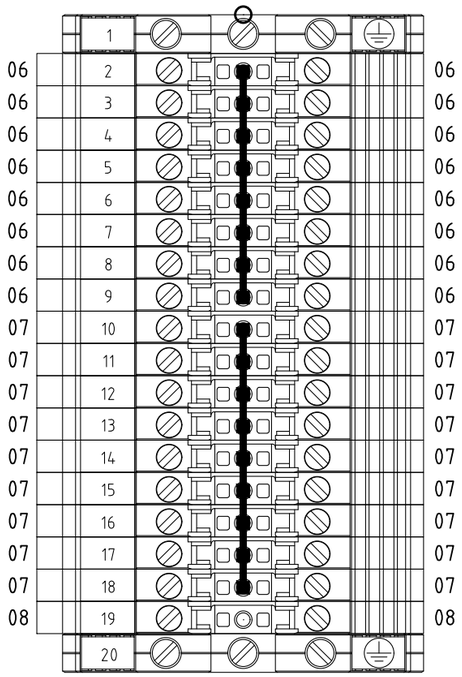

Giuseppe Giana
COSTRUZIONE MACCHINE UTENSILI
MAGNAGO (MI) ITALIA TEL. 0331/657380 - www.giana.it

DRWG N. 24_0086	Machine Tool Lathe	Description Morsettiere *Strips*	PAGE 333
EQUIP MAN. Colombo G.	OPERATION Electric Diagram		
MODEL GGTRONIC 1800 Single X CNC 820 x 9000		Order / Commission 24_0086	NEXT PAGE 334
Nome File 24_0086_Jobson	Data 25/07/2025		

0	1	2	3	4	5	6	7	8	9

=SA1 - -MX41

morsettiera cancello manutenzione

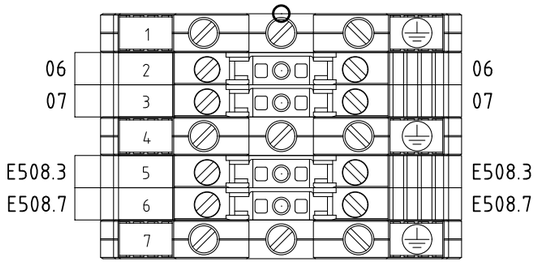

=SA1 - -MX37

Morsettiera riparo testa

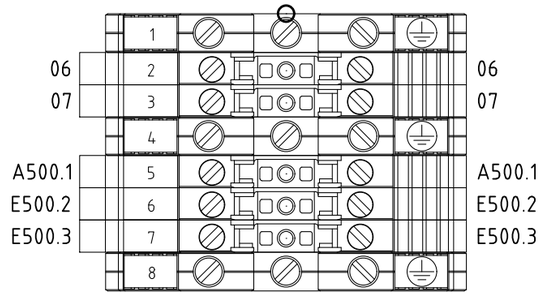

=SA1 - -MX38

Morsettiera cancello zona di lavoro 1

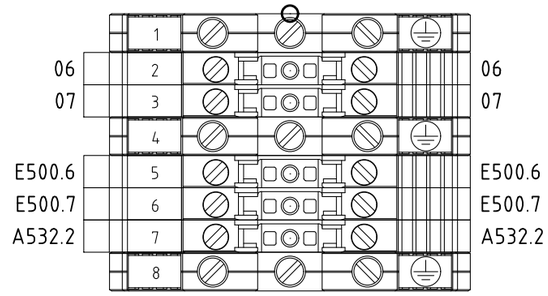

QUESTO DISEGNO E' DI ESCLUSIVA PROPRIETA' DELLA DITTA GIUSEPPE GIANA S.r.l. CON DIVIETO DI RIPRODURLO O DI RENDERLO COMUNQUE NOTO A TERZI A TERMINI DI LEGGE

Giuseppe Giana
COSTRUZIONE MACCHINE UTENSILI
MAGNAGO (MI) ITALIA TEL. 0331/657380 - www.giana.it

DRWG N. 24_0086	Machine Tool Lathe	Description Morsettiere *Strips*	PAGE 334
EQUIP MAN. Colombo G.	OPERATION Electric Diagram		
MODEL GGTRONIC 1800 Single X CNC 820 x 9000		Order / Commission 24_0086	NEXT PAGE 340
Nome File 24_0086_Jobson	Data 25/07/2025		

=QG - -X1

Conn. 1 Pulsantiera di Macchina

06	1
07	2
06A	3
07A	4
E33.0	5
A32.2	6
	7
11.1	8
11.21	9
E500.0	10
E500.4	11
E508.1	12
E508.5	13
E508.0	14
E508.4	15
	16
	PE

=OP1 - -X60

Conn. Volantino SIEMENS 2 / SIEMENS Handwheel 2

+5V	1
	2
A	3
A-	4
0V	5
0 V	6
B	7
B-	8
	9
+5 V	10
	11
	12
	13
	14
	15
	16
	PE

=OP1 - -X28

Conn. Volantino SIEMENS 1 / SIEMENS Handwheel 1

146.10	16
06	7
E508.2	5
E508.6	6
146.1	8
146.2	9
146.3	10
146.4	11
146.5	12
146.6	13
146.7	14
146.8	15
146.9	17
11.2	1
12.2	4
11.22	2
12.22	3

presenti solo in pulsantiera 1
Inside control box 1 only

QUESTO DISEGNO E' DI ESCLUSIVA PROPRIETA' DELLA DITTA GIUSEPPE GIANA S.r.l. CON DIVIETO DI RIPRODURLO O DI RENDERLO COMUNQUE NOTO A TERZI A TERMINI DI LEGGE

Giuseppe Giana
COSTRUZIONE MACCHINE UTENSILI
MAGNAGO (MI) ITALIA TEL. 0331/657380 - www.giana.it

DRWG N. 24_0086	Machine Tool Lathe	Description Connettori *Connectors*	PAGE 340
EQUIP MAN. Colombo G.	OPERATION Electric Diagram		
MODEL GGTRONIC 1800 Single X CNC 820 x 9000		Order	Commission 24_0086
Nome File 24_0086_Jobson	Data 25/07/2025		NEXT PAGE 341

QUESTO DISEGNO E' DI ESCLUSIVA PROPRIETA' DELLA DITTA GIUSEPPE GIANA S.r.l. CON DIVIETO DI RIPRODURLO O DI RENDERLO COMUNQUE NOTO A TERZI A TERMINI DI LEGGE

=QG - -X4

Conn. 1 gruppo T.P.P./Potenza

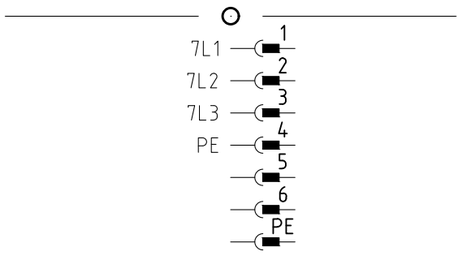

=QG - -X5

Conn. 2 gruppo T.P.P./Segnali

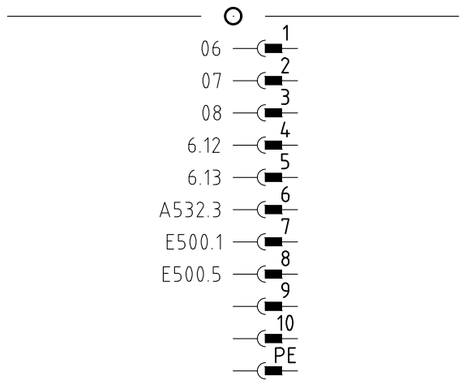

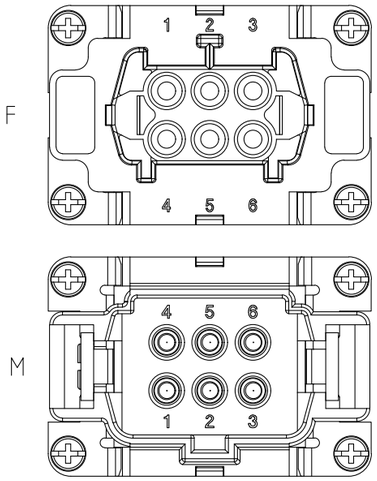

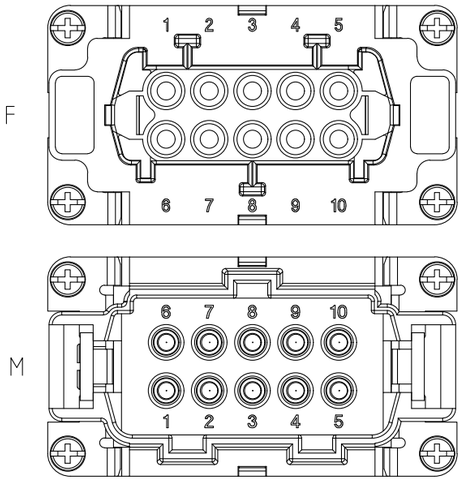

Giuseppe Giana
COSTRUZIONE MACCHINE UTENSILI

MAGNAGO (MI) ITALIA TEL. 0331/657380 - www.giana.it

DRWG N. 24_0086	Machine Tool Lathe	Description Connettori *Connectors*	PAGE 341
EQUIP MAN. Colombo G.	OPERATION Electric Diagram		
MODEL GGTRONIC 1800 Single X CNC 820 x 9000		Order / Commission 24_0086	NEXT PAGE 342
Nome File 24_0086_Jobson	Data 25/07/2025		

QUESTO DISEGNO E' DI ESCLUSIVA PROPRIETA' DELLA DITTA GIUSEPPE GIANA S.r.l. CON DIVIETO DI RIPRODURLO O DI RENDERLO COMUNQUE NOTO A TERZI A TERMINI DI LEGGE

=QG - -X10

Conn. 1 Gruppo Carro 1/Potenza

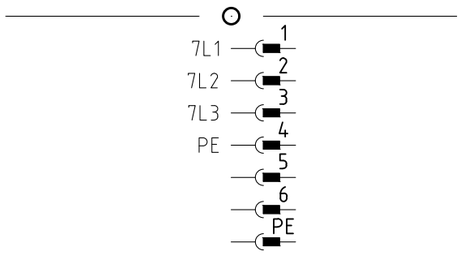

=QG - -X11

Conn. 2 Gruppo Carro 1/Segnali

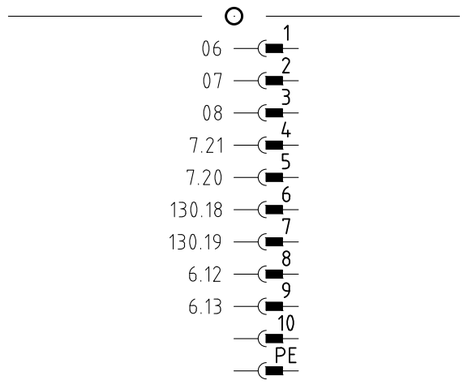

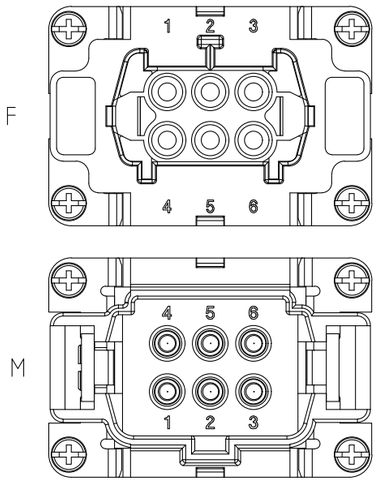

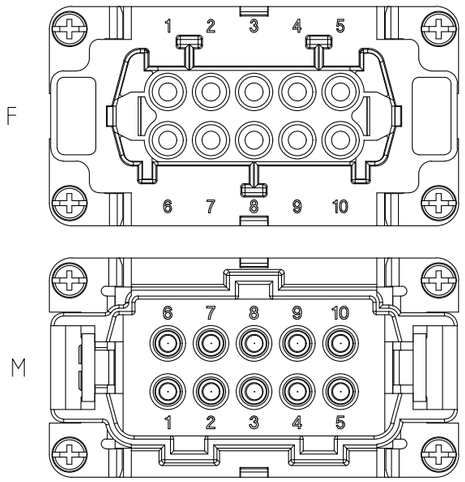

Giuseppe Giana
COSTRUZIONE MACCHINE UTENSILI

MAGNAGO (MI) ITALIA TEL. 0331/657380 - www.giana.it

DRWG N. 24_0086	Machine Tool Lathe	Description Connettori *Connectors*	PAGE 342
EQUIP MAN. Colombo G.	OPERATION Electric Diagram		
MODEL GGTRONIC 1800 Single X CNC 820 x 9000		Order / Commission 24_0086	NEXT PAGE 343
Nome File 24_0086_Jobson	Data 25/07/2025		

QUESTO DISEGNO E' DI ESCLUSIVA PROPRIETA' DELLA DITTA GIUSEPPE GIANA S.r.l. CON DIVIETO DI RIPRODURLO O DI RENDERLO COMUNQUE NOTO A TERZI A TERMINI DI LEGGE

=QG - -X16

Conn. 1 gruppo Contropunta/Potenza

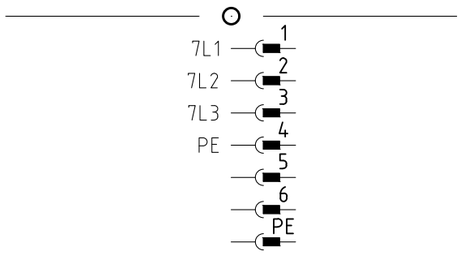

=QG - -X18

Conn. 2 gruppo Contropunta/24V

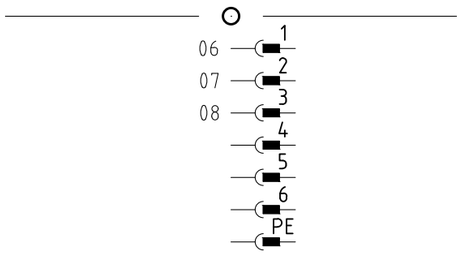

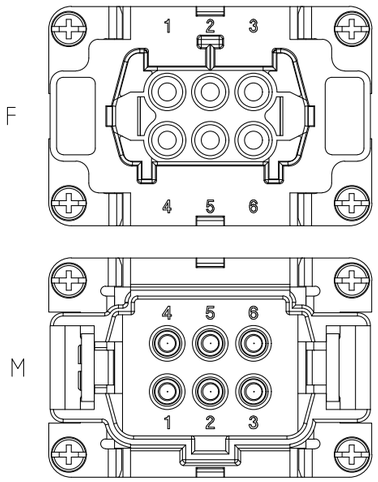

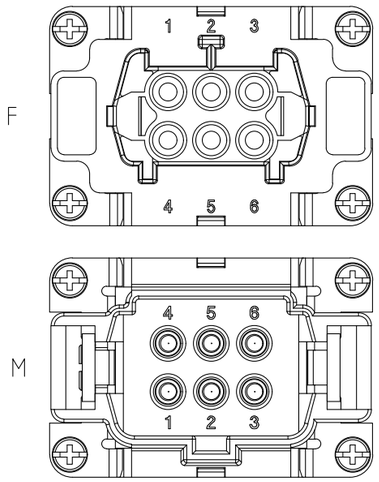

Giuseppe Giana
COSTRUZIONE MACCHINE UTENSILI

MAGNAGO (MI) ITALIA TEL. 0331/657380 - www.giana.it

DRWG N. 24_0086	Machine Tool Lathe	Description Connettori *Connectors*	PAGE 343
EQUIP MAN. Colombo G.	OPERATION Electric Diagram		
MODEL GGTRONIC 1800 Single X CNC 820 x 9000		Order	Commission 24_0086 / NEXT PAGE 345
Nome File 24_0086_Jobson	Data 25/07/2025		

QUESTO DISEGNO E' DI ESCLUSIVA PROPRIETA' DELLA DITTA GIUSEPPE GIANA S.r.l. CON DIVIETO DI RIPRODURLO O DI RENDERLO COMUNQUE NOTO A TERZI A TERMINI DI LEGGE

=QG - -X22

Conn. 1 gruppo Conv. Trucioli/Potenza

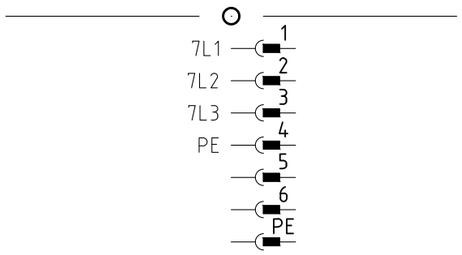

=QG - -X23

Conn. 2 gruppo Conv. Trucioli/24V

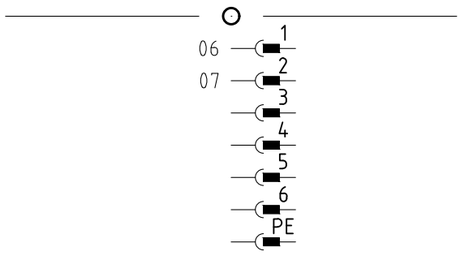

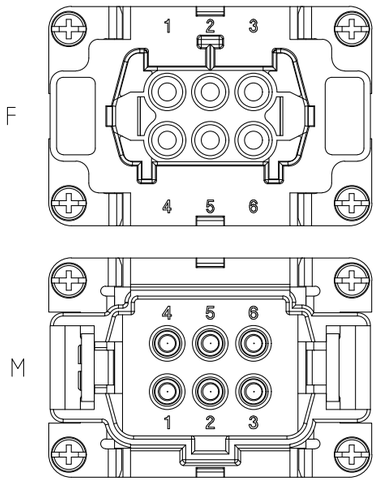

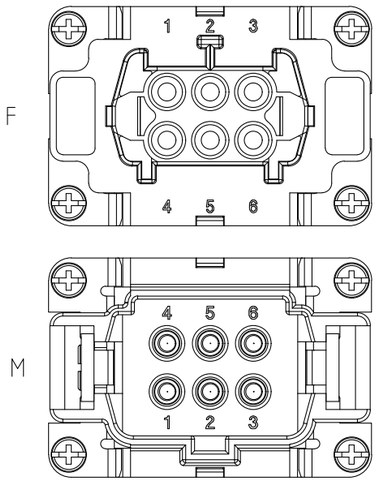

Giuseppe Giana
COSTRUZIONE MACCHINE UTENSILI
MAGNAGO (MI) ITALIA TEL. 0331/657380 - www.giana.it

DRWG N. 24_0086	Machine Tool Lathe	Description Connettori *Connectors*	PAGE 345
EQUIP MAN. Colombo G.	OPERATION Electric Diagram		
MODEL GGTRONIC 1800 Single X CNC 820 x 9000		Order / Commission 24_0086	NEXT PAGE 346
Nome File 24_0086_Jobson	Data 25/07/2025		

QUESTO DISEGNO E' DI ESCLUSIVA PROPRIETA' DELLA DITTA GIUSEPPE GIANA S.r.l. CON DIVIETO DI RIPRODURLO O DI RENDERLO COMUNQUE NOTO A TERZI A TERMINI DI LEGGE

=QG - -X37

Conn. zona lavoro 1

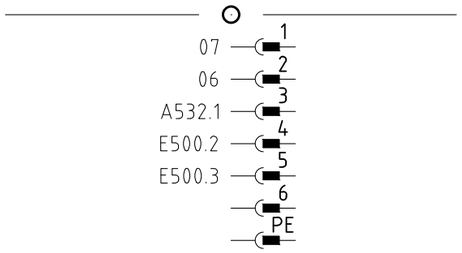

=QG - -X38

Conn. zona lavoro 2

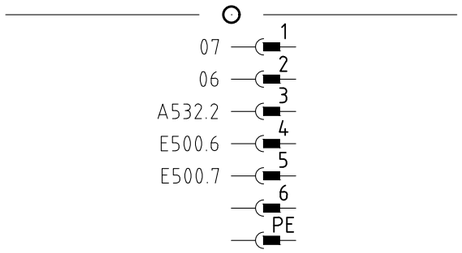

=QG - -X41

Conn. cancello perimetrale posteriore

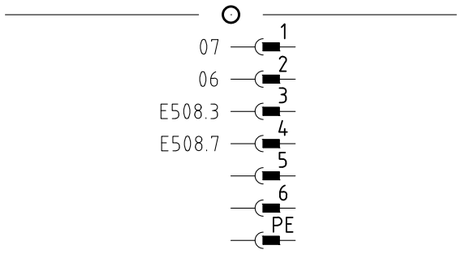

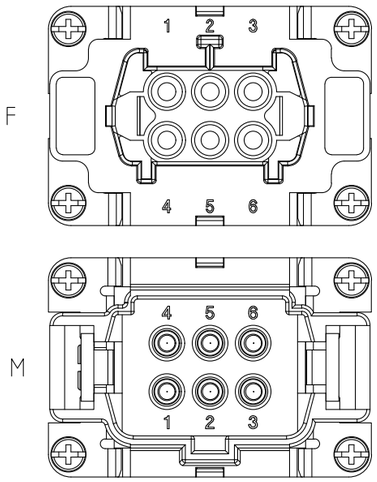

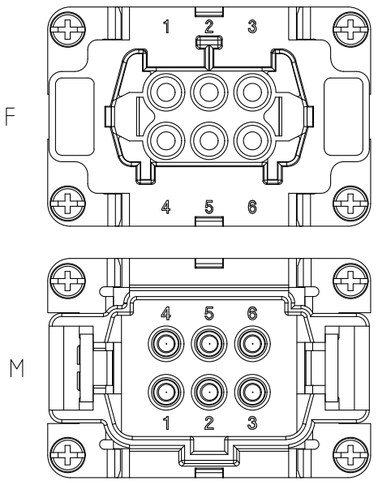

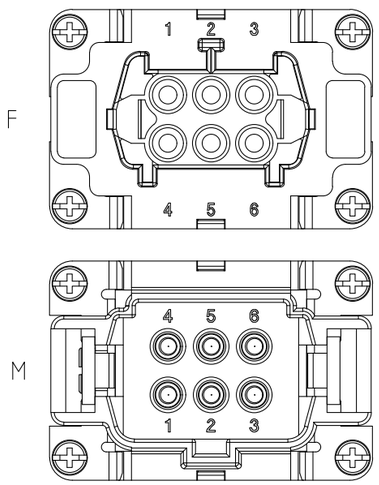

Giuseppe Giana
COSTRUZIONE MACCHINE UTENSILI
MAGNAGO (MI) ITALIA TEL. 0331/657380 - www.giana.it

DRWG N. 24_0086	Machine Tool Lathe	Description Connettori *Connectors*	PAGE 346
EQUIP MAN. Colombo G.	OPERATION Electric Diagram		
MODEL GGTRONIC 1800 Single X CNC 820 x 9000		Order / Commission 24_0086	NEXT PAGE 347
Nome File 24_0086_Jobson	Data 25/07/2025		

QUESTO DISEGNO E' DI ESCLUSIVA PROPRIETA' DELLA DITTA GIUSEPPE GIANA S.r.l. CON DIVIETO DI RIPRODURLO O DI RENDERLO COMUNQUE NOTO A TERZI A TERMINI DI LEGGE

=CR1 - -X50

Conn. 1 Gruppo mola SP4

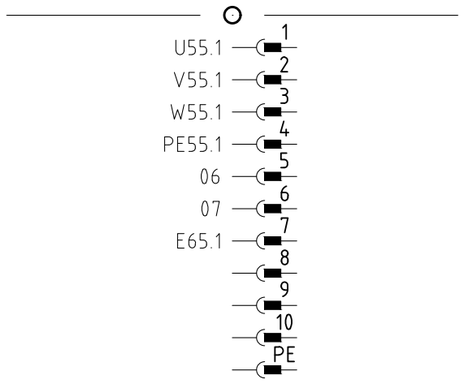

=CR1 - -X50.1

Conn. 1 Gruppo mola SP4

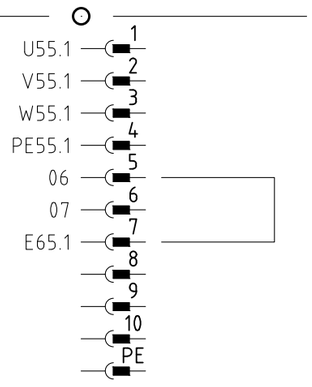

Collegamento presente solo in spina di chiusura

Connection present only in closing plug

Giuseppe Giana
COSTRUZIONE MACCHINE UTENSILI
MAGNAGO (MI) ITALIA TEL. 0331/657380 - www.giana.it

DRWG N. 24_0086	Machine Tool Lathe	Description: Connettori / *Connectors*	PAGE 347
EQUIP MAN. Colombo G.	OPERATION Electric Diagram		
MODEL GGTRONIC 1800 Single X CNC 820 x 9000		Order	Commission 24_0086 / NEXT PAGE 350
Nome File 24_0086_Jobson	Data 25/07/2025		

QUESTO DISEGNO E' DI ESCLUSIVA PROPRIETA' DELLA DITTA GIUSEPPE GIANA S.r.l. CON DIVIETO DI RIPRODURLO O DI RENDERLO COMUNQUE NOTO A TERZI A TERMINI DI LEGGE

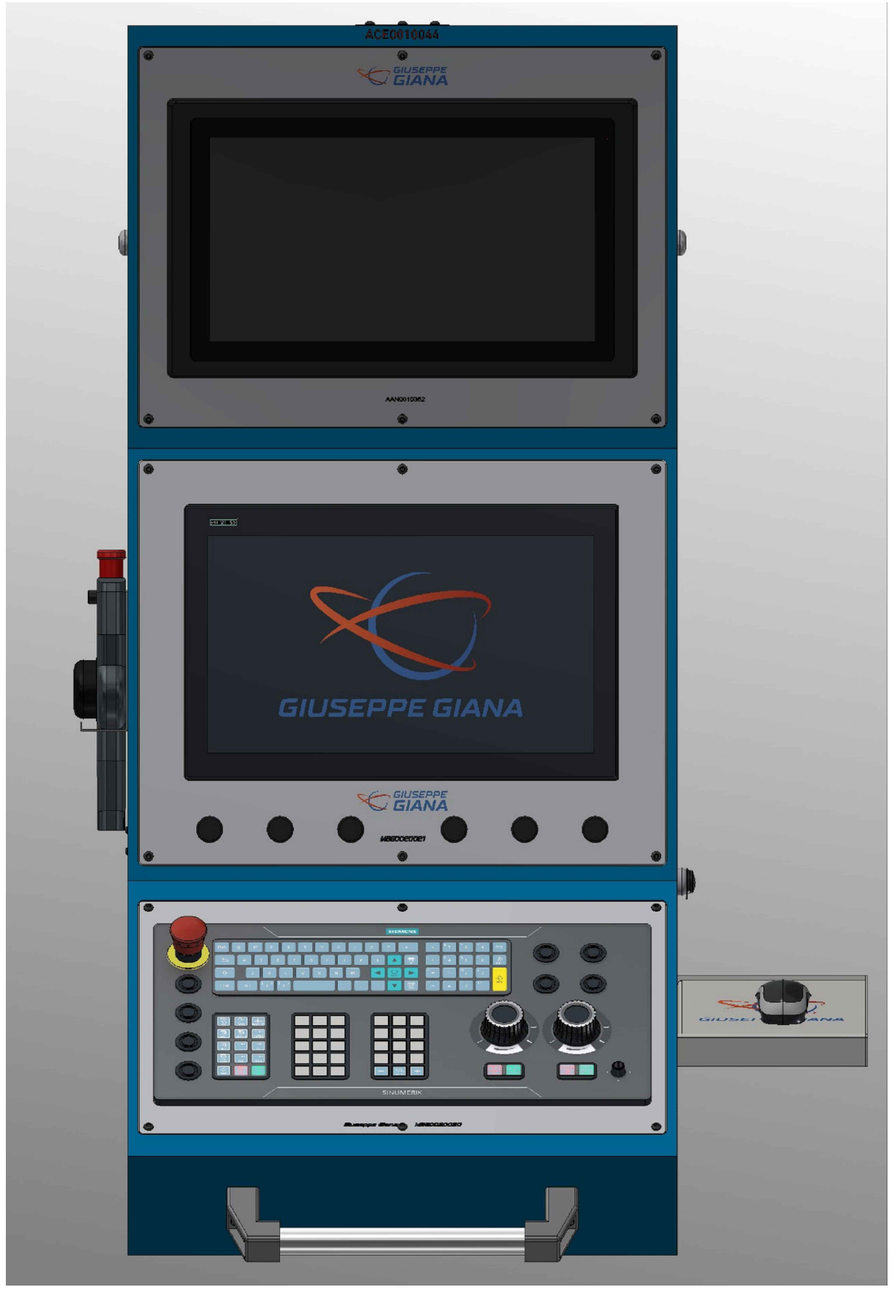

Giuseppe Giana
COSTRUZIONE MACCHINE UTENSILI
MAGNAGO (MI) ITALIA TEL. 0331/657380 - www.giana.it

DRWG N. 24_0086	Machine Tool Lathe	Description Topografico Pulsantiere *Control Panels Layout*	PAGE 350
EQUIP MAN. Colombo G.	OPERATION Electric Diagram		
MODEL GGTRONIC 1800 Single X CNC 820 x 9000		Order / Commission 24_0086	NEXT PAGE 352
Nome File 24_0086_Jobson	Data 25/07/2025		

QUESTO DISEGNO E' DI ESCLUSIVA PROPRIETA' DELLA DITTA GIUSEPPE GIANA S.r.l. CON DIVIETO DI RIPRODURLO O DI RENDERLO COMUNQUE NOTO A TERZI A TERMINI DI LEGGE

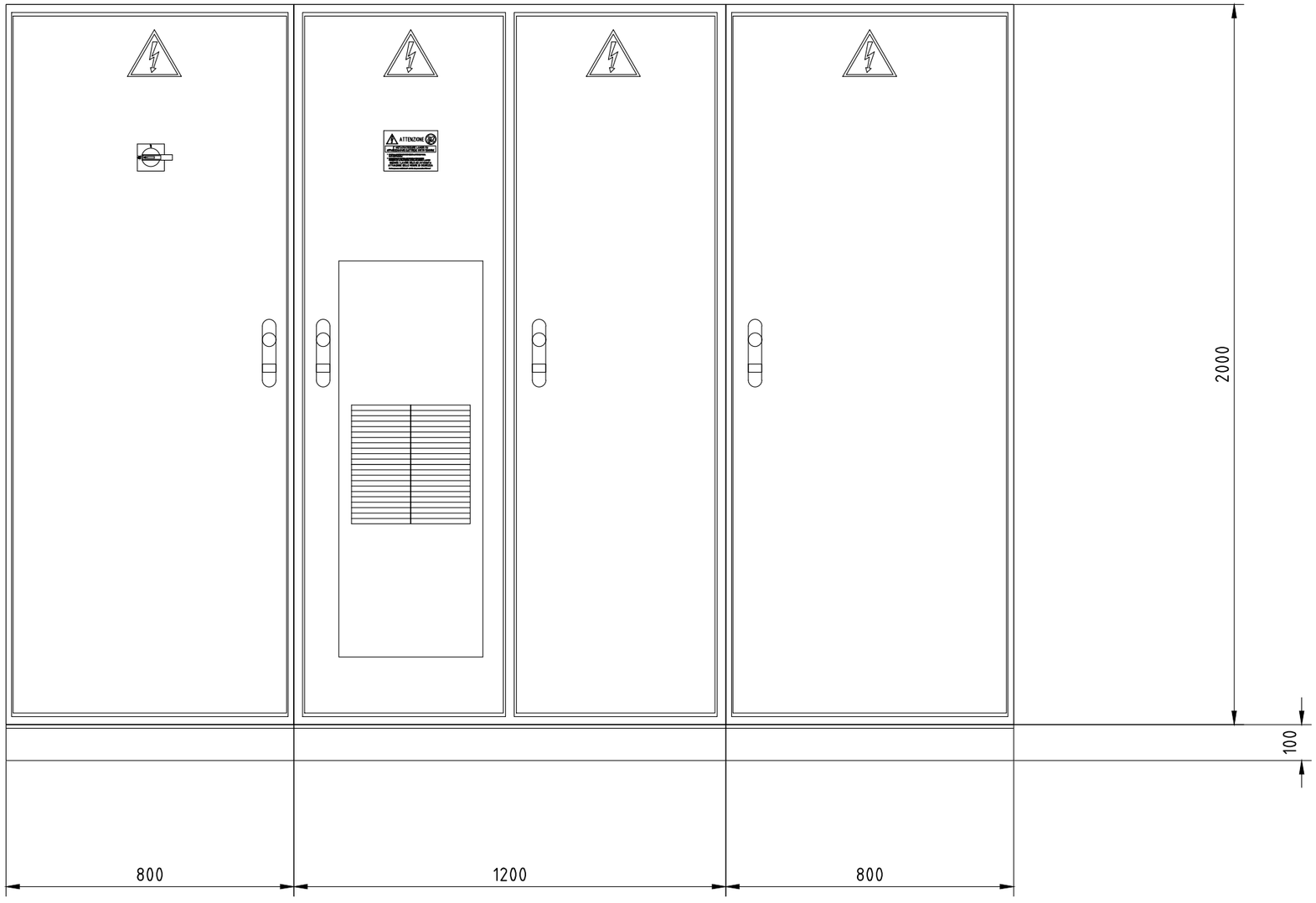

Scala
Scale 1:15

Giuseppe Giana
COSTRUZIONE MACCHINE UTENSILI
MAGNAGO (MI) ITALIA TEL. 0331/657380 - www.giana.it

DRWG N. 24_0086	Machine Tool Lathe	Description Topografico Armadio El. *El. Cabinet Layout*	PAGE 352
EQUIP MAN. Colombo G.	OPERATION Electric Diagram		
MODEL GGTRONIC 1800 Single X CNC 820 x 9000		Order	Commission 24_0086 / NEXT PAGE 360
Nome File 24_0086_Jobson	Data 25/07/2025		

Nome/Item	Codice Interno	Descrizione/Description	Costruttore/Manufacturer	Quadro/Board	Fg/Sh	Q.ta/Q.ty
76BQ2	EFL0010124	ABSOLUTE ENCODER MULTITURN 6FX2001-5FD25 36 BIT WITH DRIVE-CLIQ; SYNCHR. FLANGE; SHAFT 6MM	Siemens	=BM	76	1
-5AP5	EAS0010002	Modulo Server	Siemens	=CCR	320	1
-11SB3	EEV0010001	Pulsante a fungo di ARRESTO DI EMERGENZA, sblocco a rotazione, diametro 40 mm, 2 posizioni	Siemens	=CCR	11	1
	EEZ0010001	Supporto senza modulo. Metallo	Siemens			1
	EEZ0010002	Modul di contatti per fissaggio su piastra frontale. 1 NC, morsetti a vite	Siemens			2
-112SA1	EEZ0010001	Supporto senza modulo. Metallo	Siemens	=CCR	112	1
	EEZ0010003	Modul di contatti per fissaggio su piastra frontale. 1 NO, morsetti a vite	Siemens			2
	EEW0010004	Selector switch short, 3 switch positions I-0-II,	Siemens			1
-114SA1	EEZ0010001	Supporto senza modulo. Metallo	Siemens	=CCR	114	1
	EEZ0010003	Modul di contatti per fissaggio su piastra frontale. 1 NO, morsetti a vite	Siemens			2
	EEW0010004	Selector switch short, 3 switch positions I-0-II,	Siemens			1
-3AP5	EAS0010002	Modulo Server	Siemens	=CR1	260	1
-27H1	EGV0010002	SINAMICS DRIVE-CLiQ Hub Module DME20 grado di protezione IP67 senza cavo 24 V senza cavo DRIVE-CLiQ	Siemens	=CR1	27	1
-28H1	EGV0010002	SINAMICS DRIVE-CLiQ Hub Module DME20 grado di protezione IP67 senza cavo 24 V senza cavo DRIVE-CLiQ	Siemens	=CR1	28	1
-X50	EEL0010003	frutto presa , 10 poli + PE, connessione con morsetto a molla SQUICH, 16A max, 500 V, 6kV, 3, con contatti femmina, argentati, grandezza 57.27, frutti serie CLASS tecnica	Ilme	=CR1		1
	EEL0010007	frutto spina , 10 poli + PE, connessione con morsetto a molla SQUICH, 16A max, 500 V, 6kV, 3, con contatti maschio, argentati, grandezza 57.27, frutti serie CLASS tecnica	Ilme			1
		Connettore 4 poli + terra Bianco, 10A - 250V, connessioni a vite, frutto Femmina	Ilme	=CTP		1
		Connettore 4 poli + terra Bianco, 10A - 250V, connessioni a vite, frutto Maschio	Ilme			1
-4AP9	EAS0010002	Modulo Server	Siemens	=CTP	300	1
-93SB1	EAT0020002	pensile di sicurezza con emergenza	EUCHNER	=CTP	93	1
-94SQ5	EET0010004	PROX M12 SN=4MM NO PNP	Schneider Electric	=CTP	94	1
-94SQ6	EET0010004	PROX M12 SN=4MM NO PNP	Schneider Electric	=CTP	94	1
-94SQ7	EET0010003	PROX M12 SN=4MM NC PNP	Schneider Electric	=CTP	94	1
-95SQ1	EET0010004	PROX M12 SN=4MM NO PNP	Schneider Electric	=CTP	95	1
-95SQ2	EET0010004	PROX M12 SN=4MM NO PNP	Schneider Electric	=CTP	95	1
-2AP6	EAS0010002	Modulo Server	Siemens	=HS1	240	1
-30BQE2	EGV0010001	Drive-CLiQ SME 20 module	Siemens	=HS1	30	1
-32SQ1	EET0010003	PROX M12 SN=4MM NC PNP	Schneider Electric	=HS1	32	1
	EEU0010001	CONNETTORE CON CAVO 10 MT.	Schneider Electric			1
-8SH1	EEZ0010003	Modul di contatti per fissaggio su piastra frontale. 1 NO, morsetti a vite	Siemens	=OP1	8	1
	EEZ0010001	Supporto senza modulo. Metallo	Siemens			1
	EEV0010003	Pulsante luminoso con bottone piatto, standard, ad impulso, blu	Siemens			1
	EEZ0010011	Modulo LED blu per fissaggio su piastra frontale, 24 V AC/DC. Morsetti a vite	Siemens			1
-11SB2	EEV0010001	Pulsante a fungo di ARRESTO DI EMERGENZA, sblocco a rotazione, diametro 40 mm, 2 posizioni	Siemens	=OP1	11	1
	EEZ0010001	Supporto senza modulo. Metallo	Siemens			1
	EEZ0010002	Modul di contatti per fissaggio su piastra frontale. 1 NC, morsetti a vite	Siemens			2
-21A3	EFP0010016	SIMATIC ITC2200 V3, Industrial Thin Client, display TFT 22" widescreen	Siemens	=OP1	21	1
-21A4	EFP0010014	Pulsantiera di macchina SINUMERIK SINUMERIK ONE MCP 2200 Industrial Ethernet / PROFINET tasti meccanici	Siemens	=OP1	21	1
-21A5	EGR0020001	SWITCH ETHERNET INDUSTRIAL VPN GATEWAY per il controllo remoto	Sevio	=OP1	21	1
-145S1	EEZ0010002	Modul di contatti per fissaggio su piastra frontale. 1 NC, morsetti a vite	Siemens	=OP1	145	2
	EEW0010001	Selettore a chiave 2 posizioni (0+I). Permanente, 90°. Tipo di serratura: CES, SSG10. Posizione selettore per estrazione chiave: 0	Siemens			1
	EEZ0010001	Supporto senza modulo. Metallo	Siemens			1

QUESTO DISEGNO E' DI ESCLUSIVA PROPRIETA' DELLA DITTA GIUSEPPE GIANA S.r.l. CON DIVIETO DI RIPRODURLO O DI RENDERLO COMUNQUE NOTO A TERZI A TERMINI DI LEGGE

Giuseppe Giana
COSTRUZIONE MACCHINE UTENSILI
MAGNAGO (MI) ITALIA TEL. 0331/657380 - www.giana.it

DRWG N. 24_0086	Machine Tool Lathe	Description: Liste e Distinta Materiali / *Material List*	PAGE 360
EQUIP MAN. Colombo G.	OPERATION Electric Diagram		
MODEL GGTRONIC 1800 Single X CNC 820 x 9000		Order	Commission 24_0086 / NEXT PAGE 361
Nome File 24_0086_Jobson	Data 25/07/2025		

Nome/Item	Codice Interno	Descrizione/Description	Costruttore/Manufacturer	Quadro/Board	Fg/Sh	Q.ta/Q.ty
-145SB1	EEV0010010	Pulsante con bottone piatto standard ad impulso, nero	Siemens	=OP1	145	1
	EEZ0010001	Supporto senza modulo. Metallo	Siemens			1
	EEZ0010003	Modul di contatti per fissaggio su piastra frontale. 1 NO, morsetti a vite	Siemens			2
-146A1	EAT0010001	Apparecchio volantino portatile	Siemens	=OP1	146	1
-1AP1	EAS0010001	Modulo di interfaccia IM 155-6 PN ST con modulo server e BA 2×RJ45 (BusAdapter PROFINET con presa Ethernet standard per IM-PN)	Siemens	=QG	200	1
-1AP2	EAS0010003	Modulo ingressi digitali: DI 16x24VDC ST	Siemens	=QG	200	1
	EAS0010004	BU di tipo A0, 16 push-in, 2 morsetti di alimentaz. separati (digitale/analogico, max. 24VDC/10A)	Siemens			1
-1AP3	EAS0010003	Modulo ingressi digitali: DI 16x24VDC ST	Siemens	=QG	200	1
	EAS0010006	BU di tipo A0, 16 push-in, 2 morsetti di alimentaz. collegati a ponte (digitale/analogico, 24VDC/10A)	Siemens			1
-1AP4	EAS0010023	Modulo uscite digitali: DQ 16x24VDC/0.5A ST	Siemens	=QG	200	1
	EAS0010004	BU di tipo A0, 16 push-in, 2 morsetti di alimentaz. separati (digitale/analogico, max. 24VDC/10A)	Siemens			1
-1AP5	EAS0010023	Modulo uscite digitali: DQ 16x24VDC/0.5A ST	Siemens	=QG	200	1
	EAS0010006	BU di tipo A0, 16 push-in, 2 morsetti di alimentaz. collegati a ponte (digitale/analogico, 24VDC/10A)	Siemens			1
-1AP6	EAS0010015	Modulo uscite analogiche: AQ 2xU/I HS	Siemens	=QG	200	1
	EAS0010004	BU di tipo A0, 16 push-in, 2 morsetti di alimentaz. separati (digitale/analogico, max. 24VDC/10A)	Siemens			1
-1AP7	EAS0010026	Modulo Fail-safe: F-DI 8x24VDC HF	Siemens	=QG	200	1
	EAS0010004	BU di tipo A0, 16 push-in, 2 morsetti di alimentaz. separati (digitale/analogico, max. 24VDC/10A)	Siemens			1
-1AP8	EAS0010026	Modulo Fail-safe: F-DI 8x24VDC HF	Siemens	=QG	200	1
	EAS0010006	BU di tipo A0, 16 push-in, 2 morsetti di alimentaz. collegati a ponte (digitale/analogico, 24VDC/10A)	Siemens			1
-1AP10	EAS0010007	Modulo Fail-safe: F-DQ 4x24VDC/2A PM HF	Siemens	=QG	200	1
	EAS0010004	BU di tipo A0, 16 push-in, 2 morsetti di alimentaz. separati (digitale/analogico, max. 24VDC/10A)	Siemens			1
-1AP11	EAS0010007	Modulo Fail-safe: F-DQ 4x24VDC/2A PM HF	Siemens	=QG	200	1
	EAS0010006	BU di tipo A0, 16 push-in, 2 morsetti di alimentaz. collegati a ponte (digitale/analogico, 24VDC/10A)	Siemens			1
-2AP1	EAS0010008	Modulo di interfaccia IM 155-6 PN BA con modulo server	Siemens	=QG	240	1
-2AP2	EAS0010003	Modulo ingressi digitali: DI 16x24VDC ST	Siemens	=QG	240	1
	EAS0010004	BU di tipo A0, 16 push-in, 2 morsetti di alimentaz. separati (digitale/analogico, max. 24VDC/10A)	Siemens			1
-2AP3	EAS0010011	Modulo ingressi analogici: AI 2xU/I 2-/4-wire HS	Siemens	=QG	240	1
	EAS0010006	BU di tipo A0, 16 push-in, 2 morsetti di alimentaz. collegati a ponte (digitale/analogico, 24VDC/10A)	Siemens			1
-2AP4	EAS0010013	Modulo uscite digitali: DQ 4x24VDC/2A ST	Siemens	=QG	240	1
	EAS0010004	BU di tipo A0, 16 push-in, 2 morsetti di alimentaz. separati (digitale/analogico, max. 24VDC/10A)	Siemens			1
-2AP5	EAS0010022	Base Unit-Cover, 15 mm	Siemens	=QG	240	1
	EAS0010006	BU di tipo A0, 16 push-in, 2 morsetti di alimentaz. collegati a ponte (digitale/analogico, 24VDC/10A)	Siemens			1
-3AP1	EAS0010008	Modulo di interfaccia IM 155-6 PN BA con modulo server	Siemens	=QG	260	1
-3AP2	EAS0010003	Modulo ingressi digitali: DI 16x24VDC ST	Siemens	=QG	260	1
	EAS0010004	BU di tipo A0, 16 push-in, 2 morsetti di alimentaz. separati (digitale/analogico, max. 24VDC/10A)	Siemens			1
-3AP3	EAS0010013	Modulo uscite digitali: DQ 4x24VDC/2A ST	Siemens	=QG	260	1
	EAS0010004	BU di tipo A0, 16 push-in, 2 morsetti di alimentaz. separati (digitale/analogico, max. 24VDC/10A)	Siemens			1
-3AP4	EAS0010022	Base Unit-Cover, 15 mm	Siemens	=QG	260	1
	EAS0010006	BU di tipo A0, 16 push-in, 2 morsetti di alimentaz. collegati a ponte (digitale/analogico, 24VDC/10A)	Siemens			1
-4AP1	EAS0010001	Modulo di interfaccia IM 155-6 PN ST con modulo server e BA 2×RJ45 (BusAdapter PROFINET con presa Ethernet standard per IM-PN)	Siemens	=QG	300	1
-4AP2	EAS0010003	Modulo ingressi digitali: DI 16x24VDC ST	Siemens	=QG	300	1
	EAS0010004	BU di tipo A0, 16 push-in, 2 morsetti di alimentaz. separati (digitale/analogico, max. 24VDC/10A)	Siemens			1
-4AP3	EAS0010011	Modulo ingressi analogici: AI 2xU/I 2-/4-wire HS	Siemens	=QG	300	1

QUESTO DISEGNO E' DI ESCLUSIVA PROPRIETA' DELLA DITTA GIUSEPPE GIANA S.r.l. CON DIVIETO DI RIPRODURLO O DI RENDERLO COMUNQUE NOTO A TERZI A TERMINI DI LEGGE

Giuseppe Giana
COSTRUZIONE MACCHINE UTENSILI
MAGNAGO (MI) ITALIA TEL. 0331/657380 - www.giana.it

DRWG N. 24_0086	Machine Tool Lathe	Description: Liste e Distinta Materiali / *Material List*	PAGE 361
EQUIP MAN. Colombo G.	OPERATION Electric Diagram		
MODEL GGTRONIC 1800 Single X CNC 820 x 9000		Order	Commission 24_0086 / NEXT PAGE 362
Nome File 24_0086_Jobson	Data 25/07/2025		

Nome/Item	Codice Interno	Descrizione/Description	Costruttore/Manufacturer	Quadro/Board	Fg/Sh	Q.ta/Q.ty
-4AP3	EAS0010006	BU di tipo A0, 16 push-in, 2 morsetti di alimentaz. collegati a ponte (digitale/analogico, 24VDC/10A)	Siemens	=QG	300	1
-4AP4	EAS0010013	Modulo uscite digitali: DQ 4x24VDC/2A ST	Siemens	=QG	300	1
	EAS0010004	BU di tipo A0, 16 push-in, 2 morsetti di alimentaz. separati (digitale/analogico, max. 24VDC/10A)	Siemens			1
-4AP5	EAS0010013	Modulo uscite digitali: DQ 4x24VDC/2A ST	Siemens	=QG	300	1
	EAS0010006	BU di tipo A0, 16 push-in, 2 morsetti di alimentaz. collegati a ponte (digitale/analogico, 24VDC/10A)	Siemens			1
-4AP6	EAS0010026	Modulo Fail-safe: F-DI 8x24VDC HF	Siemens	=QG	300	1
	EAS0010004	BU di tipo A0, 16 push-in, 2 morsetti di alimentaz. separati (digitale/analogico, max. 24VDC/10A)	Siemens			1
-4AP7	EAS0010022	Base Unit-Cover, 15 mm	Siemens	=QG	300	1
	EAS0010006	BU di tipo A0, 16 push-in, 2 morsetti di alimentaz. collegati a ponte (digitale/analogico, 24VDC/10A)	Siemens			1
-5A1	EBC0010002	MICO 4.10 circuito elettronico aux 4 canali IN: 24VDC OUT: 24V/4-6-8-10ADC	MurrElektronik	=QG	5	1
-5AP1	EAS0010001	Modulo di interfaccia IM 155-6 PN ST con modulo server e BA 2×RJ45 (BusAdapter PROFINET con presa Ethernet standard per IM-PN)	Siemens	=QG	320	1
-5AP2	EAS0010026	Modulo Fail-safe: F-DI 8x24VDC HF	Siemens	=QG	320	1
	EAS0010004	BU di tipo A0, 16 push-in, 2 morsetti di alimentaz. separati (digitale/analogico, max. 24VDC/10A)	Siemens			1
-5AP4	EAS0010022	Base Unit-Cover, 15 mm	Siemens	=QG	320	1
	EAS0010006	BU di tipo A0, 16 push-in, 2 morsetti di alimentaz. collegati a ponte (digitale/analogico, 24VDC/10A)	Siemens			1
-5GD1	EDM0010002	SITOP PSU300S 24 V/40 A. Alimentatore stabilizzato: ingresso 3 AC 400-500V, uscita DC 24V/40 A	Siemens	=QG	5	1
-5PAP3	EAS0010003	Modulo ingressi digitali: DI 16x24VDC ST	Siemens	=QG	320	1
	EAS0010004	BU di tipo A0, 16 push-in, 2 morsetti di alimentaz. separati (digitale/analogico, max. 24VDC/10A)	Siemens			1
-5QF1	EBH0010005	comando rotativo bloccoporta standard IEC IP65 con blocco porta	Siemens	=QG	5	1
	EBH0010006	blocchetto di contatti ausiliari anticipati contatti in scambio tipo HQ (7MM) elettronica	Siemens			1
	EBG0010006	Interruttore automatico 3VA1 IEC Frame 250 Classe del potere di interruzione H Icu=70kA @ 415V a 3 poli, protezione avviatore TM120M, AM, In=160A senza protezione da sovraccarico protezione da cortocircuito Ii=7 ... 16 x In attacco piatto a vite	Siemens			1
-5QF2	EBJ0010014	INT. MT 3P C3 Icn 10KA Icu 35kA	Siemens	=QG	5	1
-6A1	EBC0010002	MICO 4.10 circuito elettronico aux 4 canali IN: 24VDC OUT: 24V/4-6-8-10ADC	MurrElektronik	=QG	6	1
-6PT1	EGY0010001	btdin - contaore 5+2 cifre 230V	BTicino	=QG	6A	1
-6QF7	EBJ0010011	INT. MT 2P C10 Icn 10KA Icu 20kA	Siemens	=QG	6A	1
-6QF8	EBJ0010011	INT. MT 2P C10 Icn 10KA Icu 20kA	Siemens	=QG	6A	1
-6QF9	EBJ0020002	btdin60 - magn diff AC 1P+N 10A 6kA 30mA	Bticino	=QG	6A	1
-6QF10	EBJ0010017	INT. MT 3P C10 Icn 10KA Icu 20kA	Siemens	=QG	6A	1
-6T2	ECP0010001	Trasformatore 1 Ph Sn 3000 VA	LINEAR	=QG	6A	1
-6XS1	EFV0010001	PRESA 2P+T 16A BIV.ST.ITALIANO/TED.SY/WT	Gewiss	=QG	6A	1
	EFV0010001	SUPPORTO 2P.SYSTEM MONT.GUIDA EN50022	Gewiss			1
-7FU2	EBD0010002	BASE SEZ.X FUS. CILINDR.10X38 3P 32A 3UM	Siemens	=QG	7	1
	EAZ0010007	Fusibile CH10 10,3x38 32A 400V	Italweber			1
-7WB1	EAM001001	Ripartitori compatti tripolari 125A	Teknomega	=QG	7	1
-9HKA1	EBY0010001	DIODO+LED,DC 24-70V,S00,	Siemens	=QG	9	1
-9HKM1	EBY0010002	DIODO X CONT.S00 24-70VCC LED	Siemens	=QG	9	1
-9KA1	ECC0010001	CONT.INTERF.2L+2R ,DC 24V,S00,VT	Siemens	=QG	9	1
-9KM1	EBX0010002	CONT.12KW,18A,DC 24V,4P,4S,S00,VT	Siemens	=QG	9	1
-11SB1	EEV0010001	Pulsante a fungo di ARRESTO DI EMERGENZA, sblocco a rotazione, diametro 40 mm, 2 posizioni	Siemens	=QG	11	1
	EEZ0010001	Supporto senza modulo. Metallo	Siemens			1
	EEZ0010002	Modul di contatti per fissaggio su piastra frontale. 1 NC, morsetti a vite	Siemens			2
-16H1	EBY0010001	DIODO+LED,DC 24-70V,S00,	Siemens	=QG	16	1

QUESTO DISEGNO E' DI ESCLUSIVA PROPRIETA' DELLA DITTA GIUSEPPE GIANA S.r.l. CON DIVIETO DI RIPRODURLO O DI RENDERLO COMUNQUE NOTO A TERZI A TERMINI DI LEGGE

Giuseppe Giana
COSTRUZIONE MACCHINE UTENSILI
MAGNAGO (MI) ITALIA TEL. 0331/657380 - www.giana.it

DRWG N. 24_0086	Machine Tool Lathe	Description: Liste e Distinta Materiali / *Material List*	PAGE 362
EQUIP MAN. Colombo G.	OPERATION Electric Diagram		
MODEL GGTRONIC 1800 Single X CNC 820 x 9000		Order	Commission 24_0086 / NEXT PAGE 363
Nome File 24_0086_Jobson	Data 25/07/2025		

Nome/Item	Codice Interno	Descrizione/Description	Costruttore/Manufacturer	Quadro/Board	Fg/Sh	Q.ta/Q.ty
-16KA1	ECC0010001	CONT.INTERF.2L+2R ,DC 24V,S00,VT	Siemens	=QG	16	1
-21A2	EGR0010001	XB005 SWITCH FOR 10/100MBIT/S, WITH 5 X 10/100MBIT/S TWISTED PAIR- PORTS WITH RJ45-SOCKETS, IP20, 24 V DC POWER SUPPLY	Siemens	=QG	21	1
-21FU1	EAZ0010004	Fusibile cilindrico SCH 10,3x38 2A 500V	Italweber	=QG	21	1
-22A1	EDB0010002	ACTIVE INTERFACE MODULE per 80KW ACTIVE LINE MODULE INPUT: 3AC 380-480V, 50/60HZ	Siemens	=QG	22	1
-22A2	EDA0010002	BASIC filtro di linea per 80KW ACTIVE LINE MODULE INPUT: 3-PH 380-480V, 50/60HZ	Siemens	=QG	22	1
-22FU1	EBD0010004	SEZ. A FUS. 3X250A NH0 - NH1	Siemens	=QG	22	1
	EBA0020005	FUS. NH GL/GG GR.1 500VCA 160A	Siemens			1
-23A1	EDC0010002	ACTIVE LINE MODULE INPUT: 3AC 380-480V, 50/60HZ OUTPUT: DC 600V, 133A, 80KW FRAME SIZE: BOOKSIZE raffreddamento ad aria interno cavo DRIVE-CLIQ incluso	Siemens	=QG	23	1
-23HL1	EEZ0010004	Modulo LED bianco per fissaggio su piastra frontale, 24 V AC/DC. Morsetti a vite	Siemens	=QG	23	1
	EEZ0010003	Modul di contatti per fissaggio su piastra frontale. 1 NO, morsetti a vite	Siemens			1
	EEZ0010001	Supporto senza modulo. Metallo	Siemens			1
-24A1	EFP0010015	SINUMERIK ONE PPU 1740-1900 con PLC-1500F - SCHERMO 19""	Siemens	=QG	24	1
-25A2	EFP00100010	SINAMICS Numeric Control Extension NX10.3 ampliamento regolazione dell'azionamento per SINUMERIK ONE, SINUMERIK 840D SL, SINUMERIK 828D fino a 3 assi	Siemens	=QG	25	1
-26A1	EDI0010001	SINAMICS Voltage SENSING Module VSM10	Siemens	=QG	26	1
-26FU1	EAZ0010014	Fusibile cilindrico CH14 14x51 4A 690V	Italweber	=QG	26	3
	EBD0010007	BASE SEZ.X FUS. CILINDR.14X51 3P	Siemens			1
-30A1	EDF0010002	SINAMICS S120 modulo motore singolo 85A	Siemens	=QG	30	1
-30A2	EDF0010002	SINAMICS S120 modulo motore singolo 85A	Siemens	=QG	30A	1
-50A1	EDF0010004	SINAMICS S120 modulo motore singolo 45A	Siemens	=QG	50	1
-55A1	EDF0010011	SINGLE MOTOR MODULE: uscita DC 600V: 3AC 400V, 18A FRAME SIZE: BOOKSIZE C-TYPE raffreddamento ad aria interna, ottimizzato incluso cavo DRIVE-CLIQ	Siemens	=QG	55	1
-66A1	EDF0010012	SINAMICS S120 modulo motore singolo 9A	Siemens	=QG	66	1
-70A1	EDF0010011	SINAMICS S120 modulo motore singolo 18A	Siemens	=QG	70	2
-76A1	EDF0010008	SINAMICS S120 modulo motore doppio 9A/9A	Siemens	=QG	76	1
-130FU1	EBD0010002	BASE SEZ.X FUS. CILINDR.10X38 3P 32A 3UM	Siemens	=QG	130	1
	EAZ0020001	FUSIBILI CILIND.-gG ACR 10,3x38-10A s/seg.	Legrand			3
-131KA1	EBP0010004	R41EAD Modulo a relè elettromeccanico serie R a 4 canali 24 Vac & 24 Vdc / SPDT 12 A	Cabur	=QG	131	1
-150AP1	EGR0010003	XC108, Unmanaged IE switch, 8x 10/100 Mbit/s RJ45 ports, LED diagnostics, error-signaling contact with set button, redundant Power supply	Siemens	=QG	150	1
-240U1	EGX0020008	Ventilatore	Siemens	=QG	240	1
	EGX0020010	Avviatore diretto 0.1-0.4 A	Siemens			1
	EGX0020005	BaseUnit per avviatore ET 200SP con alimentazione 24 V e 500 V	Siemens			1
-240U2	EGX0020008	Ventilatore	Siemens	=QG	240	1
	EGX0020002	Avviatore diretto 0.9-3 A	Siemens			1
	EGX0020006	BaseUnit per avviatore ET 200SP senza alimentazione	Siemens			1
-240U3	EGX0020008	Ventilatore	Siemens	=QG	240	1
	EGX0020002	Avviatore diretto 0.9-3 A	Siemens			1
	EGX0020006	BaseUnit per avviatore ET 200SP senza alimentazione	Siemens			1
-240U4	EGX0020008	Ventilatore	Siemens	=QG	240	1
	EGX0020010	Avviatore diretto 0.1-0.4 A	Siemens			1
	EGX0020006	BaseUnit per avviatore ET 200SP senza alimentazione	Siemens			1
-240U5	EGX0020008	Ventilatore	Siemens	=QG	240	1

QUESTO DISEGNO E' DI ESCLUSIVA PROPRIETA' DELLA DITTA GIUSEPPE GIANA S.r.l. CON DIVIETO DI RIPRODURLO O DI RENDERLO COMUNQUE NOTO A TERZI A TERMINI DI LEGGE

Giuseppe Giana
COSTRUZIONE MACCHINE UTENSILI
MAGNAGO (MI) ITALIA TEL. 0331/657380 - www.giana.it

DRWG N. 24_0086	Machine Tool Lathe	Description: Liste e Distinta Materiali / *Material List*	PAGE 363
EQUIP MAN. Colombo G.	OPERATION Electric Diagram		
MODEL GGTRONIC 1800 Single X CNC 820 x 9000		Order	Commission 24_0086
Nome File 24_0086_Jobson	Data 25/07/2025		NEXT PAGE 364

Nome/Item	Codice Interno	Descrizione/Description	Costruttore/Manufacturer	Quadro/Board	Fg/Sh	Q.ta/Q.ty
-240U5	EGX0020010	Avviatore diretto 0.1-0.4 A	Siemens	=QG	240	1
	EGX0020006	BaseUnit per avviatore ET 200SP senza alimentazione	Siemens			1
-260U1	EGX0020008	Ventilatore	Siemens	=QG	260	1
	EGX0020002	Avviatore diretto 0.9-3 A	Siemens			1
	EGX0020005	BaseUnit per avviatore ET 200SP con alimentazione 24 V e 500 V	Siemens			1
-260U2	EGX0020008	Ventilatore	Siemens	=QG	260	1
	EGX0020001	Avviatore diretto 0.3-1 A	Siemens			1
	EGX0020006	BaseUnit per avviatore ET 200SP senza alimentazione	Siemens			1
-260U3	EGX0020008	Ventilatore	Siemens	=QG	260	1
	EGX0020010	Avviatore diretto 0.1-0.4 A	Siemens			1
	EGX0020006	BaseUnit per avviatore ET 200SP senza alimentazione	Siemens			1
-260U4	EGX0020008	Ventilatore	Siemens	=QG	260	1
	EGX0020002	Avviatore diretto 0.9-3 A	Siemens			1
	EGX0020006	BaseUnit per avviatore ET 200SP senza alimentazione	Siemens			1
-300U1	EGX0020008	Ventilatore	Siemens	=QG	300	1
	EGX0020002	Avviatore diretto 0.9-3 A	Siemens			1
	EGX0020005	BaseUnit per avviatore ET 200SP con alimentazione 24 V e 500 V	Siemens			1
-300U2	EGX0020008	Ventilatore	Siemens	=QG	300	1
	EGX0020001	Avviatore diretto 0.3-1 A	Siemens			1
	EGX0020006	BaseUnit per avviatore ET 200SP senza alimentazione	Siemens			1
-300U3	EGX0020008	Ventilatore	Siemens	=QG	300	1
	EGX0020004	Avviatore invertitore 2.8-9 A	Siemens			1
	EGX0020006	BaseUnit per avviatore ET 200SP senza alimentazione	Siemens			1
-300U4	EGX0020008	Ventilatore	Siemens	=QG	300	1
	EGX0020004	Avviatore invertitore 2.8-9 A	Siemens			1
	EGX0020006	BaseUnit per avviatore ET 200SP senza alimentazione	Siemens			1
-320U1	EGX0020008	Ventilatore	Siemens	=QG	320	1
	EGX0020002	Avviatore diretto 0.9-3 A	Siemens			1
	EGX0020005	BaseUnit per avviatore ET 200SP con alimentazione 24 V e 500 V	Siemens			1
-320U2	EGX0020008	Ventilatore	Siemens	=QG	320	1
	EGX0020003	Avviatore invertitore 0.9-3 A	Siemens			1
	EGX0020006	BaseUnit per avviatore ET 200SP senza alimentazione	Siemens			1
-320U3	EGX0020008	Ventilatore	Siemens	=QG	320	1
	EGX0020003	Avviatore invertitore 0.9-3 A	Siemens			1
	EGX0020006	BaseUnit per avviatore ET 200SP senza alimentazione	Siemens			1
1AP12	EAS0010002	Modulo Server	Siemens	=QG	200	1
-J1	ECL0010001	Interfaccia passiva (Sub-D/morsetti) serie ISD 37 PIN FEMMINA	Cabur	=QG	133	1
-X1	EEL0010002	frutto presa , 16 poli + PE , connessione con morsetto a molla SQUICH, 16A max, 500 V, 6kV, 3, con contatti femmina, argentati, grandezza 77.27, frutti serie CLASS tecnica	Ilme	=QG		1
	EEM0010002	custodie isolanti portafrutti per montaggio mobile, uscita orizzontale con serracavo,per accoppiamento a frutti con interasse di fissaggio 77,5 x 27 mm	Ilme			1
	EEM0010006	supporto portafrutti per montaggio su guida DIN EN 60715 o fisso con viti, kit composto da telaio e blocchetti mobili per accoppiamento a frutti: con interasse di fissaggio 77,5 x 27 mm	Ilme			1
	EEL0010006	frutto spina , 16 poli + PE , connessione con morsetto a molla SQUICH, 16A max, 500 V, 6kV, 3, con contatti maschio, argentati, grandezza 77.27, frutti serie CLASS tecnica	Ilme			1

QUESTO DISEGNO E' DI ESCLUSIVA PROPRIETA' DELLA DITTA GIUSEPPE GIANA S.r.l. CON DIVIETO DI RIPRODURLO O DI RENDERLO COMUNQUE NOTO A TERZI A TERMINI DI LEGGE

Giuseppe Giana
COSTRUZIONE MACCHINE UTENSILI
MAGNAGO (MI) ITALIA TEL. 0331/657380 - www.giana.it

DRWG N. 24_0086	Machine Tool Lathe	Description: Liste e Distinta Materiali / *Material List*	PAGE 364
EQUIP MAN. Colombo G.	OPERATION Electric Diagram		
MODEL GGTRONIC 1800 Single X CNC 820 x 9000		Order	Commission 24_0086
Nome File 24_0086_Jobson	Data 25/07/2025		NEXT PAGE 365

Nome/Item	Codice Interno	Descrizione/Description	Costruttore/Manufacturer	Quadro/Board	Fg/Sh	Q.ta/Q.ty
-X4	EEL0010004	frutto presa , 6 poli + PE, connessione con morsetto a molla SQUICH, 16A max, 500 V, 6kV, 3, con contatti femmina, argentati, grandezza 44.27, frutti serie CLASS tecnica	Ilme	=QG		1
	EEM0010004	custodie isolanti portafrutti per montaggio mobile, uscita orizzontale con serracavo,per accoppiamento a frutti con interasse di fissaggio 44 x 27 mm	Ilme			1
	EEM0010008	supporto portafrutti per montaggio su guida DIN EN 60715 o fisso con viti, kit composto da telaio e blocchetti mobili per accoppiamento a frutti: con interasse di fissaggio 44 x 27 mm	Ilme			1
	EEL0010008	frutto spina , 6 poli + PE, connessione con morsetto a molla SQUICH, 16A max, 500 V, 6kV, 3, con contatti maschio, argentati, grandezza 44.27, frutti serie CLASS tecnica	Ilme			1
-X5	EEL0010003	frutto presa , 10 poli + PE, connessione con morsetto a molla SQUICH, 16A max, 500 V, 6kV, 3, con contatti femmina, argentati, grandezza 57.27, frutti serie CLASS tecnica	Ilme	=QG		1
	EEM0010007	supporto portafrutti per montaggio su guida DIN EN 60715 o fisso con viti, kit composto da telaio e blocchetti mobili per accoppiamento a frutti: con interasse di fissaggio 57 x 27 mm	Ilme			1
	EEM0010003	custodie isolanti portafrutti per montaggio mobile, uscita orizzontale con serracavo,per accoppiamento a frutti con interasse di fissaggio 57 x 27 mm	Ilme			1
	EEL0010007	frutto spina , 10 poli + PE, connessione con morsetto a molla SQUICH, 16A max, 500 V, 6kV, 3, con contatti maschio, argentati, grandezza 57.27, frutti serie CLASS tecnica	Ilme			1
-X10	EEL0010004	frutto presa , 6 poli + PE, connessione con morsetto a molla SQUICH, 16A max, 500 V, 6kV, 3, con contatti femmina, argentati, grandezza 44.27, frutti serie CLASS tecnica	Ilme	=QG		1
	EEM0010008	supporto portafrutti per montaggio su guida DIN EN 60715 o fisso con viti, kit composto da telaio e blocchetti mobili per accoppiamento a frutti: con interasse di fissaggio 44 x 27 mm	Ilme			1
	EEM0010004	custodie isolanti portafrutti per montaggio mobile, uscita orizzontale con serracavo,per accoppiamento a frutti con interasse di fissaggio 44 x 27 mm	Ilme			1
	EEL0010008	frutto spina , 6 poli + PE, connessione con morsetto a molla SQUICH, 16A max, 500 V, 6kV, 3, con contatti maschio, argentati, grandezza 44.27, frutti serie CLASS tecnica	Ilme			1
-X11	EEL0010003	frutto presa , 10 poli + PE, connessione con morsetto a molla SQUICH, 16A max, 500 V, 6kV, 3, con contatti femmina, argentati, grandezza 57.27, frutti serie CLASS tecnica	Ilme	=QG		1
	EEM0010007	supporto portafrutti per montaggio su guida DIN EN 60715 o fisso con viti, kit composto da telaio e blocchetti mobili per accoppiamento a frutti: con interasse di fissaggio 57 x 27 mm	Ilme			1
	EEM0010003	custodie isolanti portafrutti per montaggio mobile, uscita orizzontale con serracavo,per accoppiamento a frutti con interasse di fissaggio 57 x 27 mm	Ilme			1
	EEL0010007	frutto spina , 10 poli + PE, connessione con morsetto a molla SQUICH, 16A max, 500 V, 6kV, 3, con contatti maschio, argentati, grandezza 57.27, frutti serie CLASS tecnica	Ilme			1
-X16	EEL0010004	frutto presa , 6 poli + PE, connessione con morsetto a molla SQUICH, 16A max, 500 V, 6kV, 3, con contatti femmina, argentati, grandezza 44.27, frutti serie CLASS tecnica	Ilme	=QG		1
	EEM0010004	custodie isolanti portafrutti per montaggio mobile, uscita orizzontale con serracavo,per accoppiamento a frutti con interasse di fissaggio 44 x 27 mm	Ilme			1
	EEM0010008	supporto portafrutti per montaggio su guida DIN EN 60715 o fisso con viti, kit composto da telaio e blocchetti mobili per accoppiamento a frutti: con interasse di fissaggio 44 x 27 mm	Ilme			1
	EEL0010008	frutto spina , 6 poli + PE, connessione con morsetto a molla SQUICH, 16A max, 500 V, 6kV, 3, con contatti maschio, argentati, grandezza 44.27, frutti serie CLASS tecnica	Ilme			1
-X18	EEL0010004	frutto presa , 6 poli + PE, connessione con morsetto a molla SQUICH, 16A max, 500 V, 6kV, 3, con contatti femmina, argentati, grandezza 44.27, frutti serie CLASS tecnica	Ilme	=QG		1
	EEM0010004	custodie isolanti portafrutti per montaggio mobile, uscita orizzontale con serracavo,per accoppiamento a frutti con interasse di fissaggio 44 x 27 mm	Ilme			1

QUESTO DISEGNO E' DI ESCLUSIVA PROPRIETA' DELLA DITTA GIUSEPPE GIANA S.r.l. CON DIVIETO DI RIPRODURLO O DI RENDERLO COMUNQUE NOTO A TERZI A TERMINI DI LEGGE

Giuseppe Giana
COSTRUZIONE MACCHINE UTENSILI
MAGNAGO (MI) ITALIA TEL. 0331/657380 - www.giana.it

DRWG N. 24_0086	Machine Tool Lathe	Description Liste e Distinta Materiali *Material List*	PAGE 365
EQUIP MAN. Colombo G.	OPERATION Electric Diagram		
MODEL GGTRONIC 1800 Single X CNC 820 x 9000		Order	Commission 24_0086 / NEXT PAGE 366
Nome File 24_0086_Jobson	Data 25/07/2025		

Nome/Item	Codice Interno	Descrizione/Description	Costruttore/Manufacturer	Quadro/Board	Fg/Sh	Q.ta/Q.ty
-X18	EEM0010008	supporto portafrutti per montaggio su guida DIN EN 60715 o fisso con viti, kit composto da telaio e blocchetti mobili per accoppiamento a frutti: con interasse di fissaggio 44 x 27 mm	Ilme	=QG		1
	EEL0010008	frutto spina , 6 poli + PE, connessione con morsetto a molla SQUICH, 16A max, 500 V, 6kV, 3, con contatti maschio, argentati, grandezza 44.27, frutti serie CLASS tecnica	Ilme			1
-X22	EEL0010004	frutto presa , 6 poli + PE, connessione con morsetto a molla SQUICH, 16A max, 500 V, 6kV, 3, con contatti femmina, argentati, grandezza 44.27, frutti serie CLASS tecnica	Ilme	=QG		1
	EEM0010008	supporto portafrutti per montaggio su guida DIN EN 60715 o fisso con viti, kit composto da telaio e blocchetti mobili per accoppiamento a frutti: con interasse di fissaggio 44 x 27 mm	Ilme			1
	EEM0010004	custodie isolanti portafrutti per montaggio mobile, uscita orizzontale con serracavo,per accoppiamento a frutti con interasse di fissaggio 44 x 27 mm	Ilme			1
	EEL0010008	frutto spina , 6 poli + PE, connessione con morsetto a molla SQUICH, 16A max, 500 V, 6kV, 3, con contatti maschio, argentati, grandezza 44.27, frutti serie CLASS tecnica	Ilme			1
-X23	EEL0010004	frutto presa , 6 poli + PE, connessione con morsetto a molla SQUICH, 16A max, 500 V, 6kV, 3, con contatti femmina, argentati, grandezza 44.27, frutti serie CLASS tecnica	Ilme	=QG		1
	EEM0010008	supporto portafrutti per montaggio su guida DIN EN 60715 o fisso con viti, kit composto da telaio e blocchetti mobili per accoppiamento a frutti: con interasse di fissaggio 44 x 27 mm	Ilme			1
	EEM0010004	custodie isolanti portafrutti per montaggio mobile, uscita orizzontale con serracavo,per accoppiamento a frutti con interasse di fissaggio 44 x 27 mm	Ilme			1
	EEL0010008	frutto spina , 6 poli + PE, connessione con morsetto a molla SQUICH, 16A max, 500 V, 6kV, 3, con contatti maschio, argentati, grandezza 44.27, frutti serie CLASS tecnica	Ilme			1
-X37	EEL0010004	frutto presa , 6 poli + PE, connessione con morsetto a molla SQUICH, 16A max, 500 V, 6kV, 3, con contatti femmina, argentati, grandezza 44.27, frutti serie CLASS tecnica	Ilme	=QG		1
	EEL0010008	frutto spina , 6 poli + PE, connessione con morsetto a molla SQUICH, 16A max, 500 V, 6kV, 3, con contatti maschio, argentati, grandezza 44.27, frutti serie CLASS tecnica	Ilme			1
-X38	EEL0010004	frutto presa , 6 poli + PE, connessione con morsetto a molla SQUICH, 16A max, 500 V, 6kV, 3, con contatti femmina, argentati, grandezza 44.27, frutti serie CLASS tecnica	Ilme	=QG		1
	EEL0010008	frutto spina , 6 poli + PE, connessione con morsetto a molla SQUICH, 16A max, 500 V, 6kV, 3, con contatti maschio, argentati, grandezza 44.27, frutti serie CLASS tecnica	Ilme			1
-X41	EEL0010004	frutto presa , 6 poli + PE, connessione con morsetto a molla SQUICH, 16A max, 500 V, 6kV, 3, con contatti femmina, argentati, grandezza 44.27, frutti serie CLASS tecnica	Ilme	=QG		1
	EEL0010008	frutto spina , 6 poli + PE, connessione con morsetto a molla SQUICH, 16A max, 500 V, 6kV, 3, con contatti maschio, argentati, grandezza 44.27, frutti serie CLASS tecnica	Ilme			1
-136S1	EEQ0010002	CAVO CONNETTORE M12 5MT	Pizzato Elettrica	=SA1	136	1
	EEQ0010005	Interruttori di sicurezza con blocco e tecnologia RFID serie NS completo di azionatore	Pizzato Elettrica			1
-137S1	EEQ0010002	CAVO CONNETTORE M12 5MT	Pizzato Elettrica	=SA1	137	1
	EEQ0010001	Interruttori di sicurezza con blocco e tecnologia RFID serie NS completo di azionatore e pulsante di sblocco antipanico posteriore	Pizzato Elettrica			1
-137S2	EEQ0010002	CAVO CONNETTORE M12 5MT	Pizzato Elettrica	=SA1	137	1
	EEQ0010001	Interruttori di sicurezza con blocco e tecnologia RFID serie NS completo di azionatore e pulsante di sblocco antipanico posteriore	Pizzato Elettrica			1
-138S1	EEQ0010007	Sensori di sicurezza con tecnologia RFID	Pizzato Elettrica	=SA1	138	1
	EEQ0010008	Connettore femmina M12 8 p cavo 5m	Pizzato Elettrica			1

QUESTO DISEGNO E' DI ESCLUSIVA PROPRIETA' DELLA DITTA GIUSEPPE GIANA S.r.l. CON DIVIETO DI RIPRODURLO O DI RENDERLO COMUNQUE NOTO A TERZI A TERMINI DI LEGGE

Cavo	Formaz.	Tipo	Codice Interno	Lungh.	Funzione
-W1.1	18G1,5	1119318	EDO0010011		Gruppo Pulsantiera di macchina - Conn. 1
-W4.1	4G2,5	1119404	EDO0010013	8	Gruppo Testa - Potenza
-W5.1	12G1,5	1119312	EDO0010010	8	Gruppo Testa - 24V
-W10.1	4G2,5	1119404	EDO0010013	30	Gruppo Carro 1 - Potenza
-W11.1	12G1,5	1119312	EDO0010010	30	Gruppo Carro 1 - segnali
-W16.1	4G2,5	1119404	EDO0010013	37	Gruppo Contropunta - Potenza
-W18.1	7G1,5	1119307	EDO0010009	37	Gruppo Contropunta - 24V
-W22.1	4G2,5	1119404	EDO0010013	12	Gruppo Conv./Refrigerante - Potenza
-W23.1	7G1,5	1119307	EDO0010009	12	Gruppo Conv./Refrigerante - 24V
-W24.0	6x0.25	6FX8002-2DC00-1CG0	EFL0010046	26	Drive Cliq 24.0
-W24.1	6x0.25	6FX8002-2DC00-1CG0	EFL0010046	26	Drive Cliq 24.1
-W24.2	6x0.25	6FX8002-2DC00-1CG0	EFL0010046	26	Drive Cliq 24.2
-W24.3	6x0.25	6FX8002-2DC00-1CG0	EFL0010046		Drive Cliq 24.3
-W27.1	6x0.25	6FX8002-2DC10-1CF0	EFL0010047	25	Profinet HUB -27H1
-W28.1	6x0.25	6FX8002-2DC10-1CG0	EFL0010044	26	Profinet HUB -28H1
-W30.1	(3+T)x25	OMDS02/106-MC	EFI0030005	11	Motore mandrino SP1
-W30.2	6x0.25	6FX5002-2DC10-1BB0	EFL0010048	11	Encoder motore mandrino SP1
-W30.3	6x0.25	6FX5002-2DC10-1BA0	EFL0010049	10	Encoder mandrino -30BQ3
-W30A.1	(3+T)x25	OMDS02/106-MC	EFI0030005	12	Motore mandrino SP11
-W30A.2	6x0.25	6FX5002-2DC10-1BC0	EFL0010036	12	Encoder motore mandrino SP1
-W32.2	4x(2x0,25mmq) sch	Relo__EFJ0010002	EFJ0010002	13	Proximity zero mandrino
-W50.1	(3+T)X10	OMDS05/005 MC	EFI0030010	30	Motore utensile motorizzato (SP3)
-W50.2	6x0.25	6FX5002-2DC20-1AE0	EFL0010023	4	Encoder motore utensile motorizzato (SP3)
-W55.1	4G4	1119504	EDO0010017		Motore mandrino mola di rettifica (SP4)
-W66.1	(3+T)x1,5	OMDS 05/001 MC	EFI0030003	25	Motore asse XM
-W66.2	6x0.25	6FX5002-2DC20-1AB0	EFL0010024	1	Encoder motore asse XM
-W70.1	4x1,5 + (2X1,5)	OMDS05/021-MC	EFI0030008	30	Motore asse Y
-W70.2	6x0.25	6FX5002-2DC20-1AF0	EFL0010004	5	Encoder motore asse Y
-W76.1	(3+T)x1,5	OMDS 05/001 MC	EFI0030003	21	Motore asse Z1
-W76.2	6x0.25	6FX5002-2DC20-1AD0	EFL0010002	3	Encoder motore asse Z1
-W76.3	6x0.25	6FX5002-2DC36-1AD0	EFL0010050		Encoder esterno asse Z1
-W77.1	(3+T)x1,5	OMDS 05/001 MC	EFI0030003	27	Motore asse Z11
-W77.2	6x0.25	6FX5002-2DC20-1AD0	EFL0010002	3	Encoder motore asse Z11
-W120.1	4x0,25sch	6XV1840-3AH10	EFN0030001	26	Collegamento scalance - MCP
-W130.1	(3+T)x1,5	OMDS 05/001 MC	EFI0030003	31	Motore torretta
-W130.2	4x(2x0,25mmq) sch	Relo__EFJ0010001	EFJ0010001	31	Resolver torretta J2
-W130.3	4x(2x0,25mmq) sch	Relo__EFJ0010002	EFJ0010002	31	Segnali proximity torretta X4
-W130.4	37x0,22mmq sch	Relo__EFJ0010003	EFJ0010003	1	Segnali I/O torretta J1
-W137.1	7G1	1119207	EDO0010004		Elettroserratura perimetrale 1
-W138.1	7G1	1119207	EDO0010004		Elettroserratura perimetrale 2
-W141.1	7G1	1119207	EDO0010004		Elettroserratura cancello perimetrale
-W150.2	4x0,25sch	6XV1840-3AH10	EFN0030001		Profinet MCP

Cavo	Formaz.	Tipo	Codice Interno	Lungh.	Funzione
-WPN.1	4x0,25sch	6XV1840-3AH10	EFN0030001	26	Profinet gruppo CN
-WPN.2	4x0,25sch	6XV1840-3AH10	EFN0030001	1	Profinet gruppo armadio elettrico
-WPN.3	4x0,25sch	6XV1840-3AH10	EFN0030001	8	Profinet gruppo testa
-WPN.4	4x0,25sch	6XV1840-3AH10	EFN0030001	30	Profinet gruppo carro
-WPN.6	4x0,25sch	6XV1840-3AH10	EFN0030001	37	Profinet gruppo contropunta
-WPN.7	4x0,25sch	6XV1840-3AH10	EFN0030001	12	Profinet gruppo convogliatori

QUESTO DISEGNO E' DI ESCLUSIVA PROPRIETA' DELLA DITTA GIUSEPPE GIANA S.r.l. CON DIVIETO DI RIPRODURLO O DI RENDERLO COMUNQUE NOTO A TERZI A TERMINI DI LEGGE

Giuseppe Giana
COSTRUZIONE MACCHINE UTENSILI
MAGNAGO (MI) ITALIA TEL. 0331/657380 - www.giana.it

DRWG N. 24_0086	Machine Tool Lathe	Description Lista Cavi *Cable list*	PAGE 400
EQUIP MAN. Colombo G.	OPERATION Electric Diagram		
MODEL GGTRONIC 1800 Single X CNC 820 x 9000		Order / Commission 24_0086	NEXT PAGE 415
Nome File 24_0086_Jobson	Data 25/07/2025		

0 QUADRO \ PANEL 1				2		3 CAVI \ CABLES 4			5	6	7 DESTINAZIONE \ LOCATION 8		9
FOGLIO RIF. SHEET REF.	ORIGINE ORIGIN MARK / DESIGNAZIONI DESIGNATION GROUP	TERMINALE TERMINAL	NR. FILO WIRE NO.	SEZIONE NOMINALE (mm²) CONDUCTOR CROSS-SECTION	IDENTIFICATIVO ANIMA CORE IDENTIFICATION	CAVO NR. CABLE N.	LUNGHEZZA LENGHT [m]	DISTURBO NOISE LEVEL	IDENTIFICATIVO ANIMA CORE IDENTIFICATION	TERMINALE TERMINAL	DESTINAZIONE DESTINATION MARK / DESIGNAZIONI DESIGNATION GROUP	DESCRIZIONE DESCRIPTION	FOGLIO RIF. SHEET REF.
55/3	=CR1/-X50	1	U55.1	4	1	-W55.1 1119504			1	U	=BM/-55M1	Motore Mandrino mola di rettifica (SP4) Grinding wheel Spindle Motor (SP4)	55/3
55/3	=CR1/-X50	2	V55.1	4	2				2	V	=BM/-55M1	Motore Mandrino mola di rettifica (SP4) Grinding wheel Spindle Motor (SP4)	55/3
55/3	=CR1/-X50	3	W55.1	4	3	Motore mandrino mola di rettifica (SP4)			3	W	=BM/-55M1	Motore Mandrino mola di rettifica (SP4) Grinding wheel Spindle Motor (SP4)	55/3
55/4	=CR1/-X50	4	PE55.1	4	GNYE				GNYE	PE	=BM/-55M1	Motore Mandrino mola di rettifica (SP4) Grinding wheel Spindle Motor (SP4)	55/4
21/6	=CCR/-MX100	2			1	-W120.1 6XV1840-3AH10	26		1	2	=CCR/-MX100		21/6
					2	Collegamento scalance - MCP			2				
					3				3				
					4				4				
130/2	=QG/-130A1	U	U130.1		1	-W130.1 OMDS 05/001 MC	31		1	U	=CR1/-130M1	Motore rotazione torretta Rotation turret motor	130/2
130/2	=QG/-130A1	V	V130.1		2	Motore torretta			2	V	=CR1/-130M1	Motore rotazione torretta Rotation turret motor	130/2
130/2	=QG/-130A1	W	W130.1		3				3	W	=CR1/-130M1	Motore rotazione torretta Rotation turret motor	130/2
130/1	=QG/-130A1		PE130.1		4				4				
130/3	=QG/-130A1	L1.15			1	-W130.2 Relo__EFJ0010001	31		1		=CR1/-130BQ1		130/3
						Resolver torretta J2							
132/3	=QG/10	429	+24VE		1	-W130.3 Relo__EFJ0010002	31		1	+24V	=QG/-130A1	Azionamento torretta 12 pos. 12 pos. turret drive	130/4
132/3	=QG/11	430	0PE		2	Segnali proximity torretta X4			2	0P	=QG/-130A1	Azionamento torretta 12 pos. 12 pos. turret drive	130/5
132/4	=QG/12	1	130.13		3				3	L.I.12	=QG/-130A1	Azionamento torretta 12 pos. 12 pos. turret drive	130/5
132/5	=QG/13	1	130.14		4				4	L.I.13	=QG/-130A1	Azionamento torretta 12 pos. 12 pos. turret drive	130/5
132/6	=QG/14	1	130.15		5				5	L.I.14	=QG/-130A1	Azionamento torretta 12 pos. 12 pos. turret drive	130/5
					6				6				
					7				7				
					8				8				
130/6	=QG/-130A1	L.I.14	-WJ1		1	-W130.4 Relo__EFJ0010003	1		1	J1	=QG/-J1		133/4
						Segnali I/O torretta J1							
24/3	=QG/-24A1	M	CLiQ__24.0		1	-W24.0 6FX8002-2DC00-1CG0	26		1	EP M	=QG/-23A1	Active Line Module 80 kW Active Line Module 80 kW	23/6
						Drive Cliq 24.0							
24/3	=QG/-24A1	M	CLiQ__24.1		1	-W24.1 6FX8002-2DC00-1CG0	26		1	EP M1	=QG/-66A1	Modulo motore singolo asse XM Axis XM single motor module	66/7
						Drive Cliq 24.1							

QUESTO DISEGNO E' DI ESCLUSIVA PROPRIETA' DELLA DITTA GIUSEPPE GIANA S.r.l. CON DIVIETO DI RIPRODURLO O DI RENDERLO COMUNQUE NOTO A TERZI A TERMINI DI LEGGE

Giuseppe Giana
COSTRUZIONE MACCHINE UTENSILI
MAGNAGO (MI) ITALIA TEL. 0331/657380 - www.giana.it

DRWG N. 24_0086	Machine Tool Lathe	Description: Output Cavi / *Output Cables*	PAGE 415
EQUIP MAN. Colombo G.	OPERATION Electric Diagram		
MODEL GGTRONIC 1800 Single X CNC 820 x 9000		Order	Commission 24_0086
Nome File 24_0086_Jobson	Data 25/07/2025		NEXT PAGE 416

0 QUADRO \ PANEL		1		2	3 CAVI \ CABLES		4	5		6	7 DESTINAZIONE \ LOCATION		8	9
FOGLIO RIF. SHEET REF.	ORIGINE ORIGIN MARK / DESIGNAZIONI DESIGNATION GROUP	TERMINALE TERMINAL	NR. FILO WIRE NO.	SEZIONE NOMINALE (mm²) CONDUCTOR CROSS-SECTION	IDENTIFICATIVO ANIMA CORE IDENTIFICATION	CAVO NR. CABLE N.	LUNGHEZZA LENGHT [m]	DISTURBO NOISE LEVEL	IDENTIFICATIVO ANIMA CORE IDENTIFICATION	TERMINALE TERMINAL	DESTINAZIONE DESTINATION MARK / DESIGNAZIONI DESIGNATION GROUP	DESCRIZIONE DESCRIPTION	FOGLIO RIF. SHEET REF.
24/4	=QG/-24A1	DI/D01	CLiQ_24.2		1	-W24.2 6FX8002-2DC00-1CG0 Drive Cliq 24.2	26		1	EP M1	=QG/-70A1	Modulo motore singolo asse Y Axis Y single motor module	70/7
50/3	=QG/-50A1	U2	U50.1	10	1	-W50.1 OMDS05/005 MC Motore utensile motorizzato (SP3)	30		1	U	=BM/-50M1	Motore Mandrino UTENSILE MOTORIZZATO (SP3) ROTATING TOOL Spindle Motor (SP3)	50/3
50/3	=QG/-50A1	V2	V50.1	10	2				2	V	=BM/-50M1	Motore Mandrino UTENSILE MOTORIZZATO (SP3) ROTATING TOOL Spindle Motor (SP3)	50/3
50/3	=QG/-50A1	W2	W50.1	10	3				3	W	=BM/-50M1	Motore Mandrino UTENSILE MOTORIZZATO (SP3) ROTATING TOOL Spindle Motor (SP3)	50/3
50/4	=QG/-50A1	PE1	PE50.1	10	4				4	PE	=BM/-50M1	Motore Mandrino UTENSILE MOTORIZZATO (SP3) ROTATING TOOL Spindle Motor (SP3)	50/4
28/3	=CR1/-28H1	1 +	CLiQ_28.2		1	-W50.2 6FX5002-2DC20-1AE0 Encoder motore utensile motorizzato (SP3)	4		1		=BM/-50BQ1	Encoder mot. Mot. encoder	50/5
66/3	=QG/-66A1	U2	U64.1		1	-W66.1 OMDS 05/001 MC Motore asse XM	25		1	U	=CR1/-66M1	Motore Trasversale di Tornitura (Asse "XM") Turning Trasversal Motor (Axis "XM")	66/3
66/3	=QG/-66A1	V2	V64.1		2				2	V	=CR1/-66M1	Motore Trasversale di Tornitura (Asse "XM") Turning Trasversal Motor (Axis "XM")	66/3
66/3	=QG/-66A1	W2	W64.1		3				3	W	=CR1/-66M1	Motore Trasversale di Tornitura (Asse "XM") Turning Trasversal Motor (Axis "XM")	66/3
66/4	=QG/-66A1	PE1	PE64.1		4				4	PE	=CR1/-66M1	Motore Trasversale di Tornitura (Asse "XM") Turning Trasversal Motor (Axis "XM")	66/4
77/3	=QG/-77A1	U2	U78.1		1	-W77.1 OMDS 05/001 MC Motore asse Z11	27		1	U	=CR1/-77M1	Motore Longitudinale Carro (Asse "Z11" -- Slave) Carriage Longitudinal Motor (Axis "Z11" -- Slave)	77/3
77/3	=QG/-77A1	V2	V78.1		2				2	V	=CR1/-77M1	Motore Longitudinale Carro (Asse "Z11" -- Slave) Carriage Longitudinal Motor (Axis "Z11" -- Slave)	77/3
77/4	=QG/-77A1	W2	W78.1		3				3	W	=CR1/-77M1	Motore Longitudinale Carro (Asse "Z11" -- Slave) Carriage Longitudinal Motor (Axis "Z11" -- Slave)	77/4
77/4	=QG/-77A1	PE1	PE78.1		4				4	PE	=CR1/-77M1	Motore Longitudinale Carro (Asse "Z11" -- Slave) Carriage Longitudinal Motor (Axis "Z11" -- Slave)	77/4
			PN_04		1	-WPN.4 6XV1840-3AH10 Profinet gruppo carro	30		1	L1+	=QG/-150AP1	Hub Profinet Hub Profinet	150/2
					2				2				
					3				3				
					4				4				
150/7	=QG/-150AP1	L1+	PN_01		1	-WPN.1 6XV1840-3AH10 Profinet gruppo CN	26		1	M	=QG/-24A1	Modulo NCU 1740-1500F Module NCU 1740-1500F	24/8
					2				2				
					3				3				
					4				4				
150/5	=QG/-150AP1	L1+	PN_02		1	-WPN.2 6XV1840-3AH10 Profinet gruppo armadio elettrico	1		1				
					2				2				
					3				3				
					4				4				

QUESTO DISEGNO E' DI ESCLUSIVA PROPRIETA' DELLA DITTA GIUSEPPE GIANA S.r.l. CON DIVIETO DI RIPRODURLO O DI RENDERLO COMUNQUE NOTO A TERZI A TERMINI DI LEGGE

Giuseppe Giana
COSTRUZIONE MACCHINE UTENSILI
MAGNAGO (MI) ITALIA TEL. 0331/657380 - www.giana.it

DRWG N. 24_0086	Machine Tool Lathe	Description: Output Cavi / *Output Cables*	PAGE 416
EQUIP MAN. Colombo G.	OPERATION Electric Diagram		
MODEL GGTRONIC 1800 Single X CNC 820 x 9000		Order	Commission 24_0086 / NEXT PAGE 417
Nome File 24_0086_Jobson	Data 25/07/2025		

QUADRO \ PANEL				CAVI \ CABLES						DESTINAZIONE \ LOCATION			
FOGLIO RIF. SHEET REF.	ORIGINE ORIGIN MARK / DESIGNAZIONI DESIGNATION GROUP	TERMINALE TERMINAL	NR. FILO WIRE NO.	SEZIONE NOMINALE (mm²) CONDUCTOR CROSS-SECTION	IDENTIFICATIVO ANIMA CORE IDENTIFICATION	CAVO NR. CABLE N.	LUNGHEZZA LENGHT [m]	DISTURBO NOISE LEVEL	IDENTIFICATIVO ANIMA CORE IDENTIFICATION	TERMINALE TERMINAL	DESTINAZIONE DESTINATION MARK / DESIGNAZIONI DESIGNATION GROUP	DESCRIZIONE DESCRIPTION	FOGLIO RIF. SHEET REF.
6/3	=QG/-X1	1	06	1.5	1	-W1.1 1119318 Gruppo Pulsantiera di macchina - Conn. 1			1	5	=OP1/-MX1	Morsettiera pulsantiera carro 1	8/2
9/5	=QG/-MX0	22	07	1.5	2				2	17	=OP1/-MX1	Morsettiera pulsantiera carro 1	9/5
5/2	=QG/-X1	3	06A	1.5	3				3	11	=OP1/-MX1	Morsettiera pulsantiera carro 1	21/1
8/1	=OP1/-MX1	9	07	1.5	4				4	12	=OP1/-MX1	Morsettiera pulsantiera carro 1	21/1
8/2	=QG/-X1	5	E33.0	1.5	5				5	29	=OP1/-MX1	Morsettiera pulsantiera carro 1	8/2
9/5	=QG/-X1	6	A32.2	1.5	6				6	22	=OP1/-MX1	Morsettiera pulsantiera carro 1	9/5
				1.5	7				7				
11/0	=QG/-X1	8	11.1	1.5	8				8	20	=OP1/-MX1	Morsettiera pulsantiera carro 1	11/0
11/1	=QG/-X1	9	11.21	1.5	9				9	22	=OP1/-MX1	Morsettiera pulsantiera carro 1	11/1
11/2	=QG/-X1	10	E500.0	1.5	10				10	32	=OP1/-MX1	Morsettiera pulsantiera carro 1	11/1
11/2	=QG/-X1	11	E500.4	1.5	11				11	33	=OP1/-MX1	Morsettiera pulsantiera carro 1	11/1
145/3	=QG/-X1	12	E508.1	1.5	12				12	35	=OP1/-MX1	Morsettiera pulsantiera carro 1	145/3
145/3	=QG/-X1	13	E508.5	1.5	13				13	38	=OP1/-MX1	Morsettiera pulsantiera carro 1	145/3
145/1	=QG/-X1	14	E508.0	1.5	14				14	34	=OP1/-MX1	Morsettiera pulsantiera carro 1	145/1
145/1	=QG/-X1	15	E508.4	1.5	15				15	37	=OP1/-MX1	Morsettiera pulsantiera carro 1	145/1
				1.5	16				16				
				1.5	17				17				
				1.5	GNYE				GNYE				
7/3	=QG/-X10	1	7L1	2.5	1	-W10.1 1119404 Gruppo Carro 1 - Potenza	30		1	1L(L)	=CR1/-260U1		265/2
7/3	=QG/-X10	2	7L2	2.5	2				2	L2(N)	=CR1/-260U1		265/2
7/4	=QG/-X10	3	7L3	2.5	3				3	L3	=CR1/-260U1		265/2
7/4	=QG/-X10	4	PE	2.5	GNYE				GNYE	PE	=CR1/-260U1		265/3
265/3	=CR1/-260U1	24VDC	06	1.5	1	-W11.1 1119312 Gruppo Carro 1 - segnali	30		1	1	=QG/-X11	Conn. 2 Gruppo Carro 1/Segnali	6/1
265/3	=CR1/-260U1	M	07	1.5	2				2	2	=QG/-X11	Conn. 2 Gruppo Carro 1/Segnali	6/1
263/6	=CR1/-MX11	10	08	1.5	3				3	3	=QG/-X11	Conn. 2 Gruppo Carro 1/Segnali	6/9
27/8	=CR1/-MX8	2	7.20	1.5	4				4	5	=QG/-X11	Conn. 2 Gruppo Carro 1/Segnali	27/8
27/8	=CR1/-MX8	1	7.21	1.5	5				5	4	=QG/-X11	Conn. 2 Gruppo Carro 1/Segnali	27/8
131/3	=QG/-X11	6	130.18	1.5	6				6		=QG/-131KA1	Comando sblocco Torretta Baruffaldi TBMA Unlock command Baruffaldi TBMA Turret	131/3
131/4	=QG/-X11	7	130.19	1.5	7				7		=QG/-131KA2	Comando blocco Torretta Baruffaldi TBMA Lock command Baruffaldi TBMA Turret	131/4
6A/3	=CR1/-MX11	30	6.12	1.5	8				8	8	=QG/-X11	Conn. 2 Gruppo Carro 1/Segnali	6A/3
6A/4	=CR1/-MX11	23	6.13	1.5	9				9	9	=QG/-X11	Conn. 2 Gruppo Carro 1/Segnali	6A/4
				1.5	10				10				
				1.5	11				11				
				1.5	GNYE				GNYE				

QUESTO DISEGNO E' DI ESCLUSIVA PROPRIETA' DELLA DITTA GIUSEPPE GIANA S.r.l. CON DIVIETO DI RIPRODURLO O DI RENDERLO COMUNQUE NOTO A TERZI A TERMINI DI LEGGE

Giuseppe Giana
COSTRUZIONE MACCHINE UTENSILI
MAGNAGO (MI) ITALIA TEL. 0331/657380 - www.giana.it

DRWG N. 24_0086	Machine Tool Lathe	Description: Output Cavi / *Output Cables*	PAGE 417
EQUIP MAN. Colombo G.	OPERATION Electric Diagram		
MODEL GGTRONIC 1800 Single X CNC 820 x 9000		Order	Commission 24_0086 / NEXT PAGE 418
Nome File 24_0086_Jobson	Data 25/07/2025		

0 QUADRO \ PANEL		1		2		3 CAVI \ CABLES	4	5		6	7 DESTINAZIONE \ LOCATION	8	9
FOGLIO RIF. SHEET REF.	ORIGINE ORIGIN MARK / DESIGNAZIONI DESIGNATION GROUP	TERMINALE TERMINAL	NR. FILO WIRE NO.	SEZIONE NOMINALE (mm²) CONDUCTOR CROSS-SECTION	IDENTIFICATIVO ANIMA CORE IDENTIFICATION	CAVO NR. CABLE N.	LUNGHEZZA LENGHT [m]	DISTURBO NOISE LEVEL	IDENTIFICATIVO ANIMA CORE IDENTIFICATION	TERMINALE TERMINAL	DESTINAZIONE DESTINATION MARK / DESIGNAZIONI DESIGNATION GROUP	DESCRIZIONE DESCRIPTION	FOGLIO RIF. SHEET REF.
309/2	=CTP/-300U1	1L(L)	7L1	2.5	1	-W16.1 1119404	37		1	1	=QG/-X16	Conn. 1 gruppo Contropunta/Potenza	7/4
309/2	=CTP/-300U1	L2(N)	7L2	2.5	2	Gruppo Contropunta - Potenza			2	2	=QG/-X16	Conn. 1 gruppo Contropunta/Potenza	7/5
309/2	=CTP/-300U1	L3	7L3	2.5	3				3	3	=QG/-X16	Conn. 1 gruppo Contropunta/Potenza	7/5
309/3	=CTP/-300U1	PE	PE	2.5	GNYE				GNYE	4	=QG/-X16	Conn. 1 gruppo Contropunta/Potenza	7/5
309/3	=CTP/-300U1	24VDC	06	1.5	1	-W18.1 1119307	37		1				
309/3	=CTP/-300U1	M	07	1.5	2	Gruppo Contropunta - 24V			2				
304/6	=CTP/-MX18	20	08	1.5	3				3	3	=QG/-X18	Conn. 2 gruppo Contropunta/24V	6/9
				1.5	4				4				
				1.5	5				5				
				1.5	6				6				
				1.5	GNYE				GNYE				
7/6	=QG/-X22	1	7L1	2.5	1	-W22.1 1119404	12		1	1L(L)	=CCR/-320U1		324/2
7/6	=QG/-X22	2	7L2	2.5	2	Gruppo Conv./Refrigerante - Potenza			2	L2(N)	=CCR/-320U1		324/2
7/6	=QG/-X22	3	7L3	2.5	3				3	L3	=CCR/-320U1		324/2
7/6	=QG/-X22	4	PE	2.5	GNYE				GNYE	PE	=CCR/-320U1		324/3
6/3	=QG/-X23	1	06	1.5	1	-W23.1 1119307	12		1	3	=CCR/-MX23		112/1
6/2	=QG/-X23	2	07	1.5	2	Gruppo Conv./Refrigerante - 24V			2	9	=CCR/-MX23		112/2
				1.5	3				3				
				1.5	4				4				
				1.5	5				5				
				1.5	6				6				
				1.5	GNYE				GNYE				
27/6	=CR1/-27H1	1 +	CLiQ_76.1		1	-W27.1 6FX8002-2DC10-1CF0	25		1	+Temp	=QG/-76A1	Modulo motore doppio asse Z1 (Master) -- Parte 1 Axis Z1 (Master) double motor module -- Part 1	76/5
						Profinet HUB -27H1							
28/6	=CR1/-28H1	1 +	CLiQ_50.1		1	-W28.1 6FX8002-2DC10-1CG0	26		1	EP +24V	=QG/-50A1	Modulo motore singolo mandrino Utensile Rotante (SP3) Single motor module for Rotating Tool spindle (SP3)	50/6
						Profinet HUB -28H1							
30/3	=QG/-30A1	U2	U30.1		1	-W30.1 OMDS02/106-MC	11		1	U	=HS1/-30M1	Motore 1 mandrino TESTA PORTA PEZZO (SP1) HEADSTOCK spindle motor 1 (SP1)	30/3
30/3	=QG/-30A1	V2	V30.1		2	Motore mandrino SP1			2	V	=HS1/-30M1	Motore 1 mandrino TESTA PORTA PEZZO (SP1) HEADSTOCK spindle motor 1 (SP1)	30/3
30/4	=QG/-30A1	W2	W30.1		3				3	W	=HS1/-30M1	Motore 1 mandrino TESTA PORTA PEZZO (SP1) HEADSTOCK spindle motor 1 (SP1)	30/4
30/4	=QG/-30A1	PE1	PE30.1		4				4	PE	=HS1/-30M1	Motore 1 mandrino TESTA PORTA PEZZO (SP1) HEADSTOCK spindle motor 1 (SP1)	30/4

QUESTO DISEGNO E' DI ESCLUSIVA PROPRIETA' DELLA DITTA GIUSEPPE GIANA S.r.l. CON DIVIETO DI RIPRODURLO O DI RENDERLO COMUNQUE NOTO A TERZI A TERMINI DI LEGGE

Giuseppe Giana
COSTRUZIONE MACCHINE UTENSILI
MAGNAGO (MI) ITALIA TEL. 0331/657380 - www.giana.it

DRWG N. 24_0086	Machine Tool Lathe	Description: Output Cavi / *Output Cables*	PAGE 418
EQUIP MAN. Colombo G.	OPERATION Electric Diagram		
MODEL GGTRONIC 1800 Single X CNC 820 x 9000		Order	Commission 24_0086
Nome File 24_0086_Jobson	Data 25/07/2025		NEXT PAGE 419

0 QUADRO \ PANEL		1		2	3 CAVI \ CABLES		4	5		6	7 DESTINAZIONE \ LOCATION		8	9
FOGLIO RIF. SHEET REF.	ORIGINE ORIGIN MARK / DESIGNAZIONI DESIGNATION GROUP	TERMINALE TERMINAL	NR. FILO WIRE NO.	SEZIONE NOMINALE (mm²) CONDUCTOR CROSS-SECTION	IDENTIFICATIVO ANIMA CORE IDENTIFICATION	CAVO NR. CABLE N.	LUNGHEZZA LENGHT [m]	DISTURBO NOISE LEVEL	IDENTIFICATIVO ANIMA CORE IDENTIFICATION	TERMINALE TERMINAL	DESTINAZIONE DESTINATION MARK / DESIGNAZIONI DESIGNATION GROUP	DESCRIZIONE DESCRIPTION	FOGLIO RIF. SHEET REF.
30/5	=HS1/-30BQ1		CLiQ_30.2-1		1	-W30.2 6FX5002-2DC10-1BB0 Encoder motore mandrino SP1	11		1		=QG/-30A1	Modulo mot. singolo mandrino Testa Porta Pezzo (SP1) -- Motore 1 Single mot. module for HEADSTOCK spindle (SP1) -- Motor 1	30/5
30A/5	=HS1/-30BQ2				1	-W30A.2 6FX5002-2DC10-1BC0 Encoder motore mandrino SP1	12		1		=QG/-30A2	Modulo mot. singolo mandrino Testa Porta Pezzo (SP1) -- Motore 2 Single mot. module for HEADSTOCK spindle (SP1) -- Motor 2	30A/5
25/5	=QG/-25A2	M	CLiQ_25.2		1	-W30.3 6FX5002-2DC10-1BA0 Encoder mandrino -30BQ3	10		1				
30A/3	=QG/-30A2	U2	U30.2		1				1	U	=HS1/-30M2	Motore 2 mandrino TESTA PORTA PEZZO (SP11) HEADSTOCK spindle motor 2 (SP11)	30A/3
30A/3	=QG/-30A2	V2	V30.2		2	-W30A.1 OMDS02/106-MC Motore mandrino SP11	12		2	V	=HS1/-30M2	Motore 2 mandrino TESTA PORTA PEZZO (SP11) HEADSTOCK spindle motor 2 (SP11)	30A/3
30A/4	=QG/-30A2	W2	W30.2		3				3	W	=HS1/-30M2	Motore 2 mandrino TESTA PORTA PEZZO (SP11) HEADSTOCK spindle motor 2 (SP11)	30A/4
30A/4	=QG/-30A2	PE1	PE30.2		4				4	PE	=HS1/-30M2	Motore 2 mandrino TESTA PORTA PEZZO (SP11) HEADSTOCK spindle motor 2 (SP11)	30A/4
5/1	=QG/-MX0	53	7.21		1	-W32.2 Relo_EFJ0010002 Proximity zero mandrino	13		1	1	=HS1/-32SQ1	Proximity zero mandrino Zero spindle proximity switch	32/8
5/5	=QG/-MX0	50	7.20		2				2	3	=HS1/-32SQ1	Proximity zero mandrino Zero spindle proximity switch	32/8
25/3	=QG/-25A2	DI/DO 8	32.1		3				3	4	=HS1/-32SQ1	Proximity zero mandrino Zero spindle proximity switch	32/8
					4				4				
					5				5				
					6				6				
					7				7				
					8				8				
247/2	=HS1/-240U1	1L(L)	7L1	2.5	1	-W4.1 1119404 Gruppo Testa - Potenza	8		1	1	=QG/-X4	Conn. 1 gruppo T.P.P./Potenza	7/2
247/2	=HS1/-240U1	L2(N)	7L2	2.5	2				2				
247/2	=HS1/-240U1	L3	7L3	2.5	3				3				
247/3	=HS1/-240U1	PE	PE	2.5	GNYE				GNYE	4	=QG/-X4	Conn. 1 gruppo T.P.P./Potenza	7/3

QUESTO DISEGNO E' DI ESCLUSIVA PROPRIETA' DELLA DITTA GIUSEPPE GIANA S.r.l. CON DIVIETO DI RIPRODURLO O DI RENDERLO COMUNQUE NOTO A TERZI A TERMINI DI LEGGE

Giuseppe Giana
COSTRUZIONE MACCHINE UTENSILI
MAGNAGO (MI) ITALIA TEL. 0331/657380 - www.giana.it

DRWG N. 24_0086	Machine Tool Lathe	Description: Output Cavi / *Output Cables*	PAGE 419
EQUIP MAN. Colombo G.	OPERATION Electric Diagram		
MODEL GGTRONIC 1800 Single X CNC 820 x 9000		Order	Commission 24_0086 / NEXT PAGE 420
Nome File 24_0086_Jobson	Data 25/07/2025		

0 QUADRO \ PANEL		1		2		3 CAVI \ CABLES	4	5		6	7 DESTINAZIONE \ LOCATION	8	9
FOGLIO RIF. SHEET REF.	ORIGINE ORIGIN MARK / DESIGNAZIONI DESIGNATION GROUP	TERMINALE TERMINAL	NR. FILO WIRE NO.	SEZIONE NOMINALE (mm²) CONDUCTOR CROSS-SECTION	IDENTIFICATIVO ANIMA CORE IDENTIFICATION	CAVO NR. CABLE N.	LUNGHEZZA LENGHT [m]	DISTURBO NOISE LEVEL	IDENTIFICATIVO ANIMA CORE IDENTIFICATION	TERMINALE TERMINAL	DESTINAZIONE DESTINATION MARK / DESIGNAZIONI DESIGNATION GROUP	DESCRIZIONE DESCRIPTION	FOGLIO RIF. SHEET REF.
32/0	=HS1/-MX4	5	06	1.5	1				1	1	=QG/-X5	Conn. 2 gruppo T.P.P./Segnali	6/0
36/2	=HS1/-MX4	13	07	1.5	2				2	2	=QG/-X5	Conn. 2 gruppo T.P.P./Segnali	6/0
244/6	=HS1/-MX4	24	08	1.5	3				3	3	=QG/-X5	Conn. 2 gruppo T.P.P./Segnali	6/8
6A/3	=HS1/-MX5	34	6.12	1.5	4				4	4	=QG/-X5	Conn. 2 gruppo T.P.P./Segnali	6A/3
6A/3	=HS1/-MX5	35	6.13	1.5	5				5	5	=QG/-X5	Conn. 2 gruppo T.P.P./Segnali	6A/3
136/1	=HS1/-MX4	31	A532.3	1.5	6	-W5.1 1119312	8		6	6	=QG/-X5	Conn. 2 gruppo T.P.P./Segnali	136/1
136/2	=HS1/-MX4	26	E500.1	1.5	7	Gruppo Testa - 24V			7	7	=QG/-X5	Conn. 2 gruppo T.P.P./Segnali	136/2
136/2	=HS1/-MX4	27	E500.5	1.5	8				8	8	=QG/-X5	Conn. 2 gruppo T.P.P./Segnali	136/2
				1.5	9				9				
				1.5	10				10				
				1.5	11				11				
				1.5	GNYE				GNYE				
				1.5									
27/4	=CR1/-27H1	1 +	CLiQ_27.1		1	-W66.2 6FX5002-2DC20-1AB0	1		1		=CR1/-66BQ1	Encoder mot. asse "XM" Axis "XM" mot. encoder	66/5
						Encoder motore asse XM							
28/4	=CR1/-28H1	1 +	CLiQ_28.1		1	-W70.2 6FX5002-2DC20-1AF0	5		1		=CR1/-70BQ1	Encoder mot. asse "Y" Axis "Y" mot. encoder	70/5
						Encoder motore asse Y							
70/3	=CR1/-70M1	U	U70.1		1				1	U2	=QG/-70A1	Modulo motore singolo asse Y Axis Y single motor module	70/3
70/3	=CR1/-70M1	V	V70.1		2				2	V2	=QG/-70A1	Modulo motore singolo asse Y Axis Y single motor module	70/3
70/3	=CR1/-70M1	W	W70.1		3	-W70.1 OMDS05/021-MC	30		3	W2	=QG/-70A1	Modulo motore singolo asse Y Axis Y single motor module	70/3
70/4	=CR1/-70M1	PE	PE70.1		4	Motore asse Y			4	PE1	=QG/-70A1	Modulo motore singolo asse Y Axis Y single motor module	70/4
70/1	=CR1/-70YB1	A2	70.2		5				5	BR-	=QG/-70A1	Modulo motore singolo asse Y Axis Y single motor module	70/2
70/1	=CR1/-70YB1	A1	70.1		6				6	BR+	=QG/-70A1	Modulo motore singolo asse Y Axis Y single motor module	70/2
76/3	=CR1/-76M1	U	U76.1		1				1	U2	=QG/-76A1	Modulo motore doppio asse Z1 (Master) -- Parte 1 Axis Z1 (Master) double motor module -- Part 1	76/3
76/3	=CR1/-76M1	V	V76.1		2	-W76.1 OMDS 05/001 MC	21		2	V2	=QG/-76A1	Modulo motore doppio asse Z1 (Master) -- Parte 1 Axis Z1 (Master) double motor module -- Part 1	76/3
76/3	=CR1/-76M1	W	W76.1		3	Motore asse Z1			3	W2	=QG/-76A1	Modulo motore doppio asse Z1 (Master) -- Parte 1 Axis Z1 (Master) double motor module -- Part 1	76/3
76/4	=CR1/-76M1	PE	PE76.1		4				4	PE1	=QG/-76A1	Modulo motore doppio asse Z1 (Master) -- Parte 1 Axis Z1 (Master) double motor module -- Part 1	76/4
27/3	=CR1/-27H1	1 +	CLiQ_27.2		1	-W76.2 6FX5002-2DC20-1AD0	3		1		=CR1/-76BQ1	Encoder mot. asse "Z1" Axis "Z1" mot. encoder	76/5
						Encoder motore asse Z1							
27/6	=CR1/-27H1	5 nc	CLiQ_27.3		1	-W77.2 6FX5002-2DC20-1AD0	3		1		=CR1/-77BQ1	Encoder mot. asse "Z11" Axis "Z11" mot. encoder	77/5
						Encoder motore asse Z11							

QUESTO DISEGNO E' DI ESCLUSIVA PROPRIETA' DELLA DITTA GIUSEPPE GIANA S.r.l. CON DIVIETO DI RIPRODURLO O DI RENDERLO COMUNQUE NOTO A TERZI A TERMINI DI LEGGE

Giuseppe Giana
COSTRUZIONE MACCHINE UTENSILI
MAGNAGO (MI) ITALIA TEL. 0331/657380 - www.giana.it

DRWG N. 24_0086	Machine Tool Lathe	Description: Output Cavi / *Output Cables*	PAGE 420
EQUIP MAN. Colombo G.	OPERATION Electric Diagram		
MODEL GGTRONIC 1800 Single X CNC 820 x 9000		Order	Commission 24_0086 / NEXT PAGE 421
Nome File 24_0086_Jobson	Data 25/07/2025		

0 QUADRO \ PANEL 1				2		3 CAVI \ CABLES 4			5	6	7 DESTINAZIONE \ LOCATION 8		9
FOGLIO RIF. SHEET REF.	ORIGINE ORIGIN MARK / DESIGNAZIONI DESIGNATION GROUP	TERMINALE TERMINAL	NR. FILO WIRE NO.	SEZIONE NOMINALE (mm²) CONDUCTOR CROSS-SECTION	IDENTIFICATIVO ANIMA CORE IDENTIFICATION	CAVO NR. CABLE N.	LUNGHEZZA LENGHT [m]	DISTURBO NOISE LEVEL	IDENTIFICATIVO ANIMA CORE IDENTIFICATION	TERMINALE TERMINAL	DESTINAZIONE DESTINATION MARK / DESIGNAZIONI DESIGNATION GROUP	DESCRIZIONE DESCRIPTION	FOGLIO RIF. SHEET REF.
150/4	=QG/-150AP1	L1+	PN_03		1				1				
					2	-WPN.3 6XV1840-3AH10	8		2				
					3	Profinet gruppo testa			3				
					4				4				
150/7	=QG/-150AP1	F2	PN_05		1				1				
					2	-WPN.6 6XV1840-3AH10	37		2				
					3	Profinet gruppo contropunta			3				
					4				4				
150/5	=QG/-150AP1	F2	PN_06		1				1				
					2	-WPN.7 6XV1840-3AH10	12		2				
					3	Profinet gruppo convogliatori			3				
					4				4				
6/4	=QG/-X37	2	06	1	1				1	7	=SA1/-MX37	Morsettiera riparo testa	137/3
6/4	=QG/-X37	1	07	1	2				2	9	=SA1/-MX37	Morsettiera riparo testa	137/2
137/2	=QG/-X37	3	A532.1	1	3				3	2	=QG/-1AP10		218/2
137/3	=QG/-X37	4	E500.2	1	4	-W137.1 1119207			4	10	=SA1/-MX37	Morsettiera riparo testa	137/3
137/4	=QG/-X37	5	E500.3	1	5	Elettroserratura perimetrale 1			5	11	=SA1/-MX37	Morsettiera riparo testa	137/4
				1	6				6				
				1	GNYE				GNYE				
6/5	=QG/-X38	2	06	1	1				1	11	=SA1/-MX38	Morsettiera cancello zona di lavoro 1	137/6
6/5	=QG/-X38	1	07	1	2				2	7	=SA1/-MX38	Morsettiera cancello zona di lavoro 1	137/6
137/5	=QG/-X38	3	A532.2	1	3				3	3	=QG/-1AP10		218/4
137/6	=QG/-X38	4	E500.6	1	4	-W138.1 1119207			4	8	=SA1/-MX38	Morsettiera cancello zona di lavoro 1	137/6
137/7	=QG/-X38	5	E500.7	1	5	Elettroserratura perimetrale 2			5	9	=SA1/-MX38	Morsettiera cancello zona di lavoro 1	137/7
				1	6				6				
				1	GNYE				GNYE				
					1	-W150.2 6XV1840-3AH10			1				
					2	Profinet MCP			2				
					3				3				
					4				4				

QUESTO DISEGNO E' DI ESCLUSIVA PROPRIETA' DELLA DITTA GIUSEPPE GIANA S.r.l. CON DIVIETO DI RIPRODURLO O DI RENDERLO COMUNQUE NOTO A TERZI A TERMINI DI LEGGE

Giuseppe Giana
COSTRUZIONE MACCHINE UTENSILI
MAGNAGO (MI) ITALIA TEL. 0331/657380 - www.giana.it

DRWG N. 24_0086	Machine Tool Lathe	Description: Output Cavi / *Output Cables*	PAGE 421
EQUIP MAN. Colombo G.	OPERATION Electric Diagram		
MODEL GGTRONIC 1800 Single X CNC 820 x 9000		Order	Commission 24_0086 / NEXT PAGE 422
Nome File 24_0086_Jobson	Data 25/07/2025		

0 QUADRO \ PANEL		1		2	3 CAVI \ CABLES	4	5		6	7 DESTINAZIONE \ LOCATION	8	9
FOGLIO RIF. SHEET REF.	ORIGINE ORIGIN MARK / DESIGNAZIONI DESIGNATION GROUP	TERMINALE TERMINAL	NR. FILO WIRE NO.	SEZIONE NOMINALE (mm²) CONDUCTOR CROSS-SECTION	IDENTIFICATIVO ANIMA CORE IDENTIFICATION	CAVO NR. CABLE N.	LUNGHEZZA LENGHT [m]	DISTURBO NOISE LEVEL	IDENTIFICATIVO ANIMA CORE IDENTIFICATION	TERMINALE TERMINAL	DESTINAZIONE DESTINATION MARK / DESIGNAZIONI DESIGNATION GROUP	DESCRIZIONE DESCRIPTION	FOGLIO RIF. SHEET REF.
24/4	=QG/-24A1	DI 4	CLiQ_24.3		1	-W24.3 6FX8002-2DC00-1CG0 Drive Cliq 24.3			1	DI/DO 8	=QG/-25A2	Extension Module NX10.3 Extension Module NX10.3	25/4
27/4	=CR1/-27H1	5 nc	CLiQ_27.4		1	-W76.3 6FX5002-2DC36-1AD0 Encoder esterno asse Z1			1		=BM/76BQ2	Enc. esterno asse Z Carro 1 Carriage 1 axis Z external enc.	76/8

QUESTO DISEGNO E' DI ESCLUSIVA PROPRIETA' DELLA DITTA GIUSEPPE GIANA S.r.l. CON DIVIETO DI RIPRODURLO O DI RENDERLO COMUNQUE NOTO A TERZI A TERMINI DI LEGGE

Giuseppe Giana
COSTRUZIONE MACCHINE UTENSILI
MAGNAGO (MI) ITALIA TEL. 0331/657380 - www.giana.it

DRWG N. 24_0086	Machine Tool Lathe	Description: Output Cavi / *Output Cables*	PAGE 422
EQUIP MAN. Colombo G.	OPERATION Electric Diagram		
MODEL GGTRONIC 1800 Single X CNC 820 x 9000		Order	Commission 24_0086 / NEXT PAGE /
Nome File 24_0086_Jobson	Data 25/07/2025		