幻尔科技

LX-15D 总线舵机规格书

（Datasheet）

V1.0

Hiwonder 官方网站

版本号	修改日期	修改摘要
V1.0	20230923	初次发布

产品型号（Product Name）： 总线舵机/LX-15D

产品描述（Product Description）： 7.4V 15kg Servo

产 品 图（Drawing）：

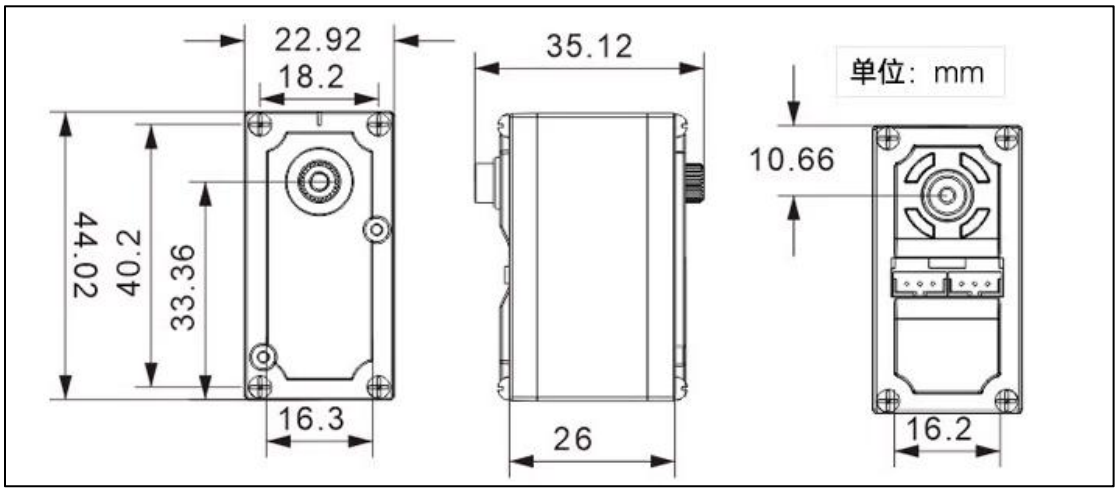

1.使用环境条件

No.	项目	规格
1-1	存储温度	-20℃～60℃
1-2	运行温度	-10℃～50℃
1-3	工作电压范围	6-8.4V

2.机械特性

No.	项目	规格
2-1	尺寸	44.02*22.92*35.12mm

2-2	重量	43g
2-3	轴承	双轴
2-4	防水性能	无
2-5	接插件型号	PH2.0-3P

3.电气特性

No.	项目	规格
3-1	工作电压	6-8.4V
3-2	空载电流	100mA
3-3	转动速度	0.22 sec/60° 7.4V
3-4	堵转扭矩	15 kg-cm 6V 17 kg-cm 7.4V
3-5	堵转电流	2.4~3A

4.控制特性

No.	项目	规格

4-1	通信波特率	115200
4-2	控制方式	UART 串口指令
4-3	存储	掉电保存用户设置
4-4	舵机 ID	0~253 用户可设置，默认为 1
4-5	回读功能	支持角度回读
4-6	保护	堵转/过温保护
4-7	参数反馈	温度、电压、位置
4-8	工作模式	舵机模式和减速电机模式
4-9	控制角度范围	0~1000，对应 0~240°
4-10	中位位置	500（120°）
4-11	控制频率	50-330Hz
4-12	舵机精度	0.3°

5.接口分布和说明

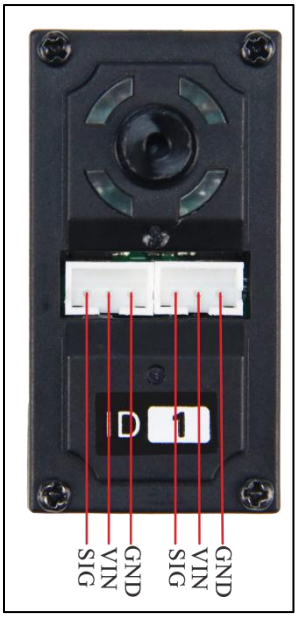

引脚（自左向右）	引脚说明
SIG	信号端(半双工 UART 异步串行接口)
VIN	电源输入
GND	电源地

注意：当舵机和单片机使用的不是同一个电源时，要将两个电源共地。