MẠNG MÁY TÍNH
BÀI TẬP LỚN 1 + 2

Thành viên:

- Nguyễn Tuấn Huy - 2211253
- Võ Hoàng Huy - 2211298
- Nguyễn Văn Nhật Huy - 2211254

ĐẠI HỌC QUỐC GIA THÀNH PHỐ HỒ CHÍ MINH
TRƯỜNG ĐẠI HỌC BÁCH KHOA

CSE

Assignment 2

Diagram

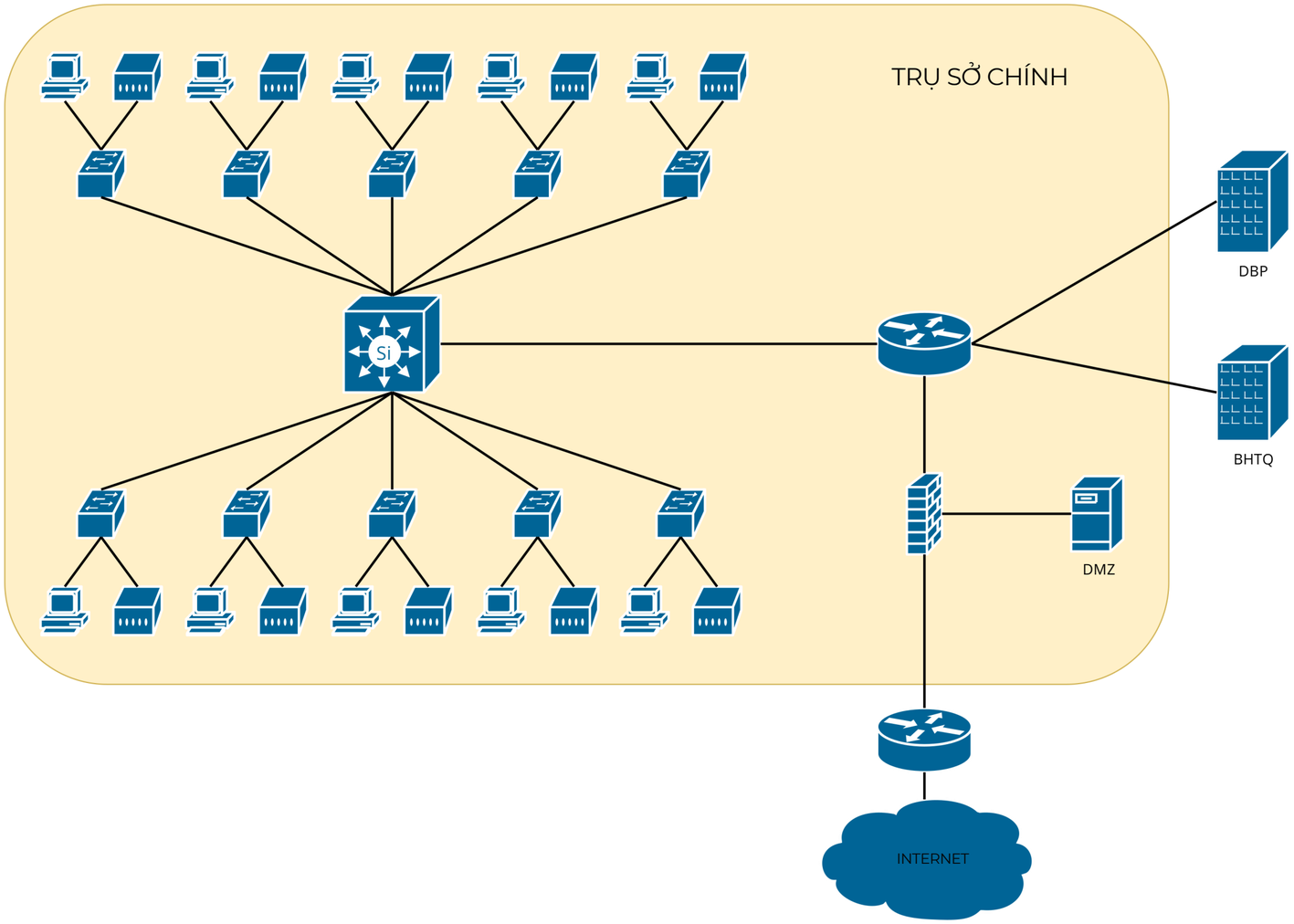

Sơ đồ đi dây cho trụ sở chính

Diagram

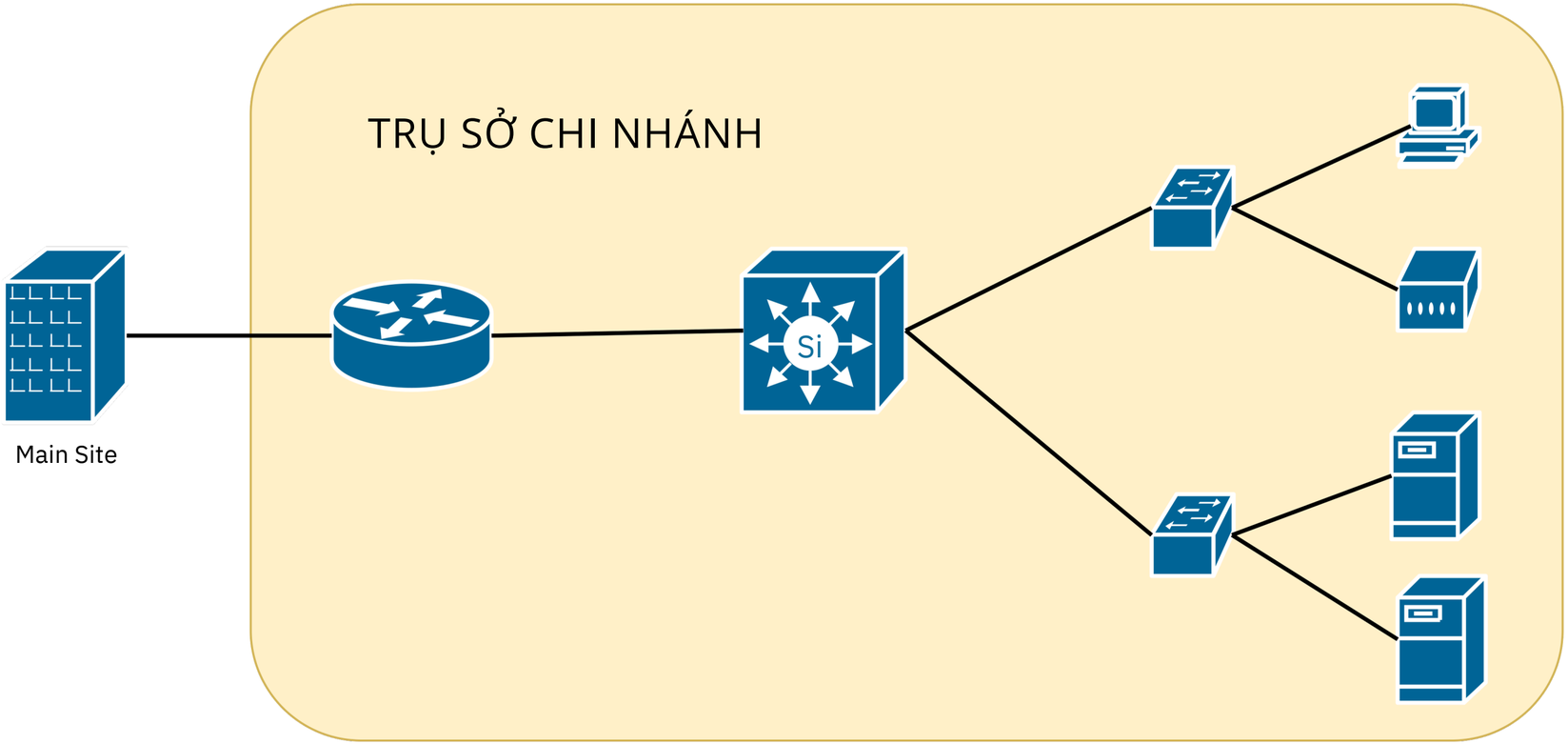

Sơ đồ đi dây cho các chi nhánh

Diagram

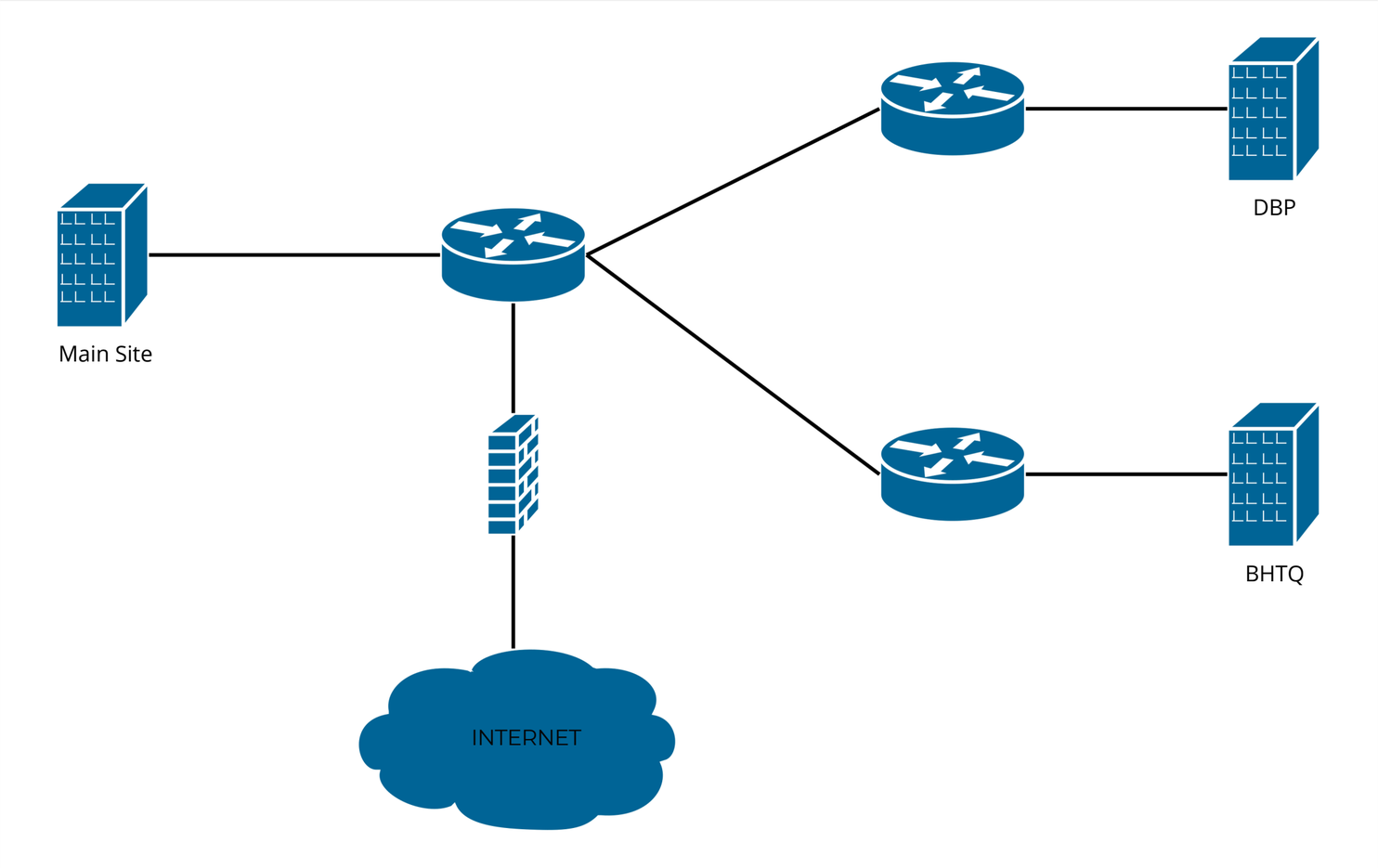

Sơ đồ đi dây cho kết nối giữa trụ sở chính và các chi nhánh

Cấu trúc tổng thể bản đồ mạng

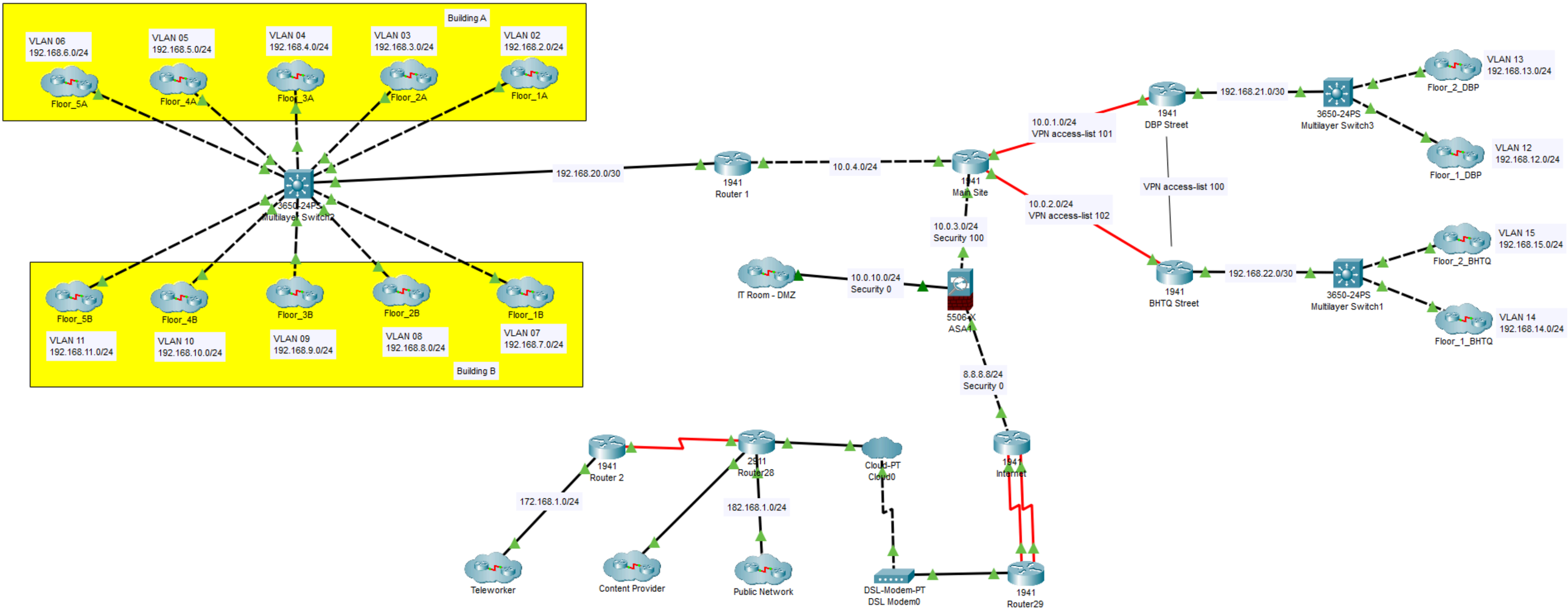

Trụ sở chính

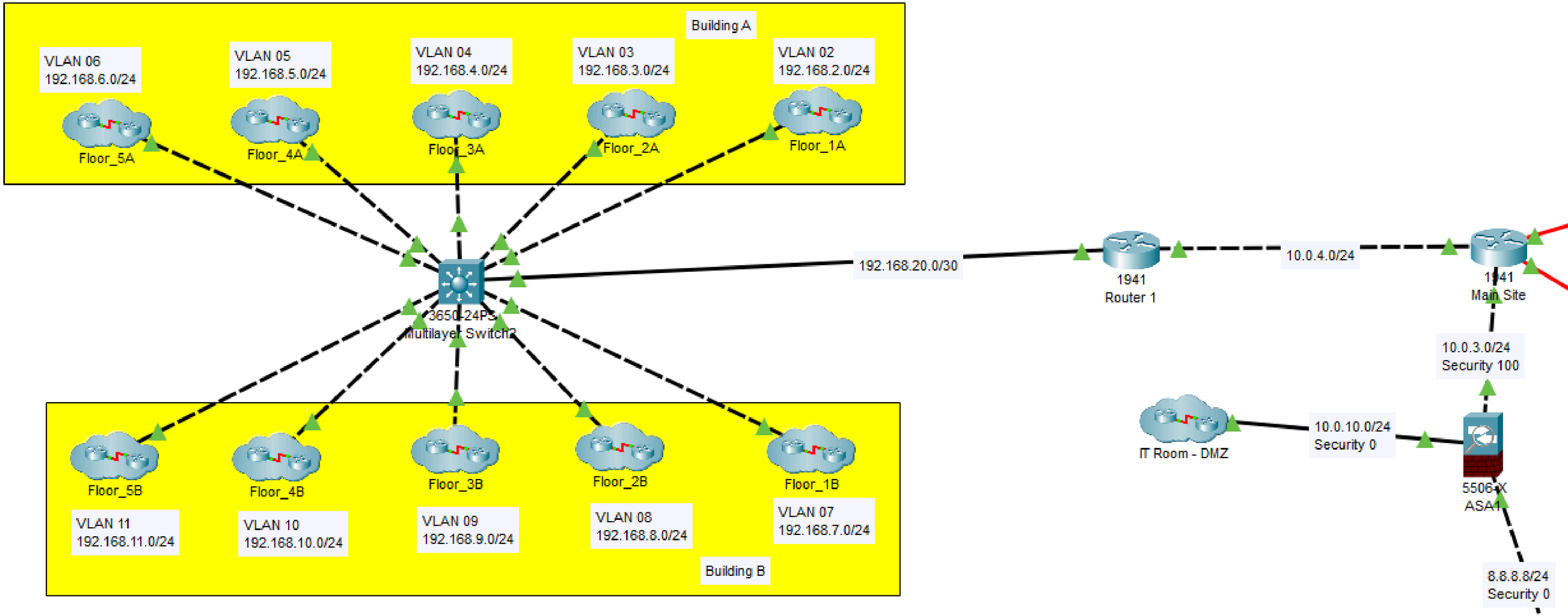

Cấu trúc tổng thể trụ sở chính

Trụ sở chính

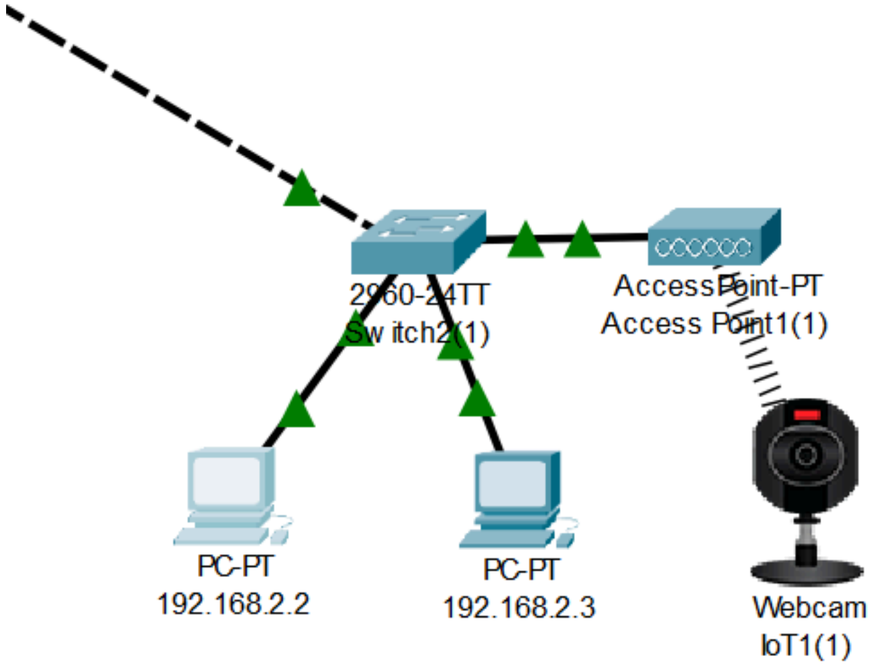

Cấu trúc mạng của tầng 1 trong tòa A
(giống nhau ở các tầng)

Trụ sở chính

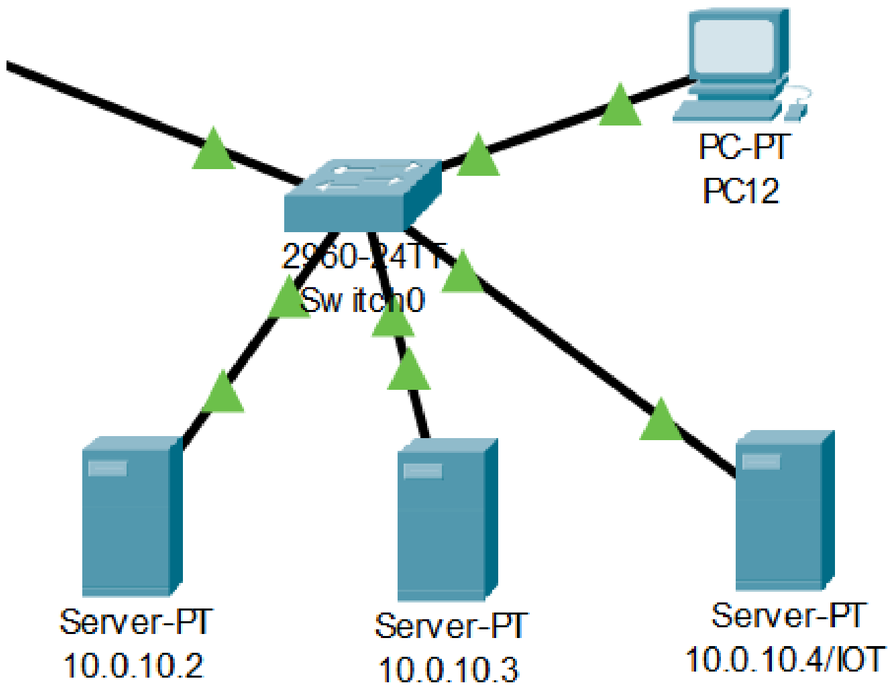

Cấu trúc mạng của phòng IT - DMZ

Trụ sở chi nhánh DBP

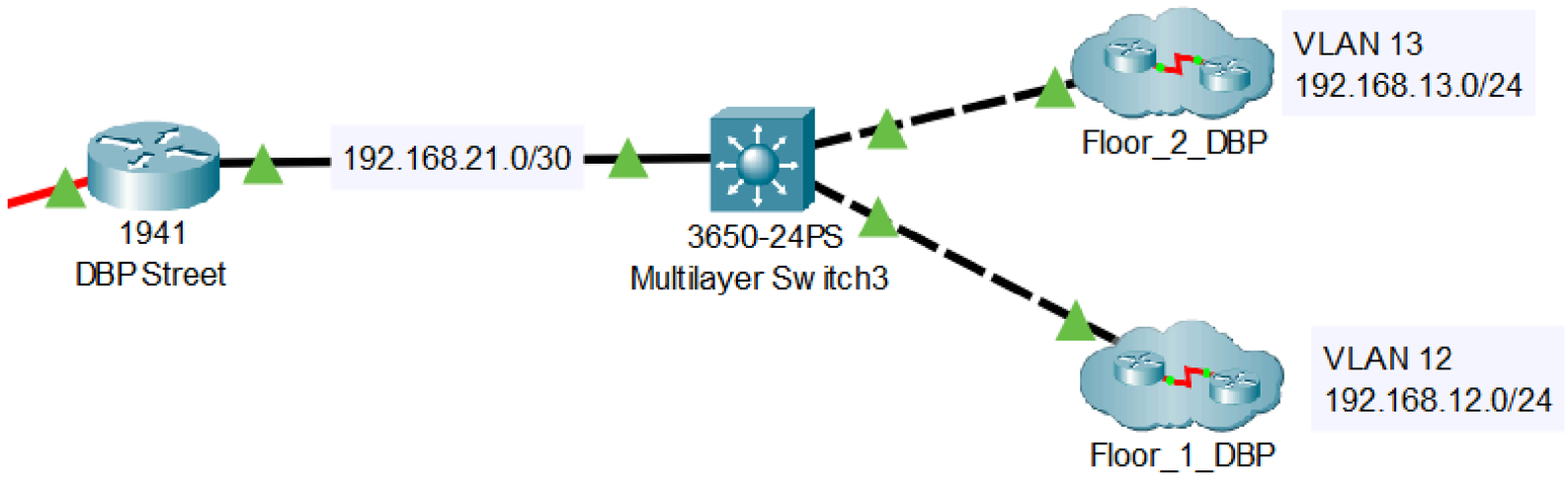

Cấu trúc tổng thể chi nhánh DBP

Trụ sở chi nhánh DBP

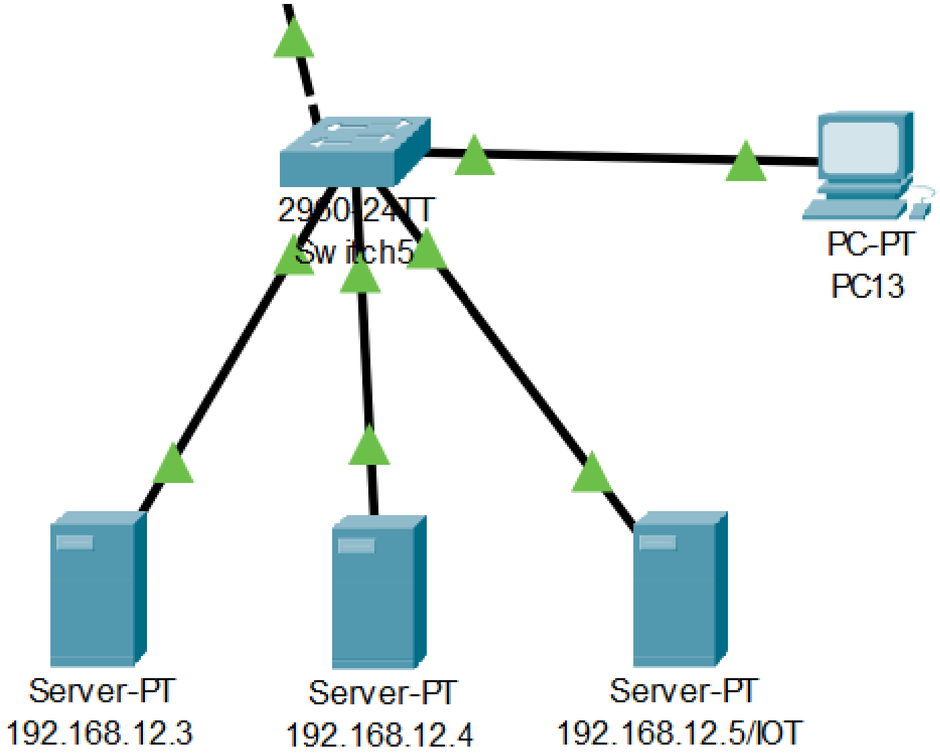

Cấu trúc mạng tầng 1 chi nhánh DBP

Trụ sở chi nhánh BHTQ

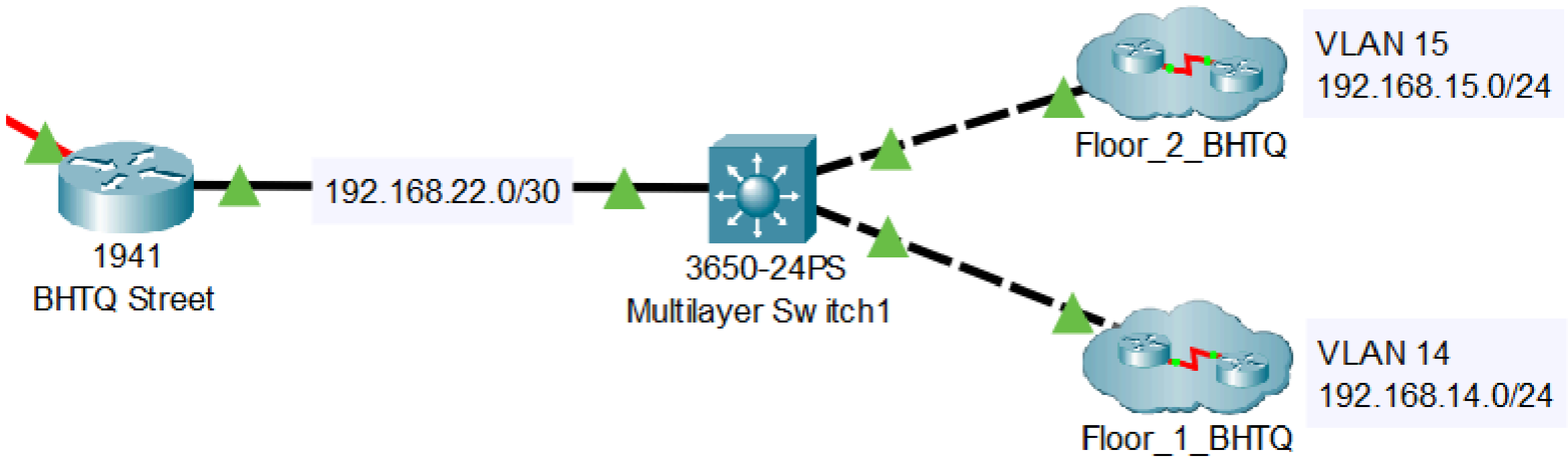

Cấu trúc tổng thể chi nhánh BHTQ

Trụ sở chi nhánh BHTQ

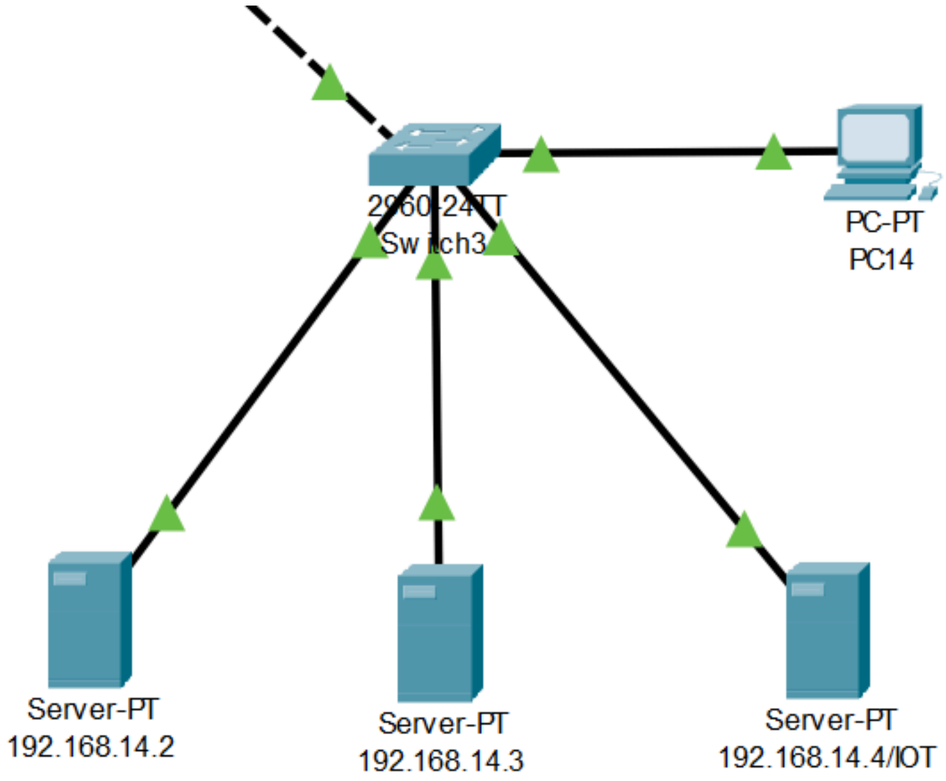

Cấu trúc mạng tầng 1 chi nhánh BHTQ

Trụ sở chi nhánh BHTQ

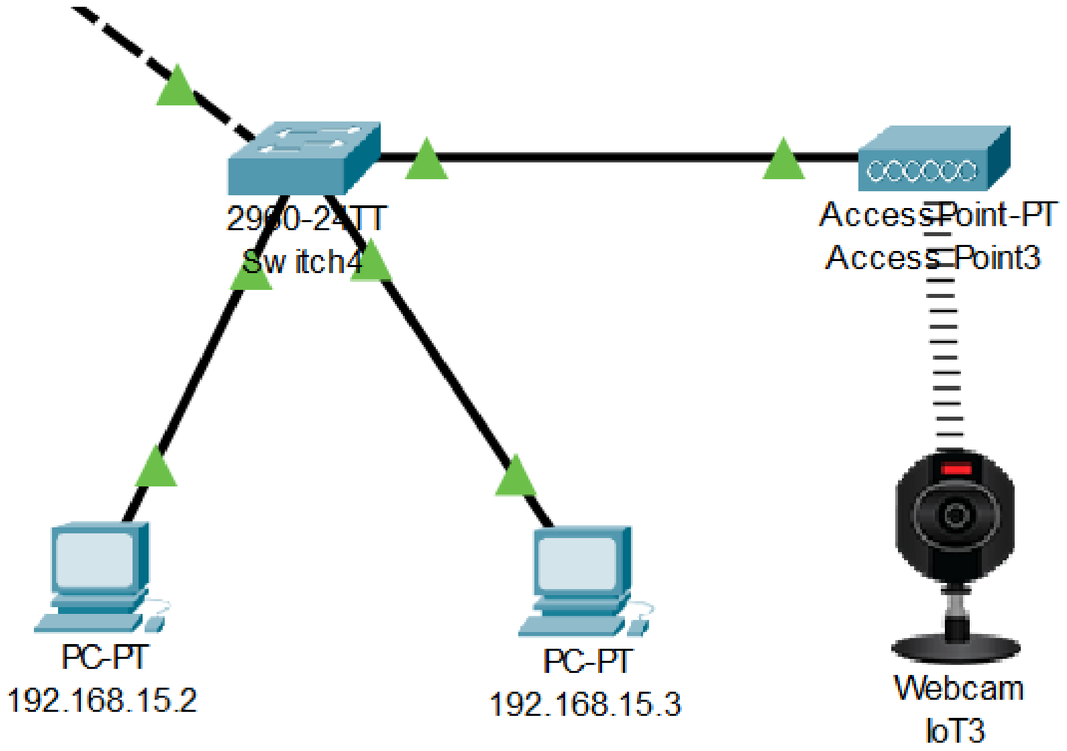

Cấu trúc mạng tầng 2 của chi nhánh BHTQ

Kết nối giữa các trụ sở

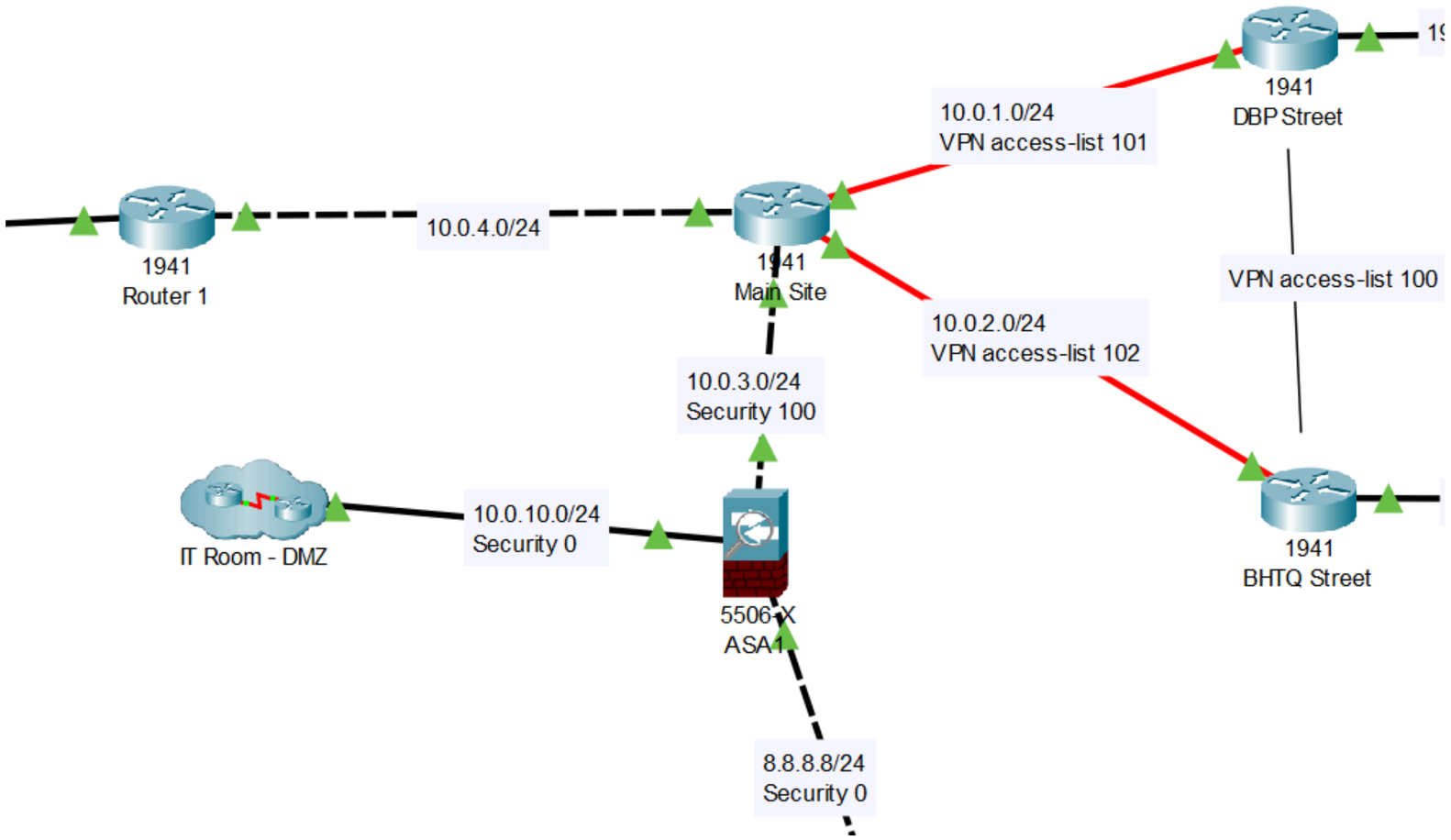

Internet

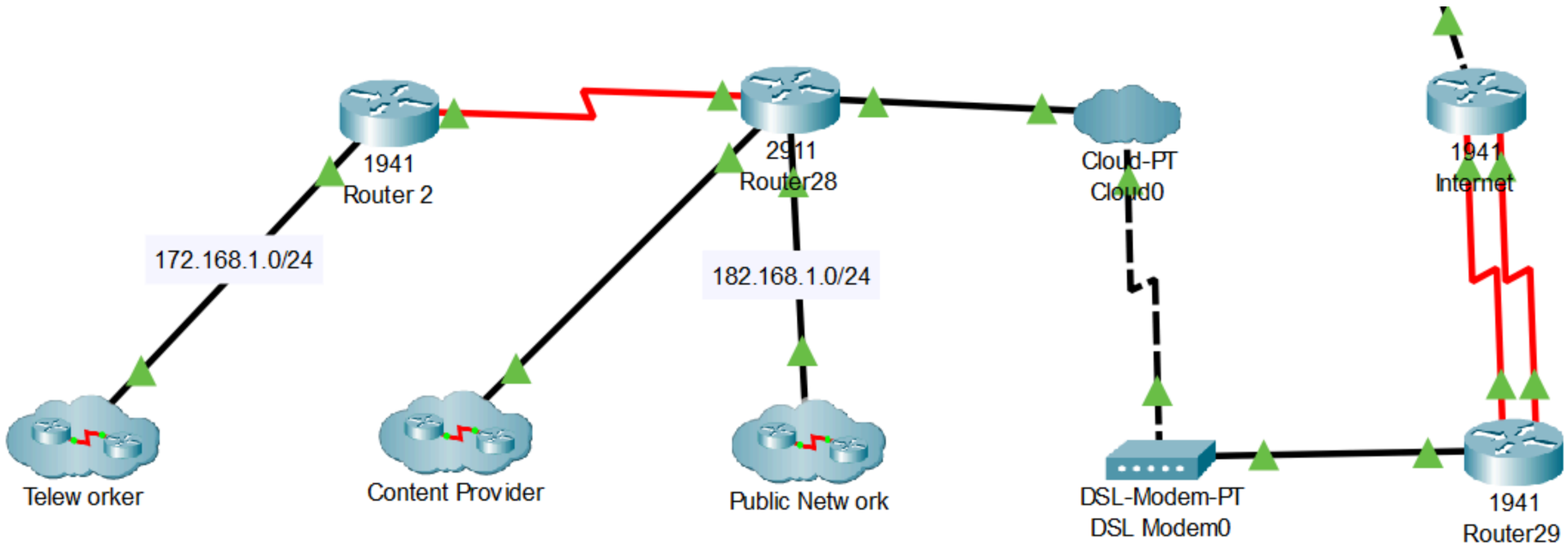

Cấu trúc tổng thể của Internet

Internet

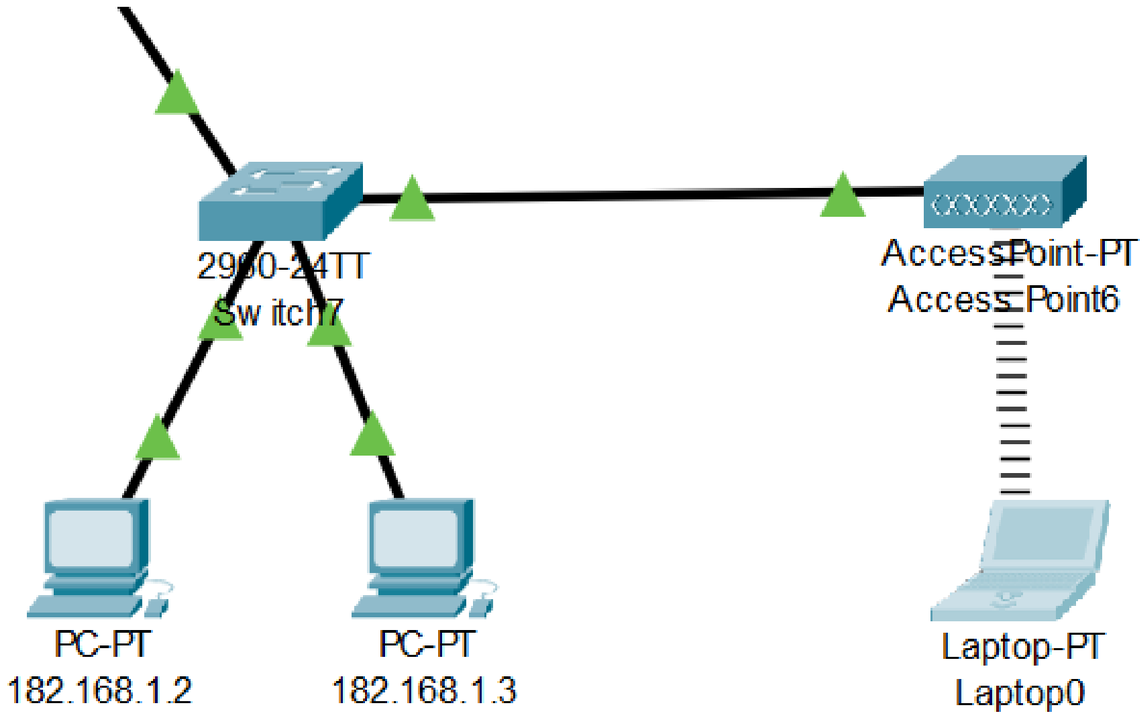

Cấu trúc mạng của Public Network

Internet

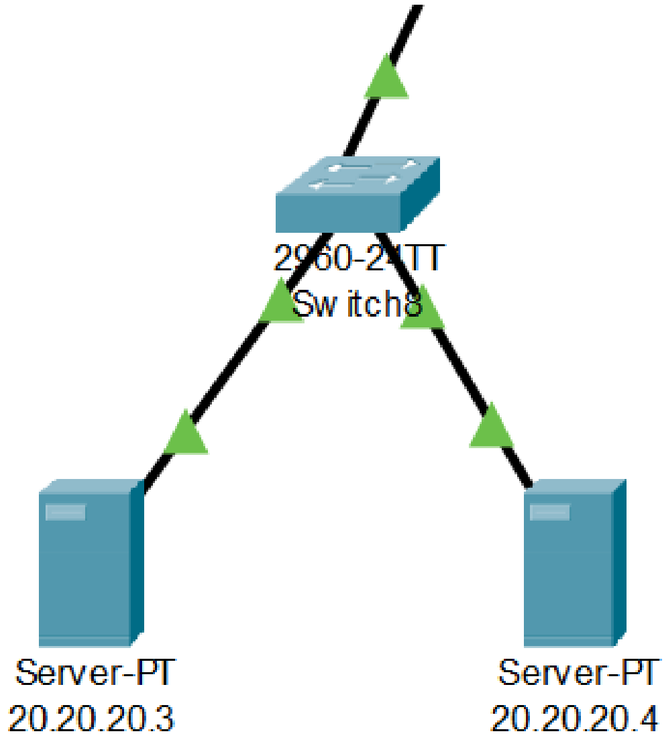

Cấu trúc mạng của Content Provider

Kiểm thử hệ thống

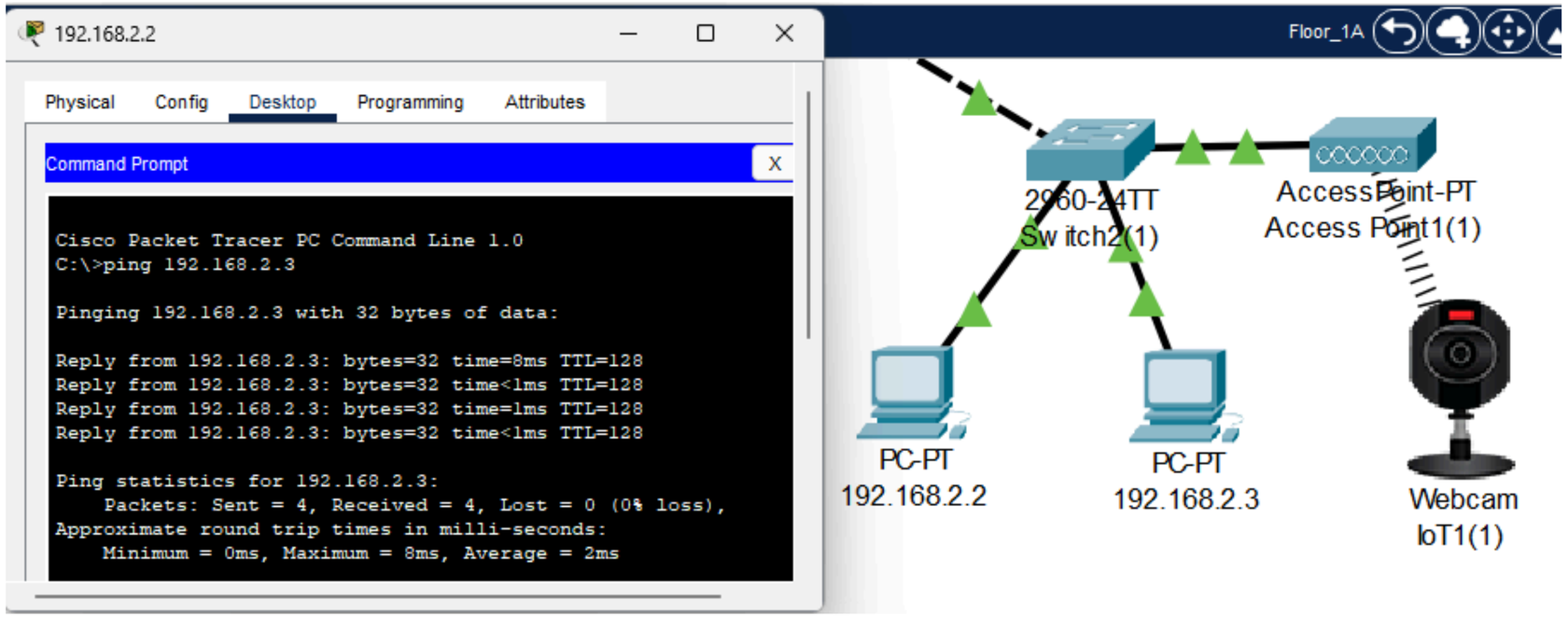

Kết nối giữa các PC trong cùng một VLAN

Kiểm thử hệ thống

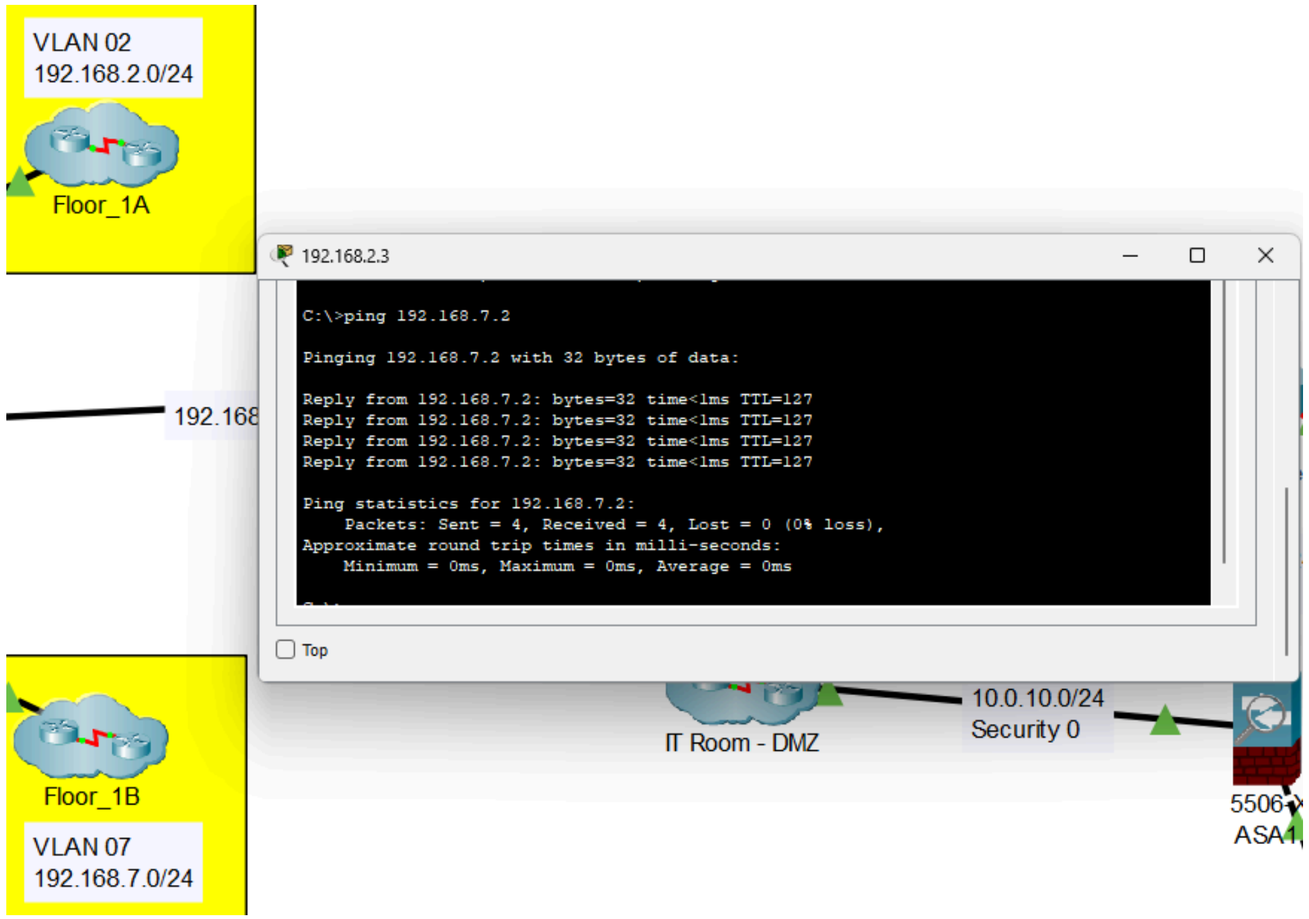

Kết nối PC giữa các VLAN

Kiểm thử hệ thống

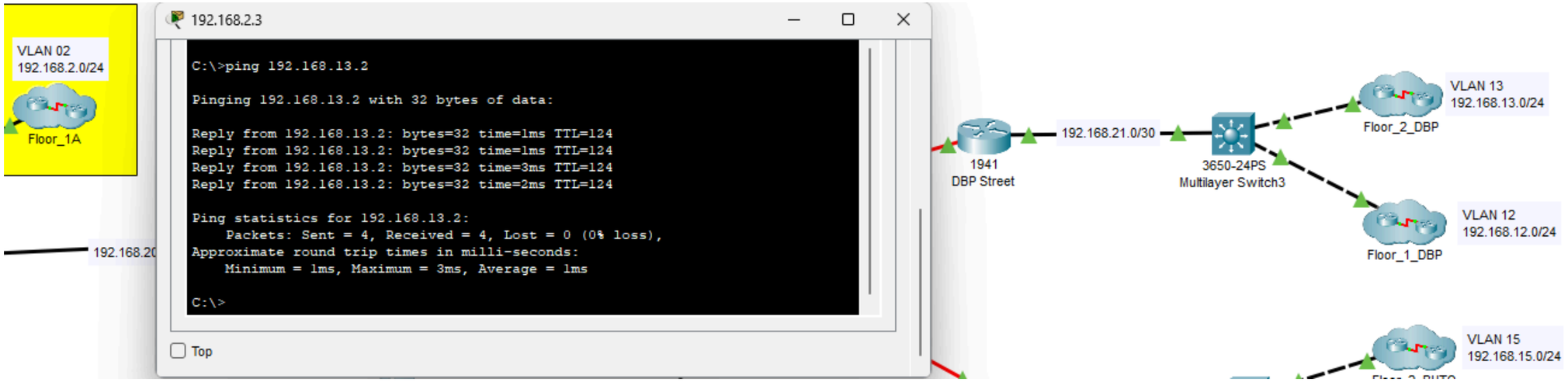

Kết nối các PC giữa trụ sở chính và chi nhánh DBP

Kiểm thử hệ thống

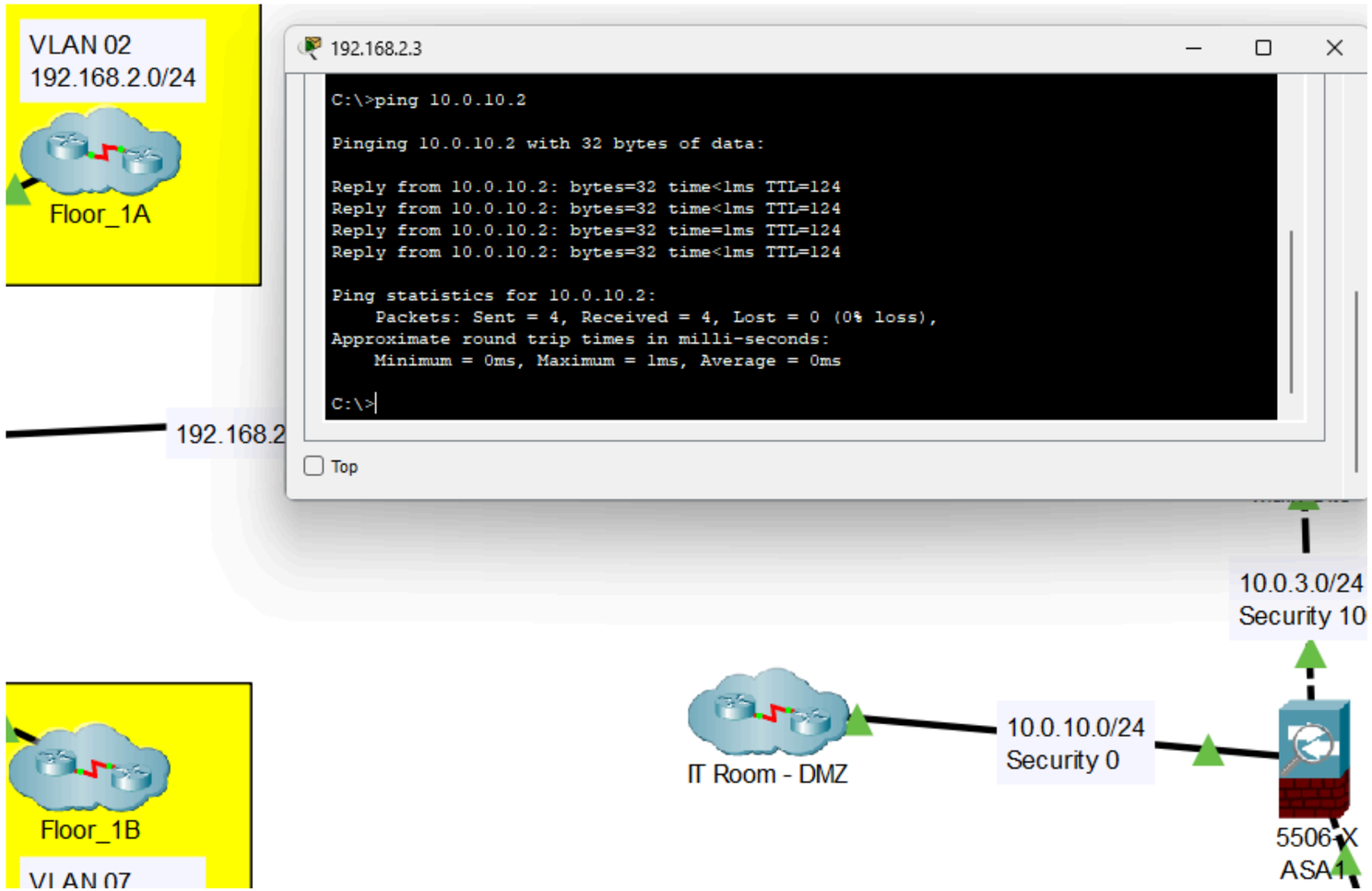

Kết nối với máy chủ trong DMZ

Kiểm thử hệ thống

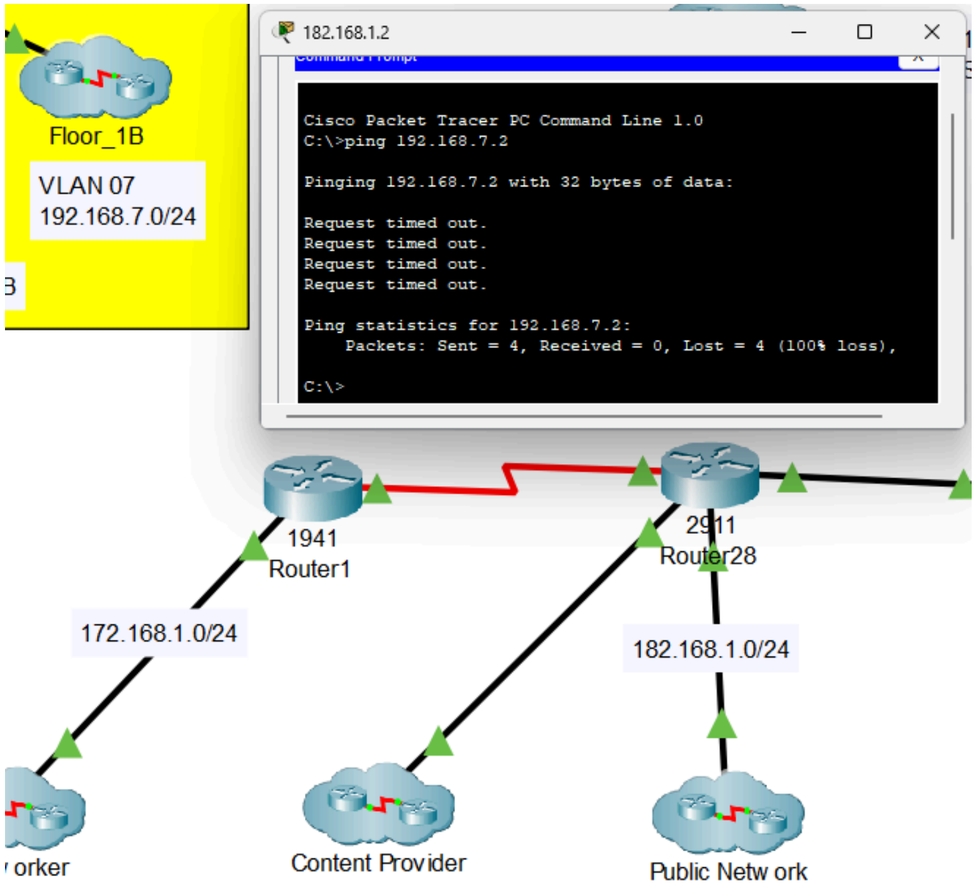

Không có kết nối từ thiết bị của Khách hàng đến PC trong mạng LAN

Kiểm thử hệ thống

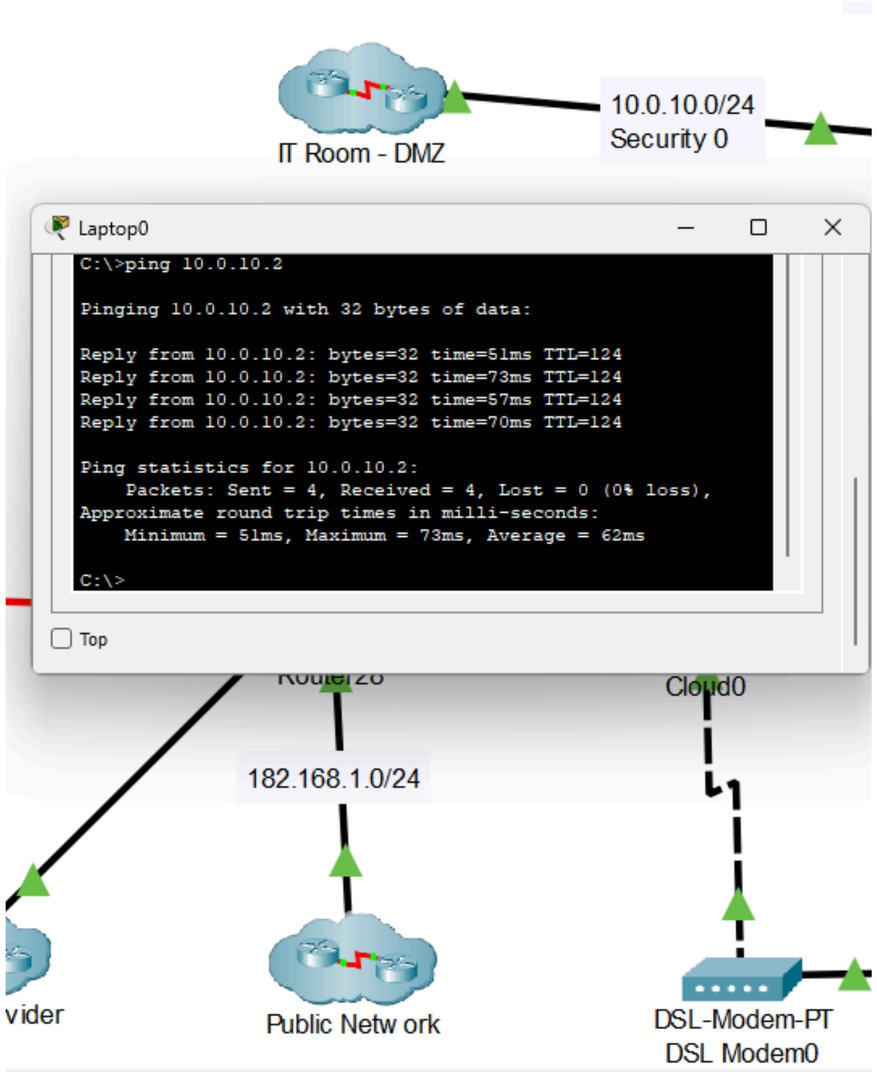

Kết nối Internet với máy chủ Web

Kiểm thử hệ thống

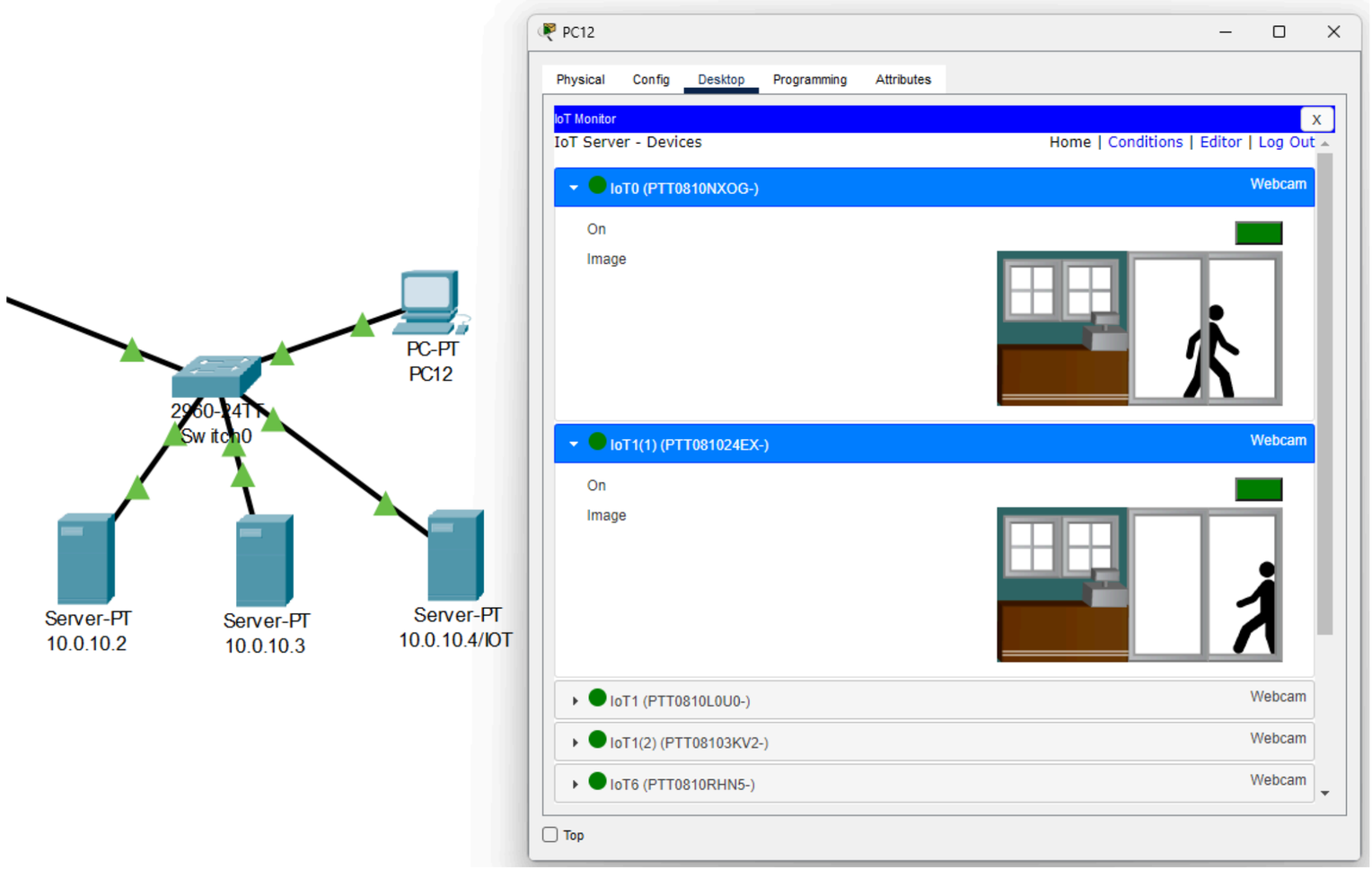

Hệ thống camera

Kiểm thử hệ thống

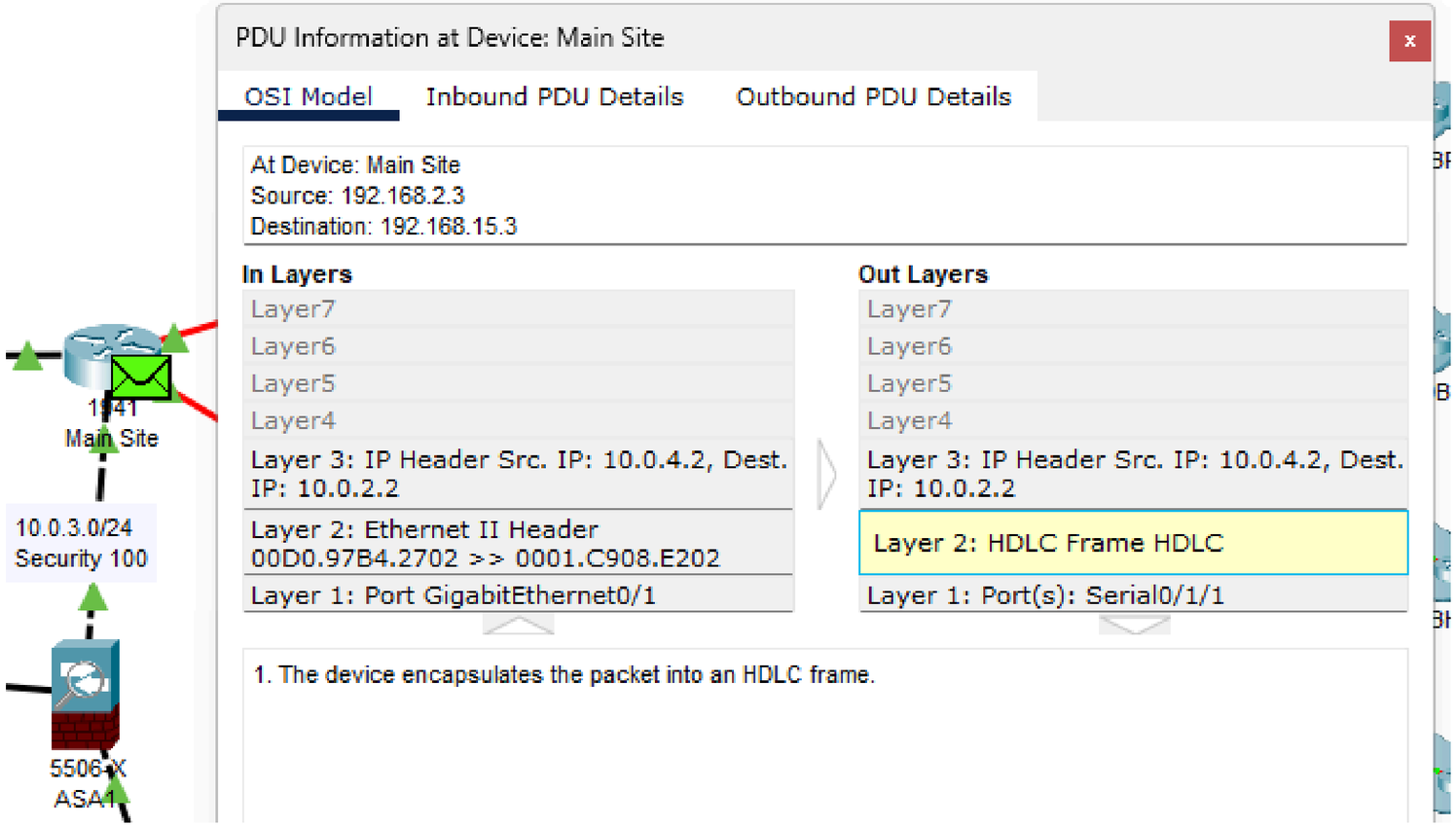

VPN Site to Site

Kiểm thử hệ thống

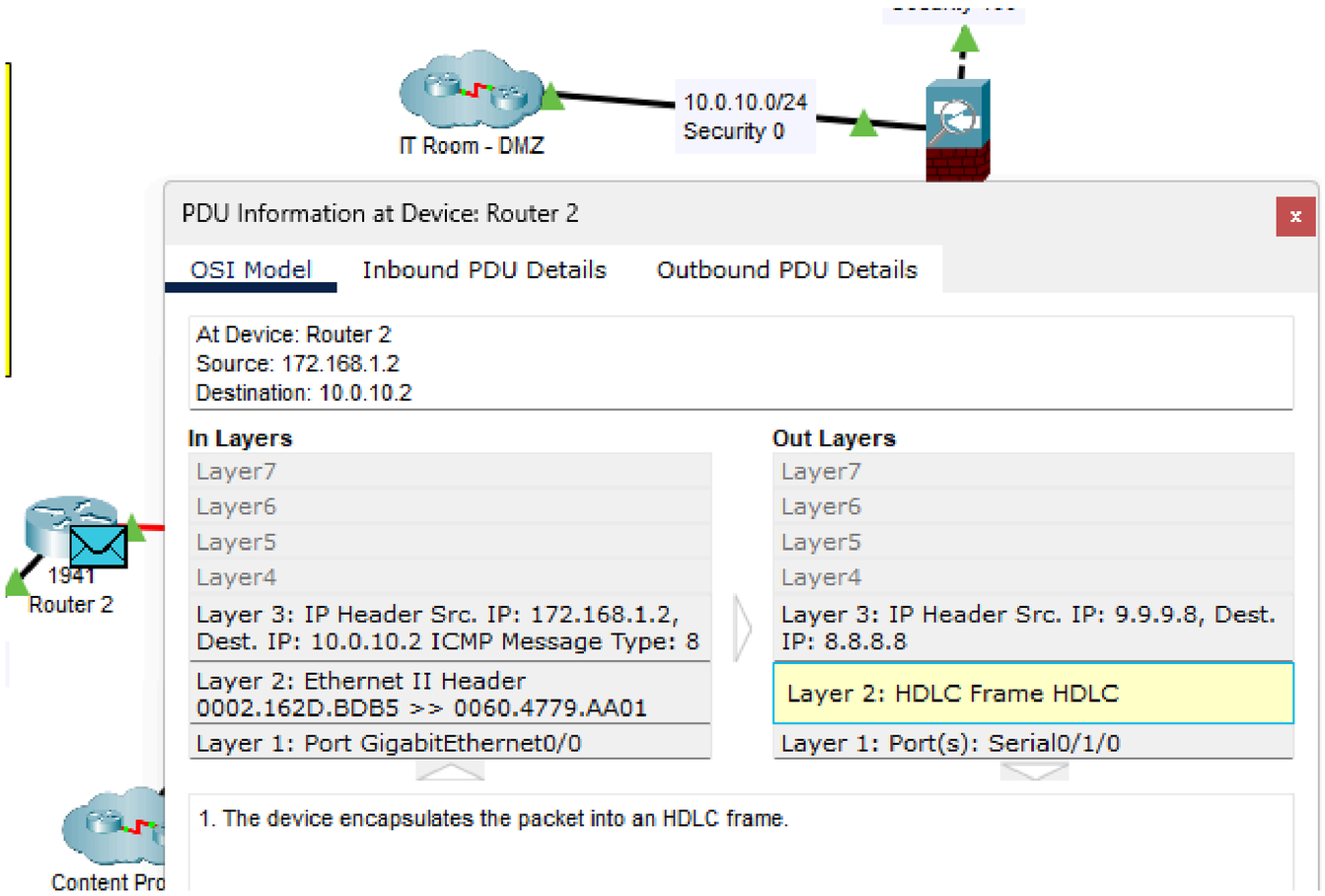

VPN Teleworker

Thanks for listening