BỘ CÔNG THƯƠNG

TRƯỜNG ĐẠI HỌC CÔNG NGHIỆP THỰC PHẨM TP.HCM

KHOA CÔNG NGHỆ THÔNG TIN

ĐỒ ÁN TỐT NGHIỆP

XÂY DỰNG WEBSITE KHOA CÔNG NGHỆ THÔNG TIN

GVHD: TH.S VŨ VĂN VINH

HỌ VÀ TÊN SINH VIÊN:

2001170077 – TRẦN QUỐC HUY – 08DHTH2

2001170044 – LÊ VĂN HẢI – 08DHTH2

TP. HỒ CHÍ MINH, tháng 12 năm 2020

BỘ CÔNG THƯƠNG

TRƯỜNG ĐẠI HỌC CÔNG NGHIỆP THỰC PHẨM TP.HCM

KHOA CÔNG NGHỆ THÔNG TIN

ĐỒ ÁN TỐT NGHIỆP

XÂY DỰNG WEBSITE KHOA CÔNG NGHỆ THÔNG TIN

GVHD: TH.S VŨ VĂN VINH

HỌ VÀ TÊN SINH VIÊN:

2001170077 – TRẦN QUỐC HUY – 08DHTH2

2001170044 – LÊ VĂN HẢI – 08DHTH2

TP. HỒ CHÍ MINH, tháng 12 năm 2020

LỜI CAM ĐOAN

Nhóm em xin cam đoan đây là công trình nghiên cứu của nhóm em. Các số liệu, kết quả nêu trong Đồ án là trung thực và chưa từng được ai công bố trong bất kỳ công trình nào khác.

Tôi xin cam đoan rằng mọi sự giúp đỡ cho việc thực hiện Đồ án này đã được cảm ơn và các thông tin trích dẫn trong Đồ án đã được chỉ rõ nguồn gốc.

Sinh viên thực hiện Đồ án

(Ký và ghi rõ họ tên)

LỜI CẢM ƠN

Lời nói đầu tiên nhóm em xin tỏ lòng biết ơn sâu sắc đến toàn thể quý thầy cô khoa Công Nghệ Thông Tin Trường Đại học Công Nghiệp Thực Phẩm TP.HCM đã tạo điều kiện thuận lợi để em thực hiện đồ án tốt nghiệp. Đặc biệt, để hoàn thành bài báo cáo ngoài sự nổ lực của thành viên nhóm, nhóm em xin chân thành gửi lời cảm ơn đến thầy – Vũ Văn Vinh đã hết lòng giúp đỡ, hướng dẫn tận tình trong quá trình thực hiện đồ án tốt nghiệp để nhóm em hoàn thành đồ án tốt nghiệp đúng thời gian quy định.

Cuối cùng, em xin kính chúc quý thầy cô dồi dào sức khỏe và thành công trong sự nghiệp cao quý.

Nhóm em xin chân thành cảm ơn!

Tác giả đồ án

Trần Quốc Huy và Lê Văn Hải

TÓM TẮT

Là một trong những sinh viên khoa Công Nghệ Thông Tin Trường Đại Học Công Nghiệp Thực Phẩm. Sau quá trình học tập xuyên suốt đại học thì cũng tới giai đoạn cuối cùng của một sinh viên đó hoàn thành đồ án tốt nghiệp. Được sự dẫn dắt hướng dẫn của quý thầy cô trong khoa đã giảng dạy cho chúng em nhiều nguồn kiến thức mới. Và bây giờ là lúc nhóm em áp dụng những kiến thức đã học được để thực hiện đồ án tốt nghiệp. Đặc biệt hơn với nhóm em là được thực hiện đề tài đồ án tốt nghiệp xây dựng khoa công nghệ thông tin của trường là một niềm vinh hạnh đối với nhóm em. Nhóm em sẽ cố gắng xây dựng website khoa công nghệ thông tin một cách tốt nhất hiệu quả nhất. Mong muốn được góp phần nhỏ vào sự phát triển của khoa. Để thực hiện website một cách tốt nhất thì cần đảm bảo đầy đủ các chức năng hoạt động một cách hiệu quả nhất. Các chức năng cần thực hiện được là xem tin tức tra cứu tin tin, đặc biệt là đăng nhập đăng ký đề tài đồ án khóa luận.

MỤC LỤC

MỞ ĐẦU 1
CHƯƠNG 1 2
TỔNG QUAN ĐỀ TÀI 2
1.1. GIỚI THIỆU 2
1.2. MỤC TIÊU VÀ PHẠM VI ĐỀ TÀI 2
1.3. KHẢO SÁT HỆ THỐNG 2
1.3.1. Yêu cầu chức năng 2
1.3.2. Yêu cầu phi chức năng 3
1.4. MÔ HÌNH MVC 3
1.4.1. Khái niệm mô hình MVC 3
1.4.2. Luồng đi trong mô hình MVC 4
1.4.3. Ưu điểm và nhược điểm mô hình MVC 4
1.5. KẾT CHƯƠNG 1 5
CHƯƠNG 2 6
PHÂN TÍCH HỆ THỐNG 6
2.1. GIỚI THIỆU 6
2.2. MÔ HÌNH HÓA NGHIỆP VỤ 6
2.2.1. Sơ đồ Use-Case nghiệp vụ 6
2.2.2. Mô hình hóa quy trình nghiệp vụ 7
2.2.2.1. Quy trình nghiệp vụ xem thông tin 7
2.2.2.2. Quy trình nghiệp vụ tìm kiếm thông tin 7
2.2.2.3. Quy trình nghiệp vụ đăng nhập tài khoản sinh viên 8
2.2.2.4. Quy trình nghiệp vụ đăng ký nhóm 8

2.2.2.5. Quy trình nghiệp vụ đăng ký đồ án khóa luận 9
2.2.2.6. Quy trình nghiệp vụ quản lý thông tin 9
2.2.2.7. Quy trình nghiệp vụ đăng nhập admin 10
2.2.2.8. Quy trình nghiệp vụ quản lý user 10
2.2.2.9. Quy trình nghiệp vụ đăng nội dung tin tức.....11
2.2.2.10. Quy trình nghiệp vụ cập nhật thông tin.....11
2.2.2.11. Quy trình nghiệp vụ kiểm duyệt bài viết.....12
2.3. MÔ HÌNH HÓA CHỨC NĂNG.....13
2.3.1. Sơ đồ Use Case hệ thống 13
2.3.2. Đặc tả Use Case hệ thống 13
2.3.2.1. Đặc tả Use Case đăng nhập sinh viên.....13
2.3.2.2. Đặc tả Use Case đăng ký nhóm.....14
2.3.2.3. Đặc tả Use Case đăng ký đồ án khóa luận 14
2.3.2.4. Đặc tả Use Case tìm kiếm tin tức 15
2.3.2.5. Đặc tả Use Case xem tin tức sự kiện.....15
2.3.2.6. Đặc tả Use Case đăng nhập quản trị.....16
2.3.2.7. Đặc tả Use Case quản lý user 16
2.3.2.8. Đặc tả Use Case quản lý bài viết.....17
2.3.2.9. Đặc tả Use Case đăng bài viết.....17
2.3.2.10. Đặc tả Use Case kiểm duyệt bài viết.....18
2.3.2.11. Đặc tả Use Case cập nhật bài viết 19
2.4. SƠ ĐỒ LỚP MỨC PHÂN TÍCH.....19
2.5. KẾT CHƯƠNG 2.....20
CHƯƠNG 3 21
THIẾT KẾ HỆ THỐNG.....21
3.1. GIỚI THIỆU 21
3.2. THIẾT KẾ CƠ SỞ DỮ LIỆU 21

3.3. THIẾT KẾ GIAO DIỆN HỆ THỐNG 21
3.3.1. Giao diện user 21
3.3.2. Giao diện admin 33
3.4. SƠ ĐỒ LỚP Ở MỨC THIẾT KẾ 36
3.5. THIẾT KẾ CHỨC NĂNG HỆ THỐNG 36
3.5.1. Chức năng đăng ký nhóm 36
3.5.2. Chức năng đăng ký đề tài 37
3.5.3. Chức năng quản lý tin tức 38
3.5.4. Chức năng quản lý sinh viên 40
3.5.5. Chức năng quản lý đề tài 42
3.6. KẾT CHƯƠNG 3 44
KẾT LUẬN 45
KIẾN NGHỊ 46
TÀI LIỆU THAM KHẢO 47

DANH MỤC BẢNG

Bảng	Tên
1.1	Chức năng của đối tượng sử dụng website
2.1	Đặc tả Use Case đăng nhập sinh viên
2.2	Đặc tả Use Case đăng ký nhóm
2.3	Đặc tả Use Case đăng ký đồ án khóa luận
2.4	Đặc tả Use Case tìm kiếm tin tức
2.5	Đặc tả Use Case xem tin tức sự kiện
2.6	Đặc tả Use Case đăng nhập quản trị
2.7	Đặc tả Use Case quản lý user
2.8	Đặc tả Use Case quản lý bài viết
2.9	Đặc tả Use Case đăng bài viết
2.10	Đặc tả Use Case kiểm duyệt bài viết
2.11	Đặc tả Use Case cập nhật bài viết

DANH MỤC SƠ ĐỒ

Sơ đồ	Tên
2.1	Sơ đồ use case nghiệp vụ
2.2	Sơ đồ hoạt động của xem tin tức
2.3	Sơ đồ hoạt động của tìm kiếm thông tin
2.4	Sơ đồ hoạt động của đăng nhập tài khoản sinh viên
2.5	Sơ đồ hoạt động đăng ký nhóm
2.6	Sơ đồ hoạt động đăng ký đề tài đồ án khóa luận
2.7	Sơ đồ hoạt động quản lý thông tin
2.8	Sơ đồ hoạt động đăng nhập admin
2.9	Sơ đồ hoạt động quản lý user
2.10	Sơ đồ hoạt động đăng nội dung tin tức
2.11	Sơ đồ hoạt động cập nhật tin tức
2.12	Sơ đồ hoạt động kiểm duyệt bài viết
2.13	Sơ đồ use case hệ thống
2.14	Sơ đồ lớp phân tích
3.1	Sơ đồ Diagram website khoa công nghệ thông tin

3.2	Sơ đồ lớp mức thiết kế
3.3	Sơ đồ phân tích theo 3 lớp đăng ky nhóm
3.4	Sơ đồ tuần tự đăng ký nhóm
3.5	Sơ đồ phân tích theo 3 lớp đăng ký đề tài
3.6	Sơ đồ tuần tự đăng ký đề tài
3.7	Sơ Sơ đồ phân tích theo 3 lớp quản lý tin tức
3.8	Sơ đồ tuần tự thêm tin tức
3.9	Sơ đồ tuần tự xóa tin tức
3.10	Sơ đồ tuần tự cập nhật tin tức
3.11	Sơ đồ phân tích 3 lớp quản lý sinh viên
3.12	Sơ đồ tuần tự thêm sinh viên
3.13	Sơ đồ tuần tự xóa sinh viên
3.14	Sơ đồ tuần tự cập nhật sinh viên
3.15	Sơ đồ lớp mức phân tích mô hình 3 lớp quản lý đề tài
3.16	Sơ đồ tuần tự thêm đề tài
3.17	Sơ đồ tuần tự xóa đề tài

3.18	Sơ đồ tuần tự cập nhật đề tài

DANH MỤC HÌNH ẢNH

Hình 1.1 Mô hình MVC.....3
Hình 3.1 Giao diện trang chủ website khoa công nghệ thông tin.....20
Hình 3.2 Giao diện danh sách tin tức.....21
Hình 3.3. Giao diện chi tiết tin tức.....22
Hình 3.4 Giao diện đăng nhập.....22
Hình 3.5 Giao diện nhóm chờ của nhóm trưởng.....23
Hình 3.6 Giao diện nhóm chờ của thành viên.....23
Hình 3.7 Giao diện danh sách đề tài chuyên ngành.....24
Hình 3.8 Giao diện danh sách đề tài tốt nghiệp.....24
Hình 3.9 Giao diện chi tiết đề tài.....25
Hình 3.10 Giao diện danh sách sinh viên làm đồ án.....25
Hình 3.11 Giao diện nhóm đồ án chuyên ngành.....26
Hình 3.12 Giao diện nhóm đồ án tốt nghiệp.....26
Hình 3.13 Giao diện đăng ký nhóm đồ án chuyên ngành.....27
Hình 3.14 Giao diện đăng ký nhóm đồ án tốt nghiệp.....27
Hình 3.15 Giao diện đăng ký đề tài đồ án chuyên ngành.....28
Hình 3.16 Giao diện đăng ký đề tài đồ án tốt nghiệp.....28
Hình 3.17 Giao diện danh sách đề tài khóa luận.....29
Hình 3.18 Giao diện danh sách sinh viên khóa luận.....29
Hình 3.19 Giao diện nhóm khóa luận.....29
Hình 3.20 Giao diện đăng ký nhóm khóa luận.....30
Hình 3.21 Giao diện đăng ký đề tài khóa luận.....30
Hình 3.22 Giao diện đăng nhập admin.....31
Hình 3.23 Giao diện trang chủ admin.....31
Hình 3.24 Giao diện quản lý tin tức.....32
Hình 3.25 Giao diện quản lý sinh viên.....32

Hình 3.26 Giao diện quản lý đề tài.....33
Hình 3.27 Giao diện thêm tin tức.....33

MỞ ĐẦU

Hiện nay công nghệ 4.0 phát triển rất mạnh, nhu cầu con người về công nghệ cao hơn bao giờ hết. Nhằm đáp ứng nhu cầu của người sử dụng, đặc biệt là ngành công nghệ thông tin phải có sự đi đầu trong công nghệ hiện nay.

Đối với môi trường đại học thì không thể thiếu website của từng khoa, đặc biệt là các khoa ưu tiên đào tạo và trọng tâm của trường như khoa Công Nghệ Thông Tin. Trường Đại học Công nghiệp thực phẩm, nổi tiếng đào tạo các ngành trọng tâm của trường như ngành công nghệ thực phẩm, công nghệ thông tin, quản trị kinh doanh,… thì trang website của khoa vừa là bộ mặt thứ 2 của khoa trên mạng internet, vừa chứng minh sự uy tín cũng như thương hiệu của khoa đến với người dùng .

Trang website của khoa CNTT là nơi để sinh viên có thể biết những thông tin mới nhất về khoa, thay vì xem thông tin từ những bảng thông báo thì việc xem tin tức trên website chính xác nhất và tiết kiệm thời gian hơn, tiện lợi hơn. Để tránh mất thời gian cho việc đăng ký đề tài đồ án khóa luận thì việc đăng ký trên website sẽ nhanh và tiện lợi hơn. Vì những lợi ích mà website mang lại thì xây dựng 1 trang web khoa công nghệ thông tin là điều cần thiết.

CHƯƠNG 1
TỔNG QUAN ĐỀ TÀI

1.1. GIỚI THIỆU

Hiện tại website khoa công nghệ thông chỉ sử dụng với mục đích xem thông tin tin tức mới nhất của khoa của trường để phát triển website có thêm nhiều chức năng hơn phục vụ sinh viên được tốt hơn. Ngoài việc xem tin tức thì có thêm chức năng mới là đăng nhập tài khoản sinh viên và đặc biệt hơn là sinh viên có thể đăng ký đề tài đồ án khóa luận.

1.2. MỤC TIÊU VÀ PHẠM VI ĐỀ TÀI

Mục tiêu xây dựng một website khoa Công Nghệ Thông Tin để sinh viên cũng như người dùng có thể truy cập để xem thông tin giới thiệu của khoa cũng như cập nhật tin tức mới nhất, tiết kiệm được thời gian cũng như tiện lợi cho việc sử dụng. Ngoài ra sinh viên còn có thể đăng ký đồ án và khóa luận tại website một cách dễ dàng hơn so với việc đăng ký trực tiếp tại văn phòng khoa làm tốn nhiều thời gian công sức hơn. Người quản trị cũng có thể dễ dàng quản lý website một cách tốt nhất.

Thì nay nhóm em xây dựng website khoa Công Nghệ Thông Tin Trường Đại Học Công Nghiệp Thực Phẩm nhằm mang lại nhiều lợi ích tốt nhất cho người sử dụng và người quản trị trang web.

1.3. KHẢO SÁT HỆ THỐNG

Website được xây dựng để giới thiệu về khoa Công nghệ thông tin của trường Đại học Công nghiệp Thực Phẩm.

Website khoa được hướng đến người sử dụng và người quản trị trang web:

- Sinh viên hoặc khách viếng thăng có thể xem, tìm kiếm các tin tức, sự kiện của khoa cũng như đăng nhập tài khoản sinh viên vào website để đăng ký đồ án và đăng ký khóa luận.
- Website cung cấp cho quản trị viên hệ thống giao diện dùng để quản trị các thông tin như danh sách tài khoản, đăng bài viết, kiểm duyệt bài viết.

1.3.1. Yêu cầu chức năng

Gồm có 2 đối tượng chính sử dụng website đó là: User và Admin.

Chức năng của mỗi đối tượng:

Bảng 1.1 Chức năng của đối tượng sử dụng website

User	Admin
Xem thông tin giới thiệu khoa	Xem thông tin giới thiệu khoa
Xem tin tức khoa	Xem tin tức khoa
Tra cứu, tìm kiếm thông tin	Tra cứu, tìm kiếm thông tin
Xem các bậc đào tạo của khoa	Xem các bậc đào tạo của khoa
Đăng ký đồ án tốt nghiệp	Cập nhật bài viết
Đăng ký khóa luận tốt nghiệp	Đăng bài, kiểm duyệt bài viết

1.3.2. Yêu cầu phi chức năng

Dung lượng web vừa phải, tốc độ truy xuất nhanh. Hệ thống phải có chế độ bảo mật, không được sai sót. Cơ sở dữ liệu phải được đảm bảo khi hệ thống đang hoạt động.

1.4. MÔ HÌNH MVC

1.4.1. Khái niệm mô hình MVC

Mô hình MVC là một mô hình lập trình web được sử dụng rộng rãi hiện nay, được viết tắt bởi ba từ Model-View-Controller, tương ứng với bộ phận tạo nên cấu trúc của ứng dụng này. Mỗi thành phần kiến trúc được xây dựng để xử lý khía cạnh phát triển cụ thể của một ứng dụng. Dưới đây là chi tiết về các chức năng tạo nên kiến trúc này:

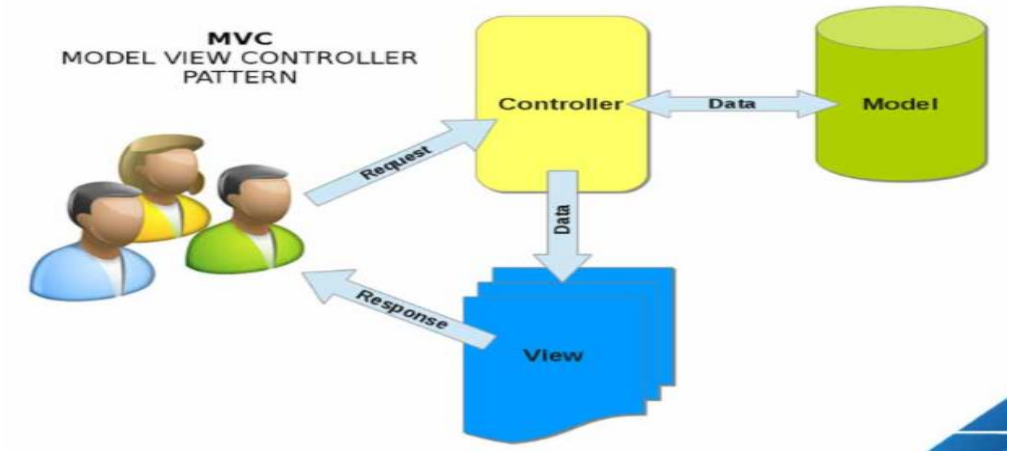

Hình 1.1 Mô hình MVC

- Model(M): Là bộ phận có chức năng lưu trữ toàn bộ dữ liệu của ứng dụng. Bộ phận này là một cầu nối giữa 2 thành phần bên dưới là View và Controller. Model thể hiện dưới hình thức là một cơ sở dữ liệu hoặc có khi chỉ đơn giản là một file XML bình thường. Model thể hiện rõ các thao tác với cơ sở dữ liệu như cho phép xem, truy xuất, xử lý dữ liệu,…
- View(V) : Là một phần của ứng dụng chịu trách nhiệm cho việc trình bày dữ liệu. Thành phần này được tảo bởi dữ liệu thu thập từ dữ liệu mô hình và giúp người dùng có cái nhìn trực quan về trang web cũng như ứng dụng. View cũng có chức năng ghi nhận hoạt động của người dùng để tương tác với Controller. iew không có mối quan hệ trực tiếp với Controller, cũng không được lấy dữ liệu từ Controller mà chỉ hiển thị yêu cầu chuyển cho Controller
- Controller (C): Thành phần Controller đóng vai trò nhận điều hướng các yêu cầu từ người dùng & gọi đúng những phương thức để xử lý chúng… Chẳng hạn thành phần này sẽ nhận request từ url và form để thao tác trực tiếp với Model.

1.4.2. Luồng đi trong mô hình MVC

Khi một yêu cầu từ máy client gửi tới server, Controller sẽ thực hiện nhiệm vụ của mình đó là tiếp nhận và xử lý yêu cầu. Trong trường hợp cần thiết, nó có thể liên hệ Model – bộ phận làm việc với database để hỗ trợ. Khi xử lý xong yêu cầu, kết quả sẽ được trả về View. Tại View sẽ tạo mã HTML thành giao diện và trả về hiển thị trên trình duyệt.

1.4.3. Ưu điểm và nhược điểm mô hình MVC

❖ Ưu điểm của mô hình MVC:

- Kiểm tra dễ dàng: Với MVC**,** có thể dễ dàng kiểm tra, rà soát lỗi phần mềm trước khi tới tay người tiêu dùng, đảm bảo chất lượng và độ uy tín cao hơn.
- Chức năng control: Trên các nền website thì ngôn ngữ lập trình như CSS, HTML, Javascript có một vai trò vô cùng quan trọng. Việc sử dụng mô hình MVC sẽ có một bộ control ưu việt trên nền tảng các ngôn ngữ hiện đại với nhiều hình thức khác nhau.

- View và size: View sẽ là nơi lưu trữ các dữ liệu. Càng nhiều yêu cầu được thực hiện thì kích thước càng tệp càng lớn. Khi đó, đường truyền mạng cũng giảm tốc độ load. Việc sử dụng mô hình MVC sẽ giúp tiết kiệm được diện tích băng thông một cách tối ưu.
- Chức năng Soc (Separation of Concern): Chức năng này cho phép phân tách rõ ràng các phần như Model, giao diện, data, nghiệp vụ.
- Tính kết hợp: Việc tích hợp ở mô hình MVC cho phép bạn thoải mái viết code trên nền tảng website. Khi đó, server của sẽ được giảm tải khá nhiều.
- Đơn giản: Đây là một mô hình với kết cấu tương đối đơn giản. Dù không có quá nhiều chuyên môn cũng có thể sử dụng được.

❖ Nhược điểm của mô hình MVC: MVC thường được sử dụng vào những dự án lớn. Do đó, với các dự án nhỏ, mô hình MVC có thể gây cồng kềnh, tốn thời gian trong quá trình phát triển cũng như thời gian trung chuyển dữ liệu.

1.5. KẾT CHƯƠNG 1

Sau khi tìm hiểu chi tiết về khoa công nghệ thông tin thì nhóm em đã hiểu rõ hơn về quy trình xây dựng nên website khoa Công Nghệ Thông Tin. Để đạt được sự hiệu quả tốt nhất mà website mang lại thì cần phải có sự liên kết chặt chẽ giữa các nội dung. Cần phải phân tích kĩ các quy trình để xây dựng nên website được hiệu quả nhất.

CHƯƠNG 2
PHÂN TÍCH HỆ THỐNG

2.1. GIỚI THIỆU

Để hệ thống thông tin được hoàn thiện về mặt nội dung thì việc phân tích quy trình phân tích hệ thống thông tin là không thể thiếu. Cần nắm rõ các quy trình của hệ thống để xây dựng nên website khoa CNTT được tốt nhất. Từ việc phân tích hệ thống mà người sử dụng dễ dàng truy cập sử dụng trang web được hiệu quả hơn.

2.2. MÔ HÌNH HÓA NGHIỆP VỤ

2.2.1. Sơ đồ Use-Case nghiệp vụ

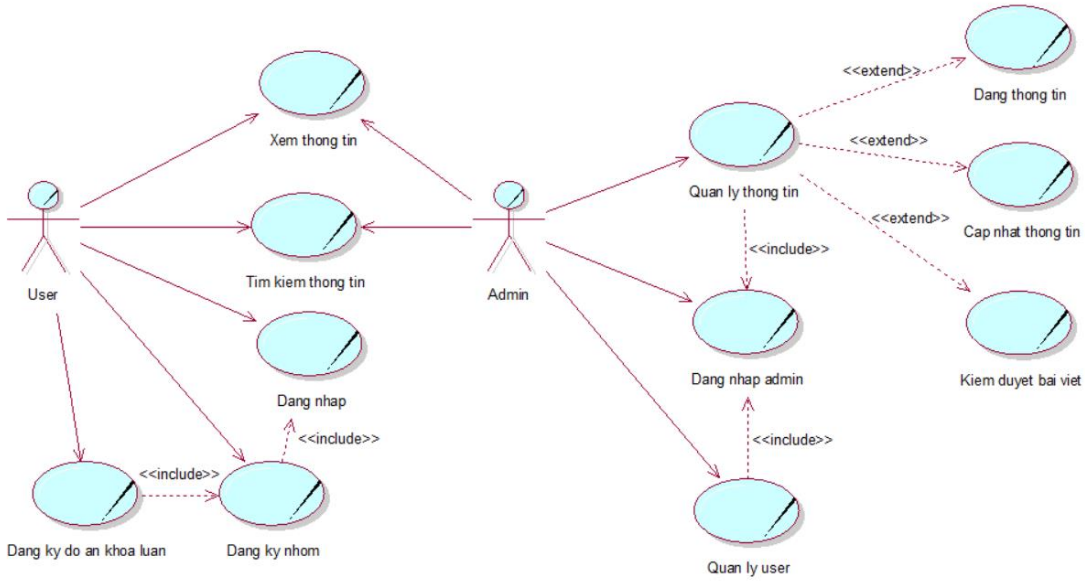

Sơ đồ 2.1 Sơ đồ use case nghiệp vụ

2.2.2. Mô hình hóa quy trình nghiệp vụ

2.2.2.1. Quy trình nghiệp vụ xem thông tin

Sơ đồ 2.2 Sơ đồ hoạt động của xem tin tức

2.2.2.2. Quy trình nghiệp vụ tìm kiếm thông tin

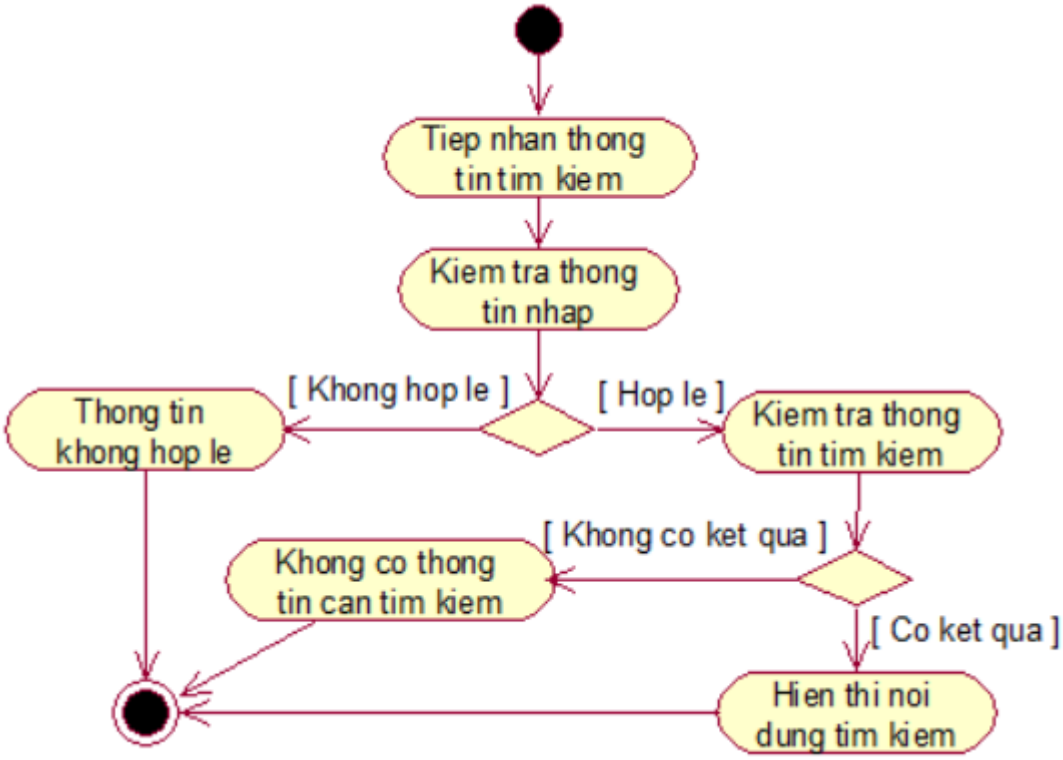

Sơ đồ 2.3 Sơ đồ hoạt động của tìm kiếm thông tin

2.2.2.3. Quy trình nghiệp vụ đăng nhập tài khoản sinh viên

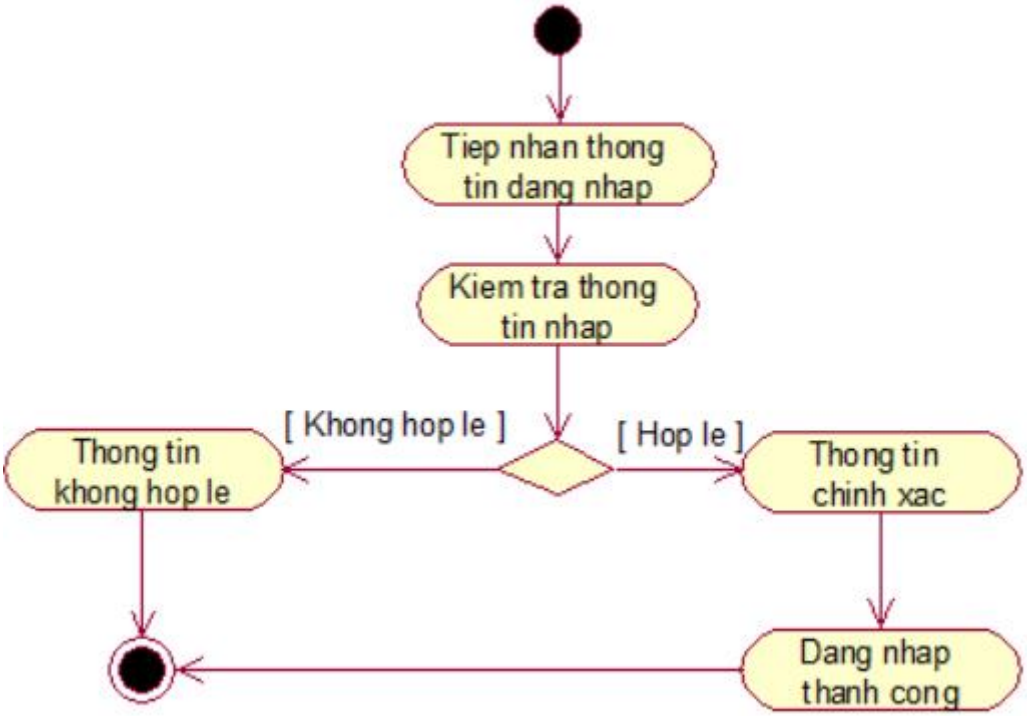

Sơ đồ 2.4 Sơ đồ hoạt động của đăng nhập tài khoản sinh viên

2.2.2.4. Quy trình nghiệp vụ đăng ký nhóm

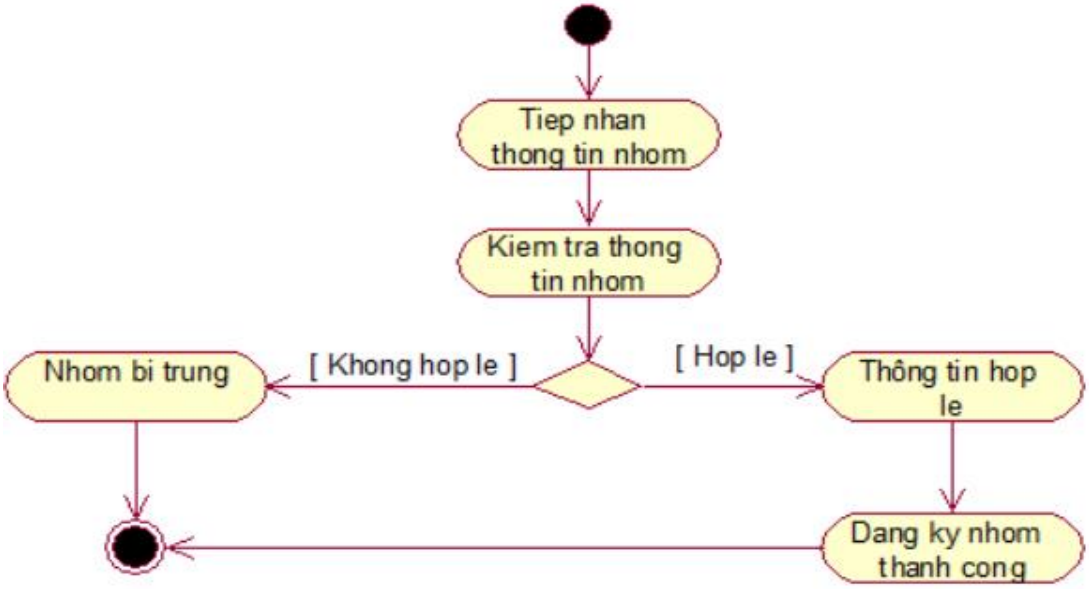

Sơ đồ 2.5 Sơ đồ hoạt động đăng ký nhóm

2.2.2.5. Quy trình nghiệp vụ đăng ký đồ án khóa luận

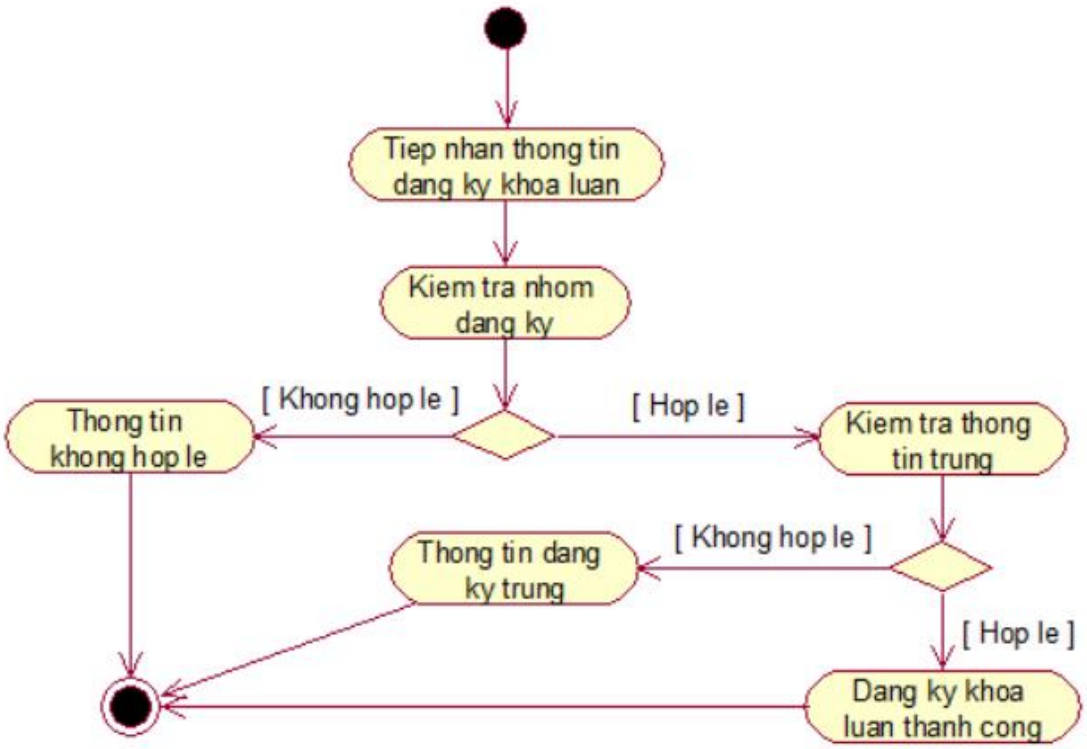

Sơ đồ 2.6 Sơ đồ hoạt động đăng ký đề tài đồ án khóa luận

2.2.2.6. Quy trình nghiệp vụ quản lý thông tin

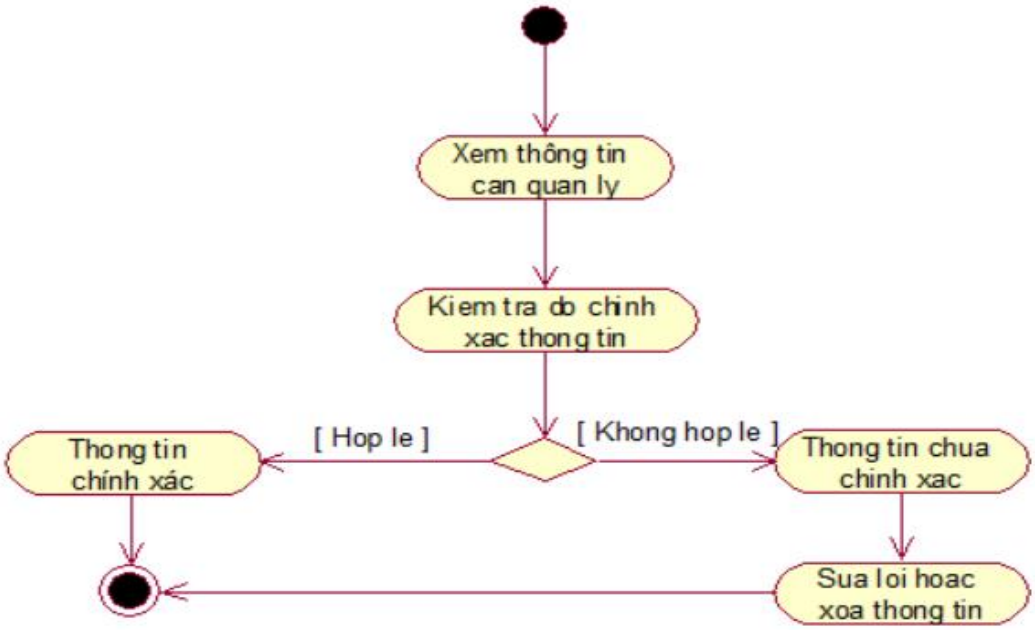

Sơ đồ 2.7 Sơ đồ hoạt động quản lý thông tin

2.2.2.7. Quy trình nghiệp vụ đăng nhập admin

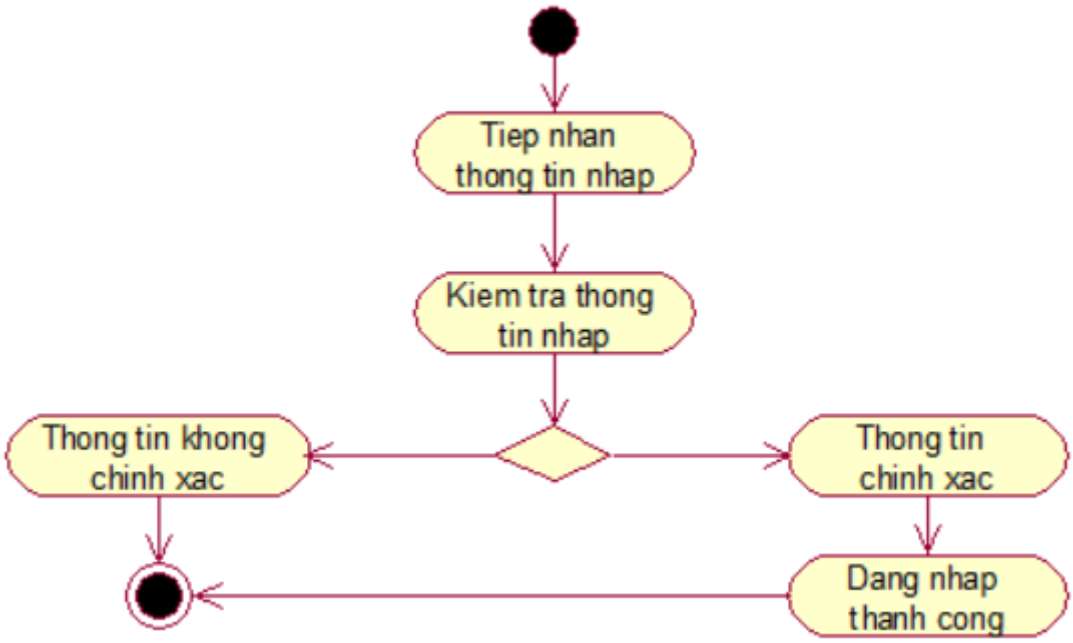

Sơ đồ 2.8 Sơ đồ hoạt động đăng nhập admin

2.2.2.8. Quy trình nghiệp vụ quản lý user

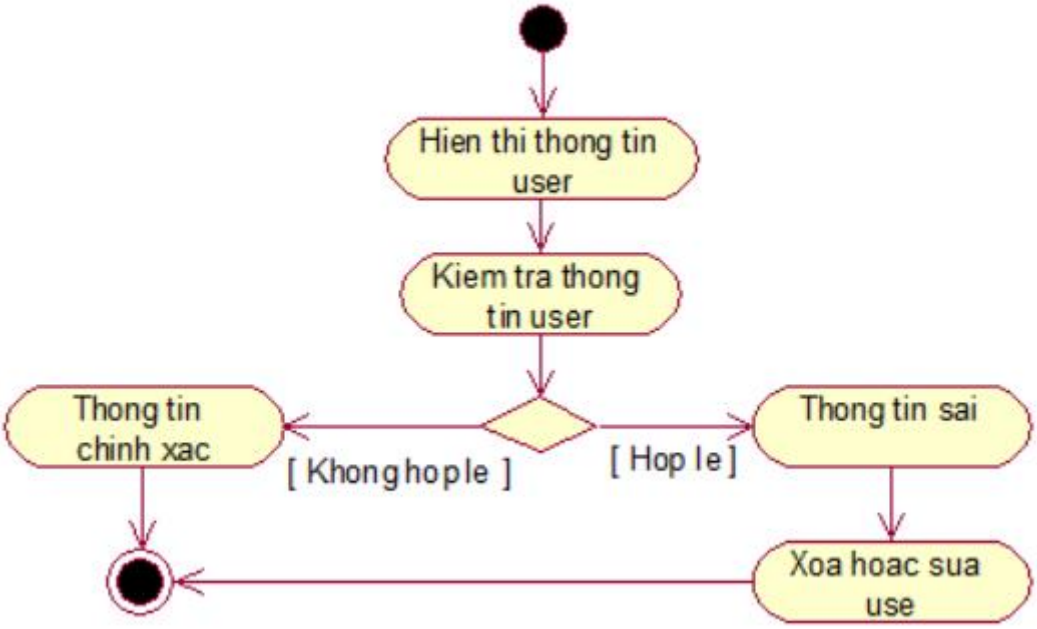

Sơ đồ 2.9 Sơ đồ hoạt động quản lý user

2.2.2.9. Quy trình nghiệp vụ đăng nội dung tin tức

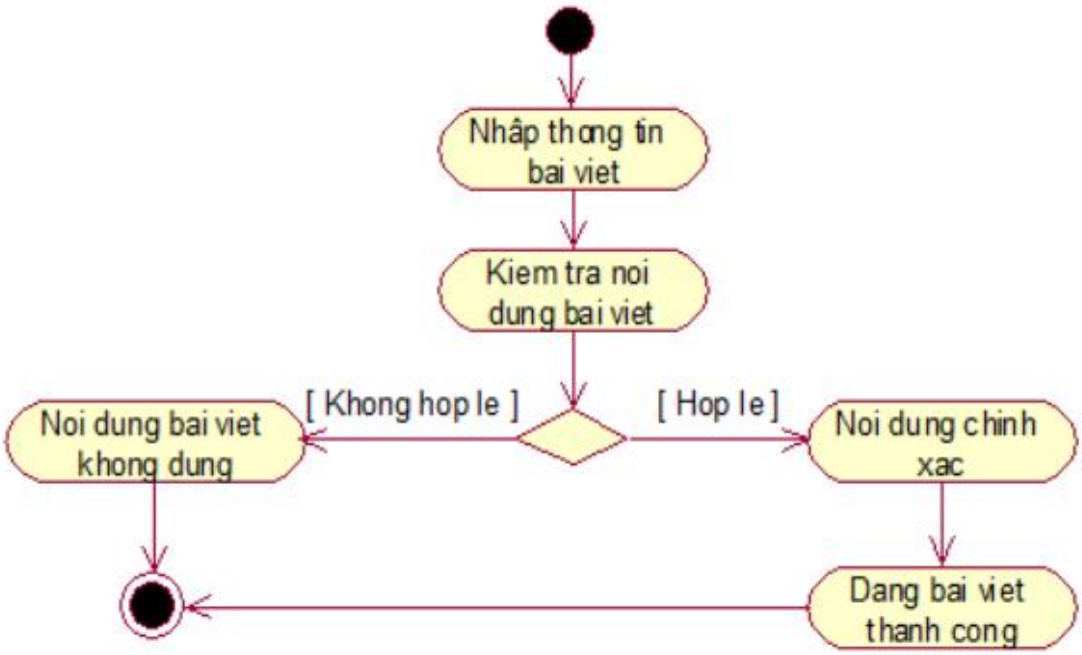

Sơ đồ 2.10 Sơ đồ hoạt động đăng nội dung tin tức

2.2.2.10. Quy trình nghiệp vụ cập nhật thông tin

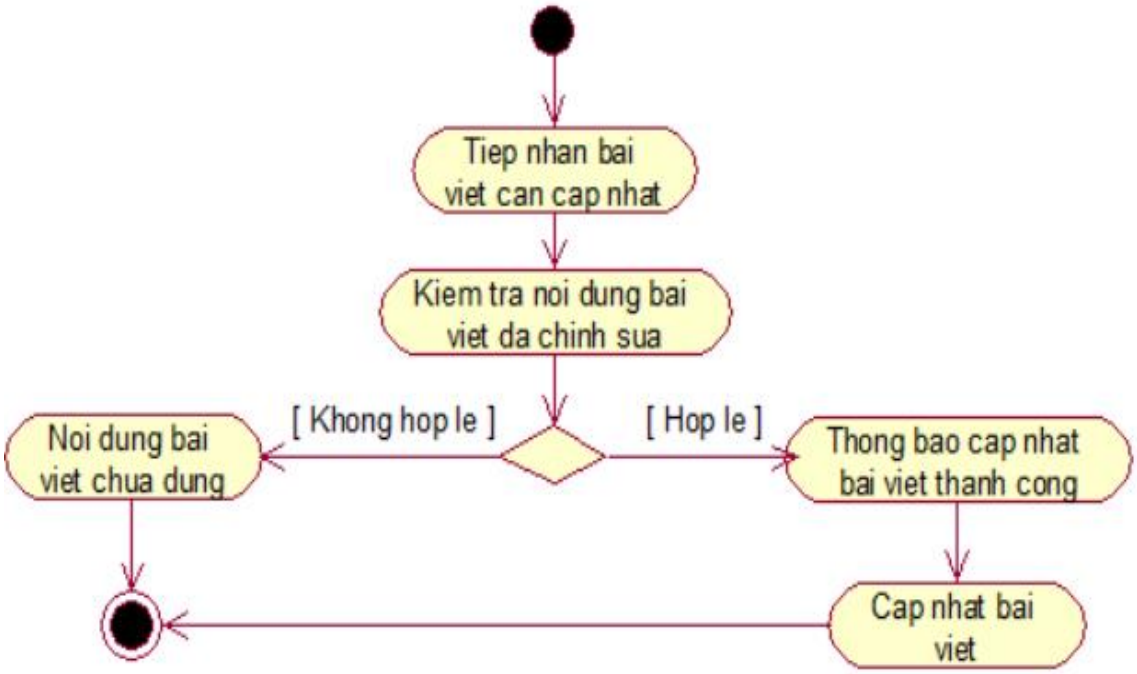

Sơ đồ 2.11 Sơ đồ hoạt động cập nhật tin tức

2.2.2.11. Quy trình nghiệp vụ kiểm duyệt bài viết

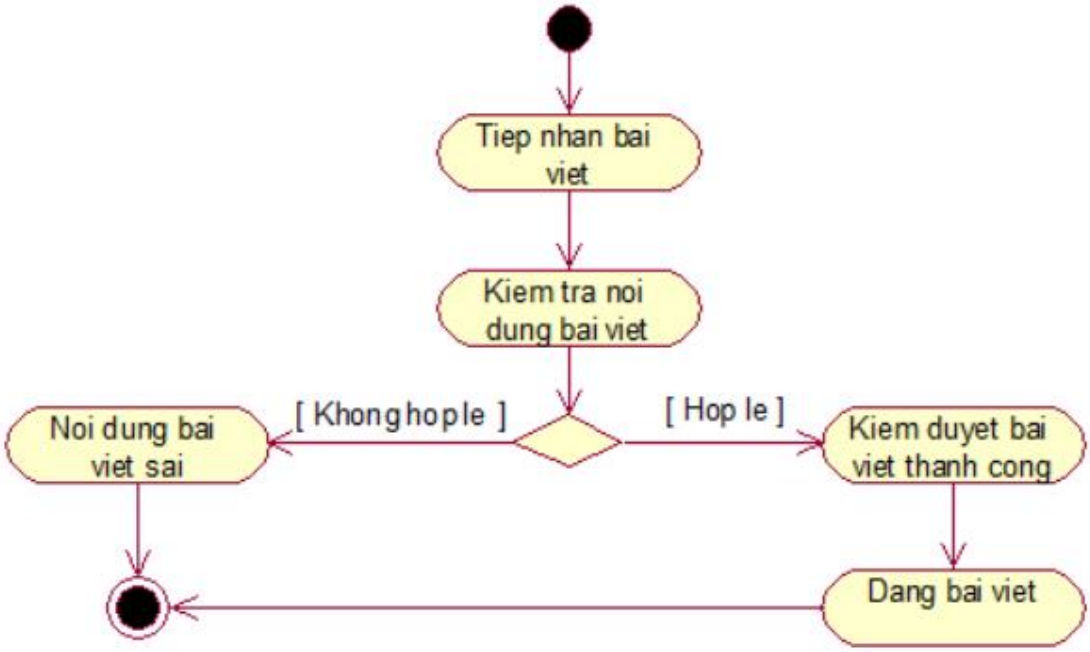

Sơ đồ 2.12 Sơ đồ hoạt động kiểm duyệt bài viết

2.3. MÔ HÌNH HÓA CHỨC NĂNG

2.3.1. Sơ đồ Use Case hệ thống

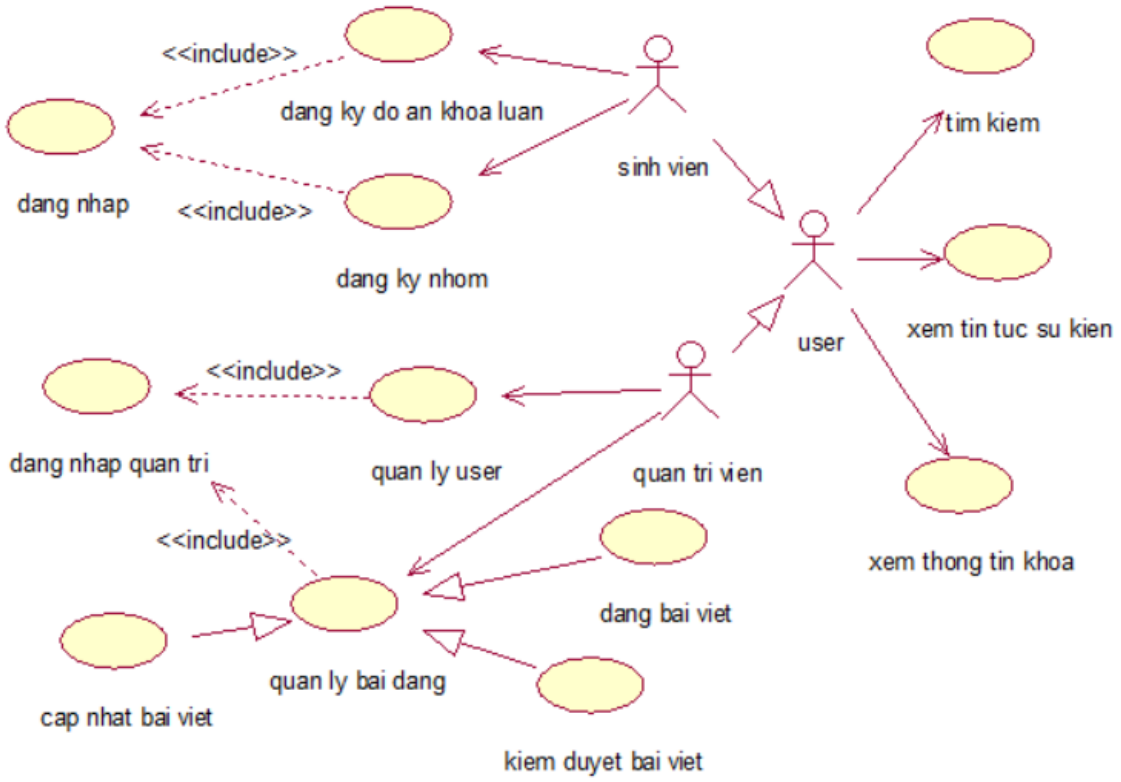

Sơ đồ 2.13 Sơ đồ use case hệ thống

2.3.2. Đặc tả Use Case hệ thống

2.3.2.1. Đặc tả Use Case đăng nhập sinh viên

Bảng 2.1 Đặc tả Use Case đăng nhập sinh viên

Tên use case	Đăng nhập tài khoản sinh viên
Giới thiệu	- Use case bắt đầu khi sinh viên nhập thông tin - Use case mô tả quá trình đăng nhập
Tác nhân	Sinh viên
Dòng sự kiện chính	1. Hệ thống tiếp nhận thông tin sinh viên 2. Hệ thống kiểm tra thông tin nhập vào 3. Thông báo đăng nhập thành công
Dòng sự kiện phụ	- Tại bước 2 nếu sinh viên nhập thông tin không hợp lệ sẽ yêu cầu nhập lại

Điều kiện tiên quyết	Sinh viên phải đăng nhập điền đầy đủ nội dung

2.3.2.2. Đặc tả Use Case đăng ký nhóm

Bảng 2.2 Đặc tả Use Case đăng ký nhóm

Tên use case	Đăng ký nhóm
Giới thiệu	- Use case bắt đầu khi sinh viên đăng nhập xong - Use case mô tả quá trình đăng ký nhóm
Tác nhân	Sinh viên
Dòng sự kiện chính	1. Thực hiện use case đăng nhập sinh viên 2. Hệ thống tiếp nhận thông tin sinh viên 3. Hệ thống kiểm tra thông tin nhóm mà sinh viên đã chọn 4. Hệ thống lưu trữ thông tin sinh viên đăng ký nhóm tạm thời 5. Hệ thống sẽ gửi thông báo cho thành viên nhóm xác nhận 6. Thông báo đăng ký khóa luận thành công
Dòng sự kiện phụ	- Tại bước 2 nếu sinh viên trong nhóm không hợp lệ sẽ yêu cầu chọn lại - Tại bước 5 nếu thành viên từ chối lời mời thì nhóm sẽ bị hủy
Điều kiện tiên quyết	Sinh viên phải đăng nhập và chọn đề tài chưa đăng ký

2.3.2.3. Đặc tả Use Case đăng ký đồ án khóa luận

Bảng 2.3 Đặc tả Use Case đăng ký đồ án khóa luận

Tên use case	Đăng ký khóa luận
Giới thiệu	- Use case bắt đầu khi sinh viên nhập thông tin nhóm - Use case mô tả quá trình đăng ký đồ án khóa luận
Tác nhân	Sinh viên

Dòng sự kiện chính	1. Thực hiện use case đăng nhập sinh viên 2. Hệ thống tiếp nhận thông tin nhóm sinh viên 3. Hệ thống kiểm tra thông tin nhóm của sinh viên 4. Hệ thống kiểm tra thông tin đề tài sinh viên chọn 5. Hệ thống lưu trữ thông tin sinh viên đăng ký 6. Thông báo đăng ký khóa luận thành công
Dòng sự kiện phụ	- Tại bước 2 nếu thông tin nhóm không hợp lệ sẽ yêu cầu chọn lại - Tại bước 3 nếu thông tin đề tài chọn bị trùng thì yêu cầu nhập lại.
Điều kiện tiên quyết	Sinh viên phải đăng nhập và chọn đề tài chưa đăng ký

2.3.2.4. Đặc tả Use Case tìm kiếm tin tức

Bảng 2.4 Đặc tả Use Case tìm kiếm tin tức

Tên use case	Tim kiếm thông tin
Giới thiệu	- Use case bắt đầu khi user nhập thông tin tìm kiếm - Use case mô tả quá trình tìm kiếm
Tác nhân	User
Dòng sự kiện chính	1. Hệ thống tiếp nhận nội dung tìm kiếm 2. Hệ thống kiểm tra thông tin nhập vào 3. Hiện thị nội dung tìm kiếm
Dòng sự kiện phụ	- Tại bước 2 nếu sinh viên nhập thông tin không hợp lệ sẽ yêu cầu nhập lại
Điều kiện tiên quyết	User phải nhập nội dung tìm kiếm

2.3.2.5. Đặc tả Use Case xem tin tức sự kiện

Bảng 2.5 Đặc tả Use Case xem tin tức sự kiện

Tên use case	Xem thông tin tin tức sự kiện
Giới thiệu	- Use case bắt đầu khi người dùng truy cập trang web

	- Use case hiện thị tin tức của khoa
Tác nhân	User
Dòng sự kiện chính	1. Hệ thống hiện thị thông tin khoa 2. Cho phép thực hiện các chức năng người dùng được cấp phép
Dòng sự kiện phụ	- Tại bước 2 nếu sinh viên hoặc admin có quyền đăng nhập tài khoản

2.3.2.6. Đặc tả Use Case đăng nhập quản trị

Bảng 2.6 Đặc tả Use Case đăng nhập quản trị

Tên use case	Đăng nhập tài khoản quản trị
Giới thiệu	- Use case bắt đầu khi quản trị viên nhập thông tin - Use case mô tả quá trình đăng nhập
Tác nhân	Quản trị viên
Dòng sự kiện chính	1. Thực hiện use case đăng nhập quản trị 2. Hệ thống tiếp nhận thông tin quản trị viên 3. Hệ thống kiểm tra thông tin nhập vào 4. Thông báo đăng nhập thành công
Dòng sự kiện phụ	Tại bước 3 nếu quản trị viên nhập thông tin không hợp lệ sẽ yêu cầu nhập lại
Điều kiện tiên quyết	Quản trị viên phải đăng nhập điền đầy đủ nội dung

2.3.2.7. Đặc tả Use Case quản lý user

Bảng 2.7 Đặc tả Use Case quản lý user

Tên use case	Quản lý user
Giới thiệu	- Use case bắt đầu khi admin truy cập vào quản lý user - Use case mô tả quá trình quản lý user
Tác nhân	Quản trị viên
Dòng sự kiện chính	1. Thực hiện use case đăng nhập quản trị

	2. Hệ thống hiện thị thông tin user 3. Kiểm tra thông tin user 4. Cho phép thực hiện các chức năng thêm xóa sửa user
Dòng sự kiện phụ	Tại bước 3 nếu thông tin sinh viên sai thì quản trị viên chỉnh sửa hoặc xóa thông tin user
Điều kiện tiên quyết	Quản trị viên phải đăng nhập tài khoản

2.3.2.8. Đặc tả Use Case quản lý bài viết

Bảng 2.8 Đặc tả Use Case quản lý bài viết

Tên use case	Quản lý bài viết
Giới thiệu	- Use case bắt đầu khi admin truy cập vào quản lý bài viết - Use case mô tả quá trình quản lý bài viết
Tác nhân	Quản trị viên
Dòng sự kiện chính	1. Thực hiện use case đăng nhập quản trị 2. Hệ thống hiện thị thông tin bài viết 3. Kiểm tra thông tin bài viết 4. Cho phép thực hiện các chức năng thêm xóa sửa bài viết 5. Thực hiện use case Cập nhật bài viết 6. Thực hiện use case Đăng bài viết 7. Thực hiện use case Kiểm duyệt bài viết
Dòng sự kiện phụ	Tại bước 3 nếu thông tin bài viết sai thì quản trị viên chỉnh sửa hoặc xóa thông tin bài viết
Điều kiện tiên quyết	Quản trị viên phải đăng nhập tài khoản

2.3.2.9. Đặc tả Use Case đăng bài viết

Bảng 2.9 Đặc tả Use Case đăng bài viết

Tên use case	Đăng bài viết mới
Giới thiệu	- Use case bắt đầu khi đăng bài viết - Use case mô tả quá trình đăng bài viết
Tác nhân	Quản trị viên
Dòng sự kiện chính	1. Thực hiện use case đăng nhập quản trị 2. Hệ thống cho phép nhập nội dung mới 3. Hệ thống yêu cầu quản trị viên kiểm tra lại thông tin đã nhập 4. Thông báo đăng bài viết thành công
Dòng sự kiện phụ	Tại bước 3 nếu quản trị viên nhập thông tin không hợp lệ sẽ yêu cầu nhập lại
Điều kiện tiên quyết	Quản trị viên phải đăng nhập tài khoản

2.3.2.10. Đặc tả Use Case kiểm duyệt bài viết

Bảng 2.10 Đặc tả Use Case kiểm duyệt bài viết

Tên use case	Kiểm duyệt bài viết mới
Giới thiệu	- Use case bắt đầu khi kiểm duyệt bài viết - Use case mô tả quá trình kiểm duyệt bài viết
Tác nhân	Quản trị viên
Dòng sự kiện chính	1. Thực hiện use case đăng nhập quản trị 2. Hệ thống hiện thị nội dung cần phê duyệt 3. Hệ thống yêu cầu quản trị viên kiểm tra nội dung bài viết 4. Thông báo kiểm duyệt thành công 5. Hệ thống cho phép đăng bài viết
Dòng sự kiện phụ	Tại bước 3 nếu nội dung thông tin không hợp lệ quản trị viên sẽ yêu cầu nhập lại
Điều kiện tiên quyết	Quản trị viên phải đăng nhập tài khoản

2.3.2.11. Đặc tả Use Case cập nhật bài viết

Bảng 2.11 Đặc tả Use Case cập nhật bài viết

Tên use case	Cập nhật bài viết
Giới thiệu	- Use case bắt đầu khi yêu cầu cập nhật bài viết - Use case mô tả quá trình cập nhật bài viết
Tác nhân	Quản trị viên
Dòng sự kiện chính	1. Thực hiện use case đăng nhập quản trị 2. Hệ thống hiện thị nội dung chỉnh sửa 3. Hệ thống yêu cầu quản trị viên kiểm tra nội dung bài viết đã chỉnh sửa 4. Thông báo cập nhật thành công 5. Cho phép cập nhật bài viết
Dòng sự kiện phụ	Tại bước 3 nếu nội dung thông tin không hợp lệ quản trị viên sẽ yêu cầu nhập lại
Điều kiện tiên quyết	Quản trị viên phải đăng nhập tài khoản

2.4. SƠ ĐỒ LỚP MỨC PHÂN TÍCH

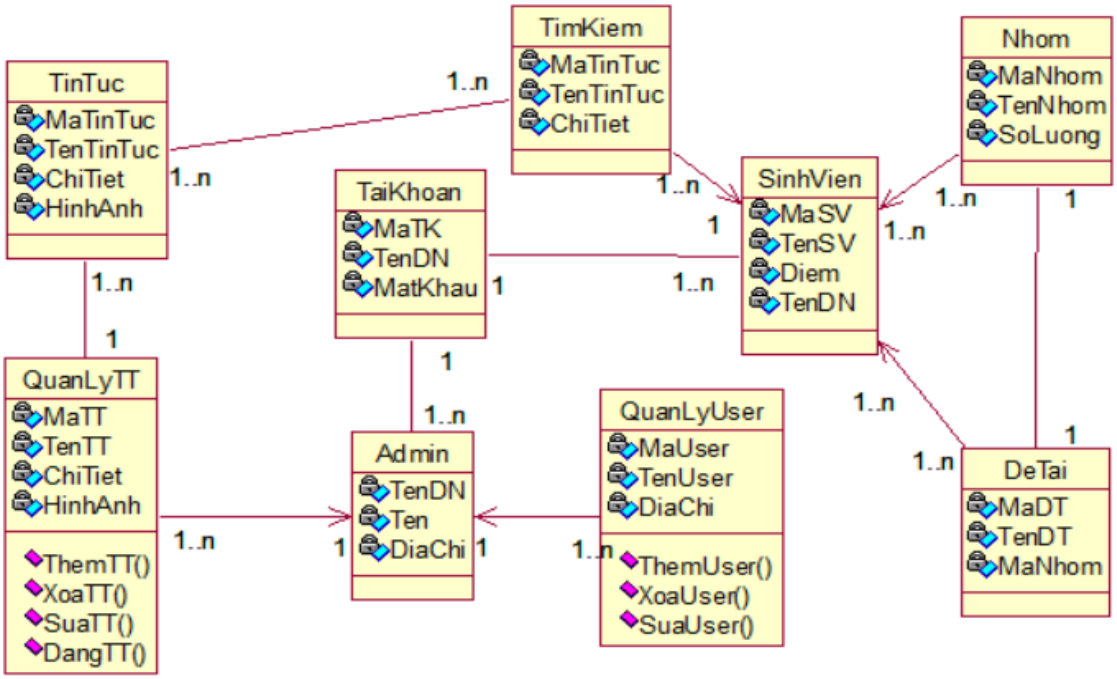

Sơ đồ 2.14 Sơ đồ lớp phân tích

2.5. KẾT CHƯƠNG 2

Sau khi phân tích quy trình nghiệp vụ thì nhóm em đã nhận thấy được nhiều nội dung cần thiết để xây dựng website, để nội dung trang web và các chức năng hoạt động tối ưu nhất thì cần phải nắm rõ cốt lõi bên trong để tránh sự thiếu logic khi các chức năng hoạt động.

CHƯƠNG 3
THIẾT KẾ HỆ THỐNG

3.1. GIỚI THIỆU

Ngoài phân tích hệ thống thì thiết kế hệ thống là điều không thể thiếu, để tạo nên nội dung cho website được chặt chẽ liên kết với nhau thì trong quá trình thiết kế cơ sở dữ liệu cần có sự đồng nhất giữ các nội dung nhằm tránh xung đột nội dung khi thực hiện các chức năng có liên quan.

3.2. THIẾT KẾ CƠ SỞ DỮ LIỆU

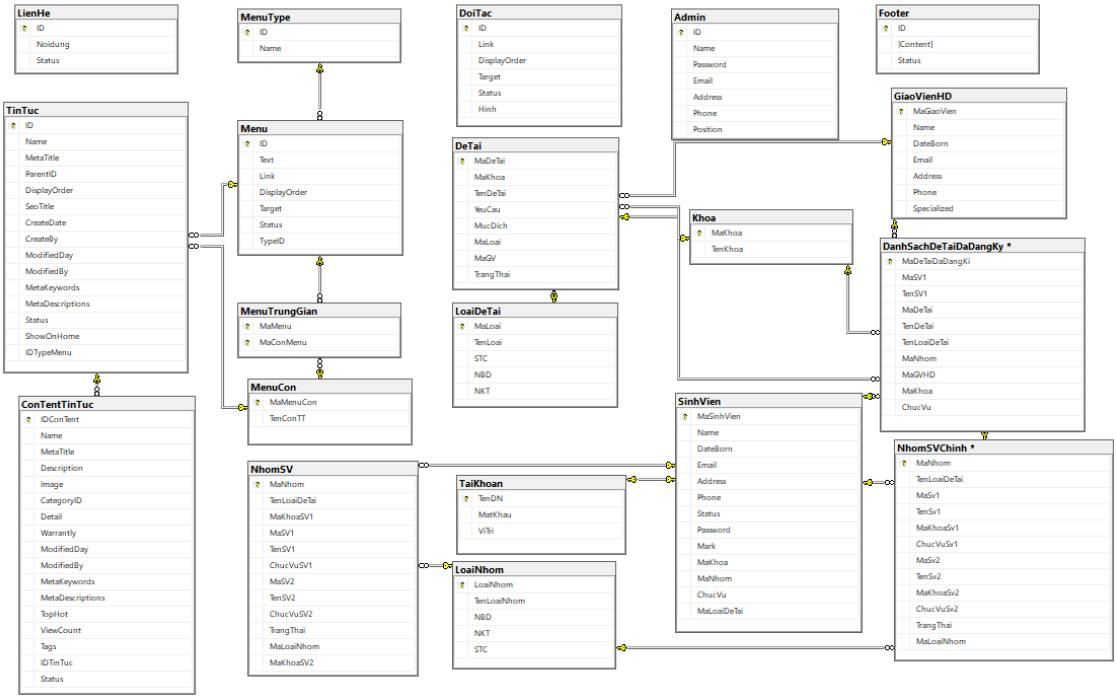

Sơ đồ 3.1 Sơ đồ Diagram website khoa công nghệ thông tin

3.3. THIẾT KẾ GIAO DIỆN HỆ THỐNG

3.3.1. Giao diện user

Hình 3.1 Giao diện trang chủ website khoa công nghệ thông tin

Hình 3.2 Giao diện danh sách tin tức

Hình 3.3. Giao diện chi tiết tin tức

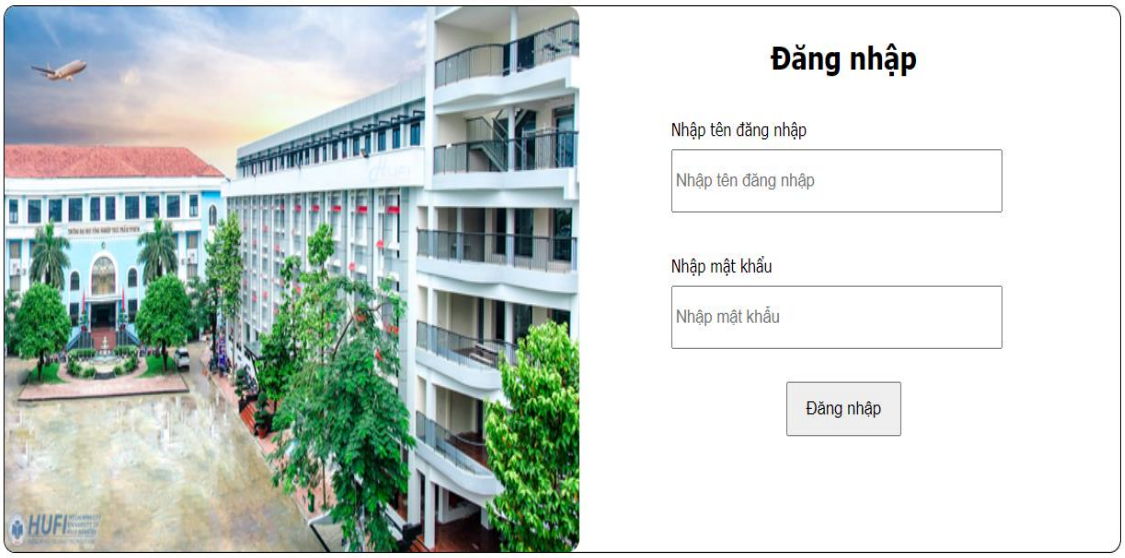

Hình 3.4 Giao diện đăng nhập

Hình 3.5 Giao diện nhóm chờ của nhóm trưởng

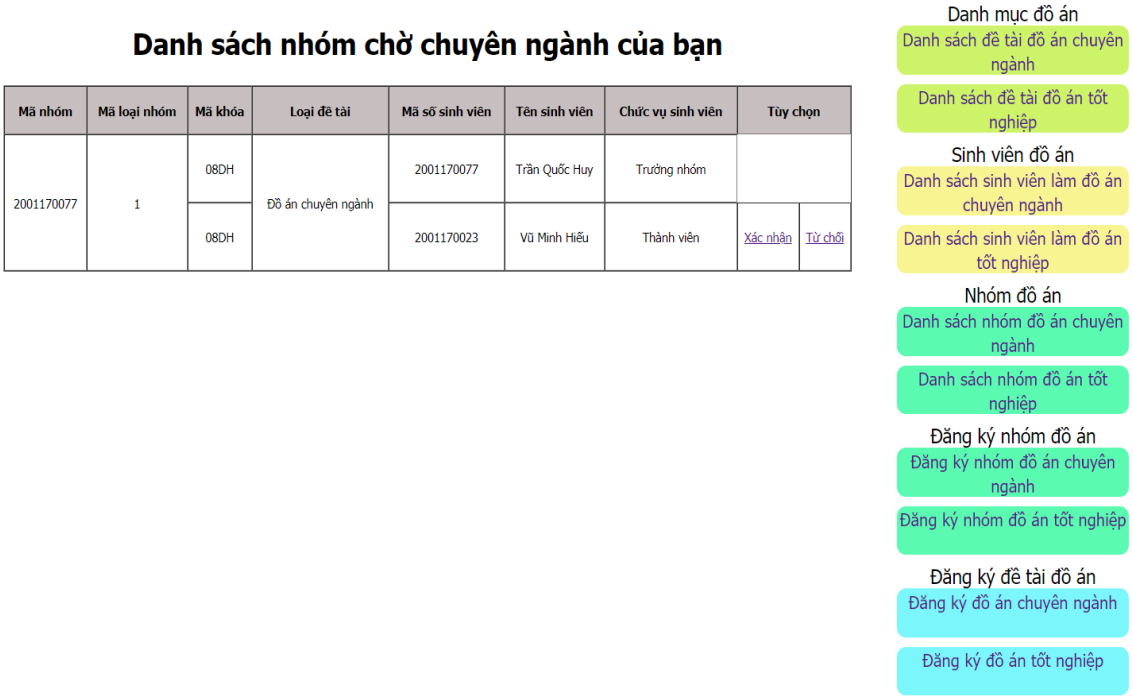

Hình 3.6 Giao diện nhóm chờ của thành viên

Danh sách đề tài đồ án chuyên ngành

Mã đề tài	Tên đề tài	Loại đề tài	Khóa	Giáo viên hướng dẫn	Tùy chọn
DT001	Xây dựng hệ thống phần mềm quản lý và hỗ trợ mua bán các mặt hàng điện dân dụng	Đồ án chuyên ngành	08DH	ThS Nguyễn Thị Bích Ngân	Xem chi tiết
DT002	Xây dựng website khoa Công nghệ Thông tin	Đồ án chuyên ngành	08DH	ThS Vũ Văn Vinh	Xem chi tiết
DT003	Xây dựng ứng dụng quản lý mua bán đồ gỗ online	Đồ án chuyên ngành	08DH	ThS Vũ Văn Vinh	Xem chi tiết
DT004	Xây dựng ứng dụng quản lý phòng trọ	Đồ án chuyên ngành	08DH	ThS Vũ Văn Vinh	Xem chi tiết

1 2 »

Danh mục đồ án
Danh sách đề tài đồ án chuyên ngành
Danh sách đề tài đồ án tốt nghiệp
Sinh viên đồ án
Danh sách sinh viên làm đồ án chuyên ngành
Danh sách sinh viên làm đồ án tốt nghiệp
Nhóm đồ án
Danh sách nhóm đồ án chuyên ngành
Danh sách nhóm đồ án tốt nghiệp
Đăng ký nhóm đồ án
Đăng ký nhóm đồ án chuyên ngành
Đăng ký nhóm đồ án tốt nghiệp
Đăng ký đề tài đồ án
Đăng ký đồ án chuyên ngành
Đăng ký đồ án tốt nghiệp

Hình 3.7 Giao diện danh sách đề tài chuyên ngành

Danh sách đề tài đồ án tốt nghiệp

Mã đề tài	Tên đề tài	Loại đề tài	Khóa	Giáo viên hướng dẫn	Tùy chọn
DT007	Xây dựng ứng dụng quản lý Đặt tiệc tại nhà hàng	Đồ án tốt nghiệp	08DH	ThS Trần Văn Thọ	Xem chi tiết
DT008	Xây dựng Website mua bán trang thiết bị điện tử	Đồ án tốt nghiệp	08DH	ThS Phan Thị Ngọc Mai	Xem chi tiết
DT009	Xây dựng hệ thống phần mềm hỗ trợ các công ty xây dựng quản lý nhân công và công trình	Đồ án tốt nghiệp	08DH	ThS Nguyễn Thị Bích Ngân	Xem chi tiết
DT010	Xây dựng Website hỗ trợ việc dạy và học của giáo viên và sinh viên Khoa Công nghệ Thông tin - Trường Đại học Công nghiệp Thực phẩm Tp.HCM	Đồ án tốt nghiệp	08DH	ThS Nguyễn Thị Bích Ngân	Xem chi tiết

1 2 »

Danh mục đồ án
Danh sách đề tài đồ án chuyên ngành
Danh sách đề tài đồ án tốt nghiệp
Sinh viên đồ án
Danh sách sinh viên làm đồ án chuyên ngành
Danh sách sinh viên làm đồ án tốt nghiệp
Nhóm đồ án
Danh sách nhóm đồ án chuyên ngành
Danh sách nhóm đồ án tốt nghiệp
Đăng ký nhóm đồ án
Đăng ký nhóm đồ án chuyên ngành
Đăng ký nhóm đồ án tốt nghiệp
Đăng ký đề tài đồ án
Đăng ký đồ án chuyên ngành
Đăng ký đồ án tốt nghiệp

Hình 3.8 Giao diện danh sách đề tài tốt nghiệp

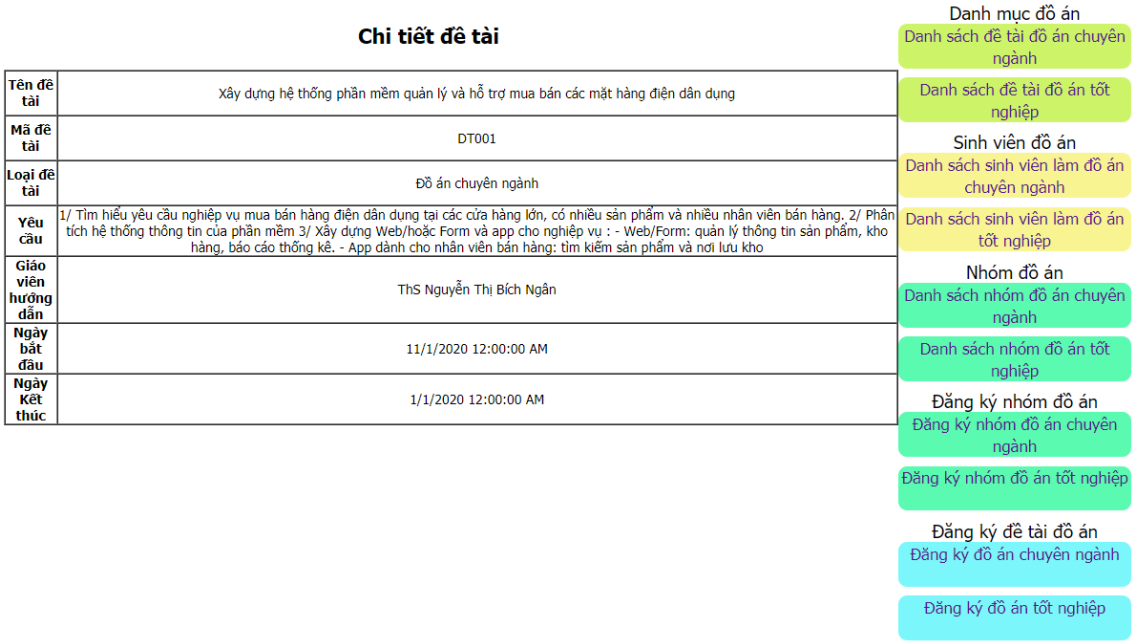

Chi tiết đề tài

Tên đề tài	Xây dựng hệ thống phần mềm quản lý và hỗ trợ mua bán các mặt hàng điện dân dụng
Mã đề tài	DT001
Loại đề tài	Đồ án chuyên ngành
Yêu cầu	1/ Tìm hiểu yêu cầu nghiệp vụ mua bán hàng điện dân dụng tại các cửa hàng lớn, có nhiều sản phẩm và nhiều nhân viên bán hàng. 2/ Phân tích hệ thống thông tin của phần mềm 3/ Xây dựng Web/hoặc Form và app cho nghiệp vụ : - Web/Form: quản lý thông tin sản phẩm, kho hàng, báo cáo thống kê. - App dành cho nhân viên bán hàng: tìm kiếm sản phẩm và nơi lưu kho
Giáo viên hướng dẫn	ThS Nguyễn Thị Bích Ngân
Ngày bắt đầu	11/1/2020 12:00:00 AM
Ngày Kết thúc	1/1/2020 12:00:00 AM

Hình 3.9 Giao diện chi tiết đề tài

Danh sách sinh viên làm đồ án chuyên ngành

Mã sinh viên	Tên sinh viên	Khóa	Điểm trung bình	Nơi sinh
2001170023	Vũ Minh Hiếu	08DH	2.49	TP HCM
2001170044	Lê Văn Hải	08DH	2.48	TP HCM
2001170077	Trần Quốc Huy	08DH	2.45	Vũng tàu
2001170078	Nguyễn Hoàng Bảo	08DH	2.3	TPHCM
2001170098	Nguyễn Tuấn	08DH	2.1	Nha Trang
2001170110	Đặng Hữu Nhân	08DH	2.4	Tiền Giang
2001170234	Nguyễn Thị Oanh	08DH	2.3	Huế
2001170753	Nguyễn Thị Hà	08DH	2.3	Kiên Giang

Hình 3.10 Giao diện danh sách sinh viên làm đồ án

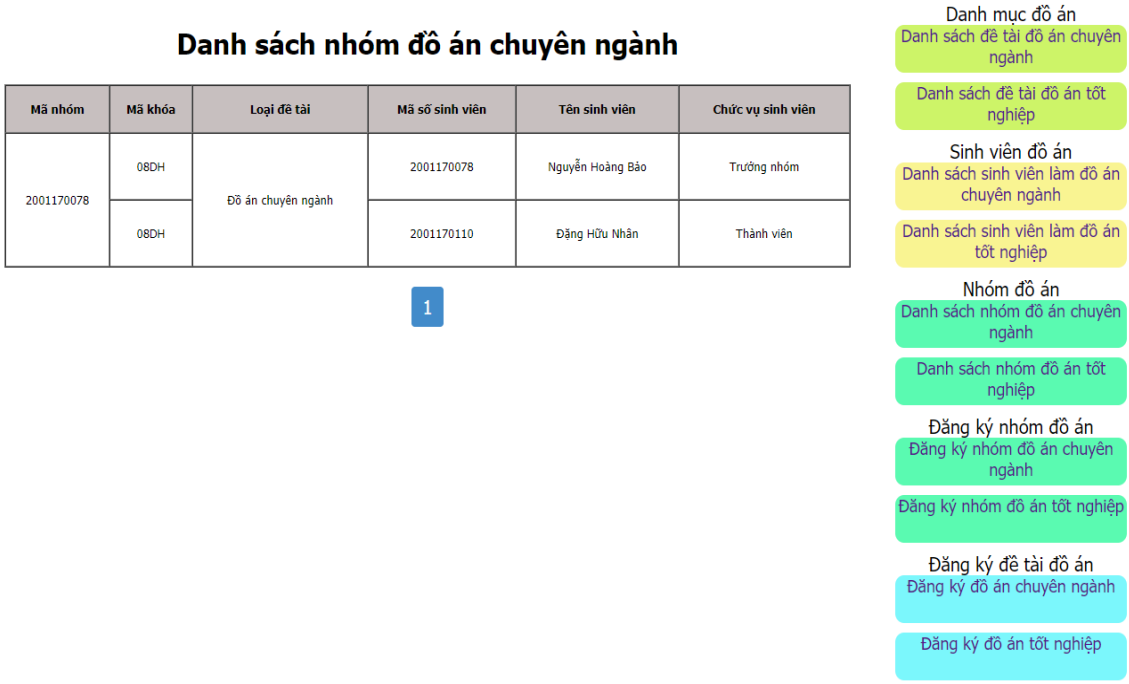

Hình 3.11 Giao diện nhóm đồ án chuyên ngành

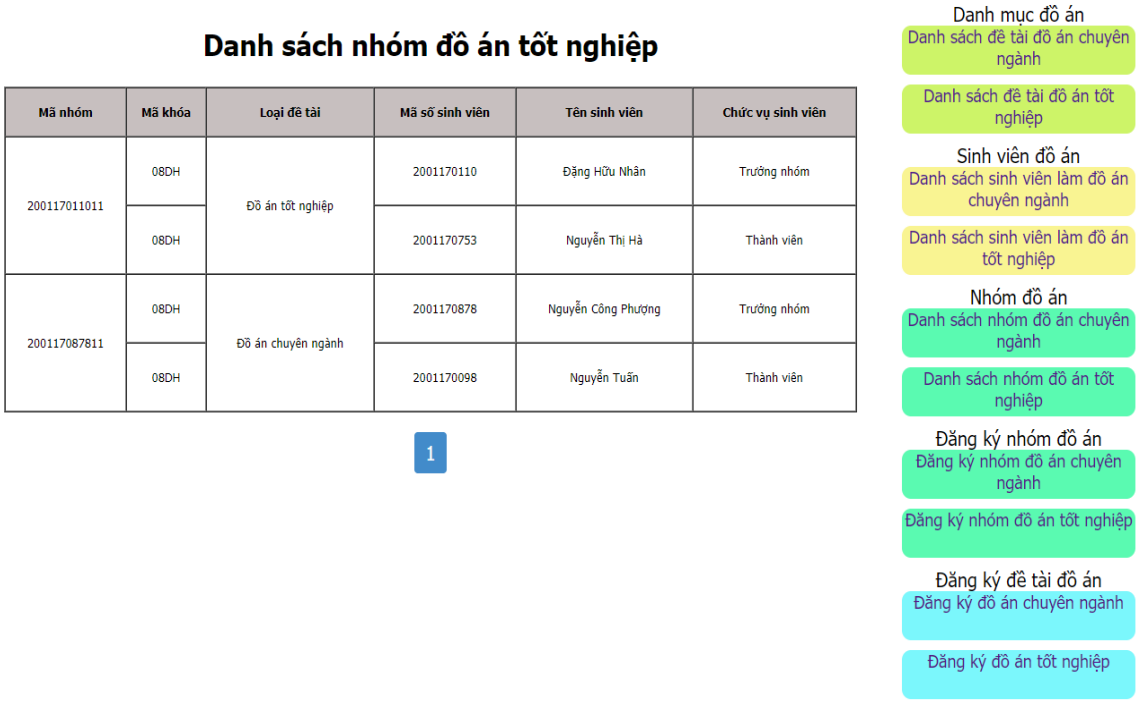

Hình 3.12 Giao diện nhóm đồ án tốt nghiệp

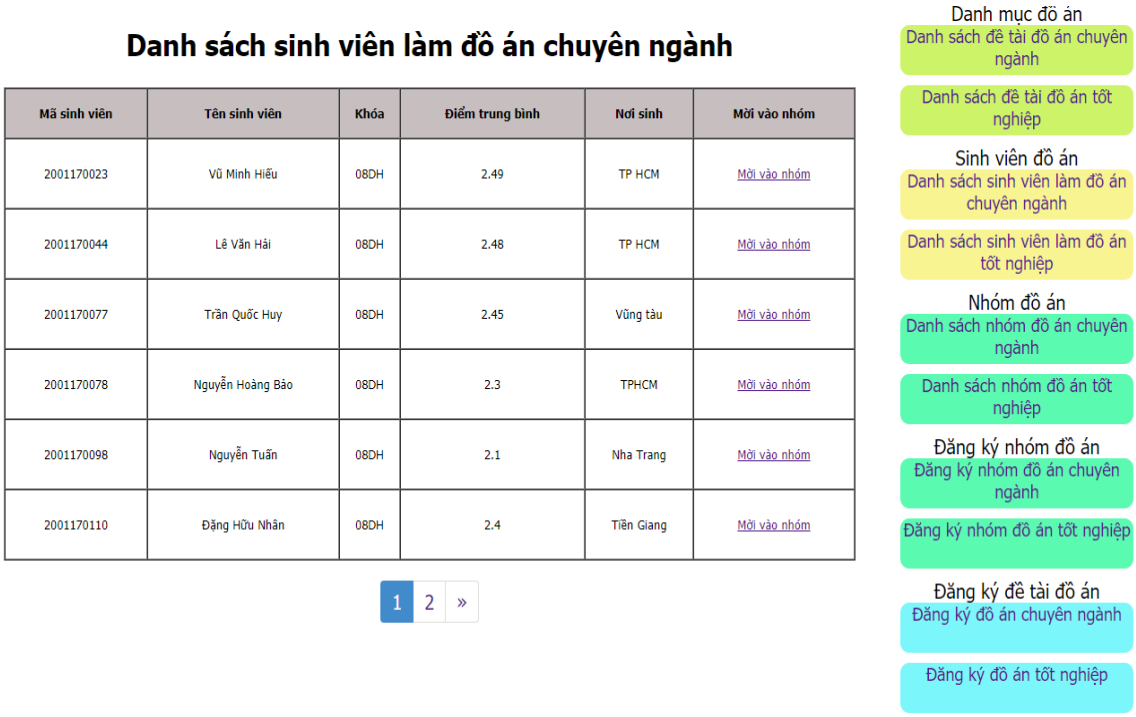

Danh sách sinh viên làm đồ án chuyên ngành

Mã sinh viên	Tên sinh viên	Khóa	Điểm trung bình	Nơi sinh	Mời vào nhóm
2001170023	Vũ Minh Hiếu	08DH	2.49	TP HCM	Mời vào nhóm
2001170044	Lê Văn Hải	08DH	2.48	TP HCM	Mời vào nhóm
2001170077	Trần Quốc Huy	08DH	2.45	Vũng tàu	Mời vào nhóm
2001170078	Nguyễn Hoàng Bảo	08DH	2.3	TPHCM	Mời vào nhóm
2001170098	Nguyễn Tuấn	08DH	2.1	Nha Trang	Mời vào nhóm
2001170110	Đặng Hữu Nhân	08DH	2.4	Tiền Giang	Mời vào nhóm

1 2 »

Danh mục đồ án
Danh sách đề tài đồ án chuyên ngành
Danh sách đề tài đồ án tốt nghiệp
Sinh viên đồ án
Danh sách sinh viên làm đồ án chuyên ngành
Danh sách sinh viên làm đồ án tốt nghiệp
Nhóm đồ án
Danh sách nhóm đồ án chuyên ngành
Danh sách nhóm đồ án tốt nghiệp
Đăng ký nhóm đồ án
Đăng ký nhóm đồ án chuyên ngành
Đăng ký nhóm đồ án tốt nghiệp
Đăng ký đề tài đồ án
Đăng ký đồ án chuyên ngành
Đăng ký đồ án tốt nghiệp

Hình 3.13 Giao diện đăng ký nhóm đồ án chuyên ngành

Danh sách sinh viên làm đồ án tốt nghiệp

Mã sinh viên	Tên sinh viên	Khóa	Điểm trung bình	Nơi sinh	Mời vào nhóm
2001170023	Vũ Minh Hiếu	08DH	2.49	TP HCM	Mời vào nhóm
2001170044	Lê Văn Hải	08DH	2.48	TP HCM	Mời vào nhóm
2001170077	Trần Quốc Huy	08DH	2.45	Vũng tàu	Mời vào nhóm
2001170078	Nguyễn Hoàng Bảo	08DH	2.3	TPHCM	Mời vào nhóm
2001170098	Nguyễn Tuấn	08DH	2.1	Nha Trang	Mời vào nhóm
2001170110	Đặng Hữu Nhân	08DH	2.4	Tiền Giang	Mời vào nhóm

1 2 »

Danh mục đồ án
Danh sách đề tài đồ án chuyên ngành
Danh sách đề tài đồ án tốt nghiệp
Sinh viên đồ án
Danh sách sinh viên làm đồ án chuyên ngành
Danh sách sinh viên làm đồ án tốt nghiệp
Nhóm đồ án
Danh sách nhóm đồ án chuyên ngành
Danh sách nhóm đồ án tốt nghiệp
Đăng ký nhóm đồ án
Đăng ký nhóm đồ án chuyên ngành
Đăng ký nhóm đồ án tốt nghiệp
Đăng ký đề tài đồ án
Đăng ký đồ án chuyên ngành
Đăng ký đồ án tốt nghiệp

Hình 3.14 Giao diện đăng ký nhóm đồ án tốt nghiệp

Danh sách đề tài đồ án chuyên ngành

Mã đề tài	Tên đề tài	Loại đề tài	Khóa	Giáo viên hướng dẫn	Tùy chọn	
DT001	Xây dựng hệ thống phần mềm quản lý và hỗ trợ mua bán các mặt hàng điện dân dụng	Đồ án chuyên ngành	08DH	ThS Nguyễn Thị Bích Ngân	Xem chi tiết	Chọn đề tài
DT002	Xây dựng website khoa Công nghệ Thông tin	Đồ án chuyên ngành	08DH	ThS Vũ Văn Vinh	Xem chi tiết	Chọn đề tài
DT003	Xây dựng ứng dụng quản lý mua bán đồ gỗ online	Đồ án chuyên ngành	08DH	ThS Vũ Văn Vinh	Xem chi tiết	Chọn đề tài
DT004	Xây dựng ứng dụng quản lý phòng trọ	Đồ án chuyên ngành	08DH	ThS Vũ Văn Vinh	Xem chi tiết	Chọn đề tài
DT005	Xây dựng ứng dụng quản lý mua bán Đồng hồ	Đồ án chuyên ngành	08DH	ThS Trần Văn Thọ	Xem chi tiết	Chọn đề tài

1

Danh mục đồ án
Danh sách đề tài đồ án chuyên ngành
Danh sách đề tài đồ án tốt nghiệp
Sinh viên đồ án
Danh sách sinh viên làm đồ án chuyên ngành
Danh sách sinh viên làm đồ án tốt nghiệp
Nhóm đồ án
Danh sách nhóm đồ án chuyên ngành
Danh sách nhóm đồ án tốt nghiệp
Đăng ký nhóm đồ án
Đăng ký nhóm đồ án chuyên ngành
Đăng ký nhóm đồ án tốt nghiệp
Đăng ký đề tài đồ án
Đăng ký đồ án chuyên ngành
Đăng ký đồ án tốt nghiệp

Hình 3.15 Giao diện đăng ký đề tài đồ án chuyên ngành

Danh sách đề tài đồ án tốt nghiệp

Mã đề tài	Tên đề tài	Loại đề tài	Khóa	Giáo viên hướng dẫn	Tùy chọn	
DT007	Xây dựng ứng dụng quản lý Đặt tiệc tại nhà hàng	Đồ án tốt nghiệp	08DH	ThS Trần Văn Thọ	Xem chi tiết	Chọn đề tài
DT008	Xây dựng Website mua bán trang thiết bị điện tử	Đồ án tốt nghiệp	08DH	ThS Phan Thị Ngọc Mai	Xem chi tiết	Chọn đề tài
DT009	Xây dựng hệ thống phần mềm hỗ trợ các công ty xây dựng quản lý nhân công và công trình	Đồ án tốt nghiệp	08DH	ThS Nguyễn Thị Bích Ngân	Xem chi tiết	Chọn đề tài
DT010	Xây dựng Website hỗ trợ việc dạy và học của giáo viên và sinh viên Khoa Công nghệ Thông tin - Trường Đại học Công nghiệp Thực phẩm Tp.HCM	Đồ án tốt nghiệp	08DH	ThS Nguyễn Thị Bích Ngân	Xem chi tiết	Chọn đề tài
DT011	Xây dựng website du lịch	Đồ án tốt nghiệp	08DH	ThS Nguyễn Thị Bích Ngân	Xem chi tiết	Chọn đề tài
DT012	Xây dựng Website mua bán đồ dùng trẻ em	Đồ án tốt nghiệp	08DH	ThS Đào Minh Châu	Xem chi tiết	Chọn đề tài

1

Danh mục đồ án
Danh sách đề tài đồ án chuyên ngành
Danh sách đề tài đồ án tốt nghiệp
Sinh viên đồ án
Danh sách sinh viên làm đồ án chuyên ngành
Danh sách sinh viên làm đồ án tốt nghiệp
Nhóm đồ án
Danh sách nhóm đồ án chuyên ngành
Danh sách nhóm đồ án tốt nghiệp
Đăng ký nhóm đồ án
Đăng ký nhóm đồ án chuyên ngành
Đăng ký nhóm đồ án tốt nghiệp
Đăng ký đề tài đồ án
Đăng ký đồ án chuyên ngành
Đăng ký đồ án tốt nghiệp

Hình 3.16 Giao diện đăng ký đề tài đồ án tốt nghiệp

Danh sách đề tài khóa luận

Mã đề tài	Tên đề tài	Loại đề tài	Khóa	Giáo viên hướng dẫn	Tùy chọn
DT013	Tìm kiếm ảnh tương tự theo nội dung dựa trên kỹ thuật phân lớp ảnh theo tiếp cận cây KD-Tree	Khóa luận tốt nghiệp	08DH	ThS Nguyễn Thị Định	Xem chi tiết
DT014	Trích xuất đặc trưng hình ảnh - Ứng dụng phân lớp ảnh bằng thuật toán cây quyết định Decision Tree.	Khóa luận tốt nghiệp	08DH	ThS Nguyễn Thị Định	Xem chi tiết
DT015	Tìm kiếm ảnh bằng kỹ thuật gom cụm K- means dựa trên phân bố màu sắc	Khóa luận tốt nghiệp	08DH	ThS Nguyễn Phương Hạc	Xem chi tiết
DT016	Phân loại hình ảnh dựa trên kỹ thuật láng giềng gần nhất k-NN	Khóa luận tốt nghiệp	08DH	ThS Nguyễn Phương Hạc	Xem chi tiết
DT017	Tìm hiểu công cụ SRILM và xây dựng ứng dụng gợi ý sửa lỗi chính tả tiếng Việt	Khóa luận tốt nghiệp	08DH	ThS Nguyễn Thế Hữu và Trần Thanh Phước	Xem chi tiết
DT018	Xây dựng ứng dụng cho phép hiệu chỉnh kết quả gióng hàng từ thủ công.	Khóa luận tốt nghiệp	08DH	ThS Nguyễn Thế Hữu và Trần Thanh Phước	Xem chi tiết

1 2 »

Danh mục khóa luận
Danh sách đề tài khóa luận
Sinh viên khóa luận
Danh sách sinh viên làm khóa luận
Nhóm khóa luận
Danh sách nhóm khóa luận
Đăng ký nhóm khóa luận
Đăng ký nhóm khóa luận
Đăng ký đề tài khóa luận
Đăng ký khóa luận

Hình 3.17 Giao diện danh sách đề tài khóa luận

Danh sách sinh viên làm khóa luận

Mã sinh viên	Tên sinh viên	Khóa	Điểm trung bình	Nơi sinh
2001170050	Võ Anh Hào	08DH	3.2	TP HCM
2001170066	Đặng Nguyên Vũ	07DH	2.5	TP HCM
2001170090	Lê Văn Hiến	08DH	3.2	Nam Định
2001170099	Nguyễn Văn Nam	08DH	3	Hà Tĩnh
2001170119	Đặng Hữu Nhân	08DH	3.5	Bến Tre
2001170120	Lê Thị Hà	08DH	3.4	Vũng tàu

1 2 »

Danh mục khóa luận
Danh sách đề tài khóa luận
Sinh viên khóa luận
Danh sách sinh viên làm khóa luận
Nhóm khóa luận
Danh sách nhóm khóa luận
Đăng ký nhóm khóa luận
Đăng ký nhóm khóa luận
Đăng ký đề tài khóa luận
Đăng ký khóa luận

Hình 3.18 Giao diện danh sách sinh viên khóa luận

Danh sách nhóm khóa luận

Mã nhóm	Mã khóa	Loại đề tài	Mã số sinh viên	Tên sinh viên	Chức vụ sinh viên
20011709861	08DH	Khóa luận tốt nghiệp	2001170986	Nguyễn Như Huỳnh	Trưởng nhóm
	08DH		2001170099	Nguyễn Văn Nam	Thành viên

1

Danh mục khóa luận
Danh sách đề tài khóa luận
Sinh viên khóa luận
Danh sách sinh viên làm khóa luận
Nhóm khóa luận
Danh sách nhóm khóa luận
Đăng ký nhóm khóa luận
Đăng ký nhóm khóa luận
Đăng ký đề tài khóa luận
Đăng ký khóa luận

Hình 3.19 Giao diện nhóm khóa luận

Danh sách sinh viên làm khóa luận

Mã sinh viên	Tên sinh viên	Khóa	Điểm trung bình	Nơi sinh	Mời vào nhóm
2001170050	Võ Anh Hào	08DH	3.2	TP HCM	Mời vào nhóm
2001170066	Đặng Nguyên Vũ	07DH	2.5	TP HCM	Mời vào nhóm
2001170090	Lê Văn Hiến	08DH	3.2	Nam Định	Mời vào nhóm
2001170099	Nguyễn Văn Nam	08DH	3	Hà Tĩnh	Mời vào nhóm
2001170119	Đặng Hữu Nhân	08DH	3.5	Bến Tre	Mời vào nhóm
2001170120	Lê Thị Hà	08DH	3.4	Vũng tàu	Mời vào nhóm

1 2 »

Danh mục khóa luận
Danh sách đề tài khóa luận
Sinh viên khóa luận
Danh sách sinh viên làm khóa luận
Nhóm khóa luận
Danh sách nhóm khóa luận
Đăng ký nhóm khóa luận
Đăng ký nhóm khóa luận
Đăng ký đề tài khóa luận
Đăng ký khóa luận

Hình 3.20 Giao diện đăng ký nhóm khóa luận

Danh sách đề tài khóa luận

Mã đề tài	Tên đề tài	Loại đề tài	Khóa	Giáo viên hướng dẫn	Tùy chọn	
DT013	Tìm kiếm ảnh tương tự theo nội dung dựa trên kỹ thuật phân lớp ảnh theo tiếp cận cây KD-Tree	Khóa luận tốt nghiệp	08DH	ThS Nguyễn Thị Định	Xem chi tiết	Chọn đề tài
DT014	Trích xuất đặc trưng hình ảnh - Ứng dụng phân lớp ảnh bằng thuật toán cây quyết định Decision Tree.	Khóa luận tốt nghiệp	08DH	ThS Nguyễn Thị Định	Xem chi tiết	Chọn đề tài
DT015	Tìm kiếm ảnh bằng kỹ thuật gom cụm K- means dựa trên phân bố màu sắc	Khóa luận tốt nghiệp	08DH	ThS Nguyễn Phương Hạc	Xem chi tiết	Chọn đề tài
DT016	Phân loại hình ảnh dựa trên kỹ thuật láng giềng gần nhất k-NN	Khóa luận tốt nghiệp	08DH	ThS Nguyễn Phương Hạc	Xem chi tiết	Chọn đề tài
DT017	Tìm hiểu công cụ SRILM và xây dựng ứng dụng gợi ý sửa lỗi chính tả tiếng Việt	Khóa luận tốt nghiệp	08DH	ThS Nguyễn Thế Hữu và Trần Thanh Phước	Xem chi tiết	Chọn đề tài
DT018	Xây dựng ứng dụng cho phép hiệu chỉnh kết quả gióng hàng từ thủ công.	Khóa luận tốt nghiệp	08DH	ThS Nguyễn Thế Hữu và Trần Thanh Phước	Xem chi tiết	Chọn đề tài

1 2 »

Danh mục khóa luận
Danh sách đề tài khóa luận
Sinh viên khóa luận
Danh sách sinh viên làm khóa luận
Nhóm khóa luận
Danh sách nhóm khóa luận
Đăng ký nhóm khóa luận
Đăng ký nhóm khóa luận
Đăng ký đề tài khóa luận
Đăng ký khóa luận

Hình 3.21 Giao diện đăng ký đề tài khóa luận

3.3.2. Giao diện admin

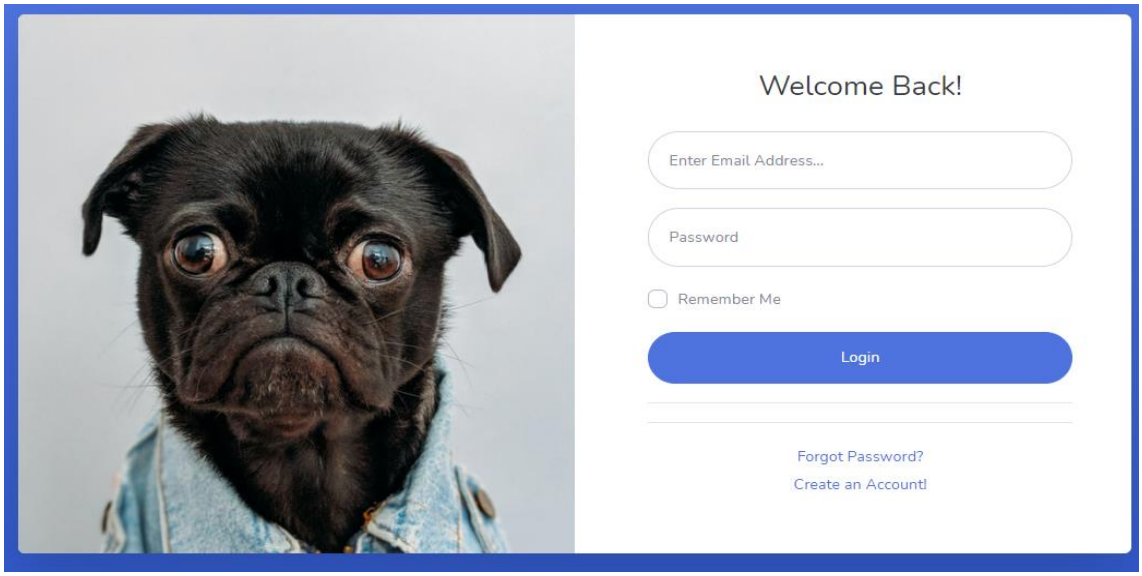

Hình 3.22 Giao diện đăng nhập admin

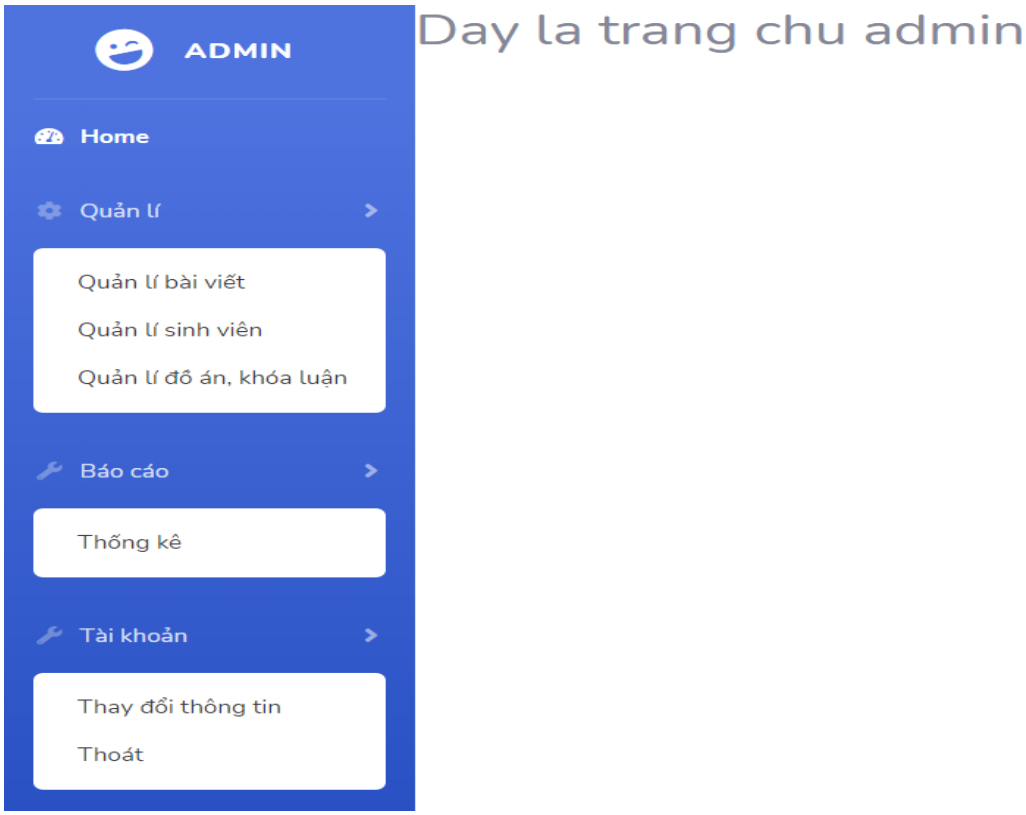

Hình 3.23 Giao diện trang chủ admin

Hình 3.24 Giao diện quản lý tin tức

Hình 3.25 Giao diện quản lý sinh viên

Mã đề tài	Mã khoa	Tên đề tài	Trạng thái
DT001	08DH	Xây dựng hệ thống phần mềm quản lý và hỗ trợ mua bán các mặt hàng điện dân dụng	True
DT002	08DH	Xây dựng website khoa Công nghệ Thông tin	True
DT003	08DH	Xây dựng ứng dụng quản lý mua bán đồ gỗ online	True
DT004	08DH	Xây dựng ứng dụng quản lý phòng tro	True
DT005	08DH	Xây dựng ứng dụng quản lý mua bán Đồng hồ	True
DT006	08DH	Xây dựng ứng dụng quản lý mua bán Máy vi tính	True
DT007	08DH	Xây dựng ứng dụng quản lý Đặt tiệc tại nhà hàng	True
DT008	08DH	Xây dựng Website mua bán trang thiết bị điện tử	True
DT009	08DH	Xây dựng hệ thống phần mềm hỗ trợ các công ty xây dựng quản lý nhân công và công trình	True
DT010	08DH	Xây dựng Website hỗ trợ việc dạy và học của giáo viên và sinh viên Khoa Công nghệ Thông tin - Trường Đại học Công nghiệp Thực phẩm Tp.HCM	True
DT011	08DH	Xây dựng website du lich	True

Hình 3.26 Giao diện quản lý đề tài

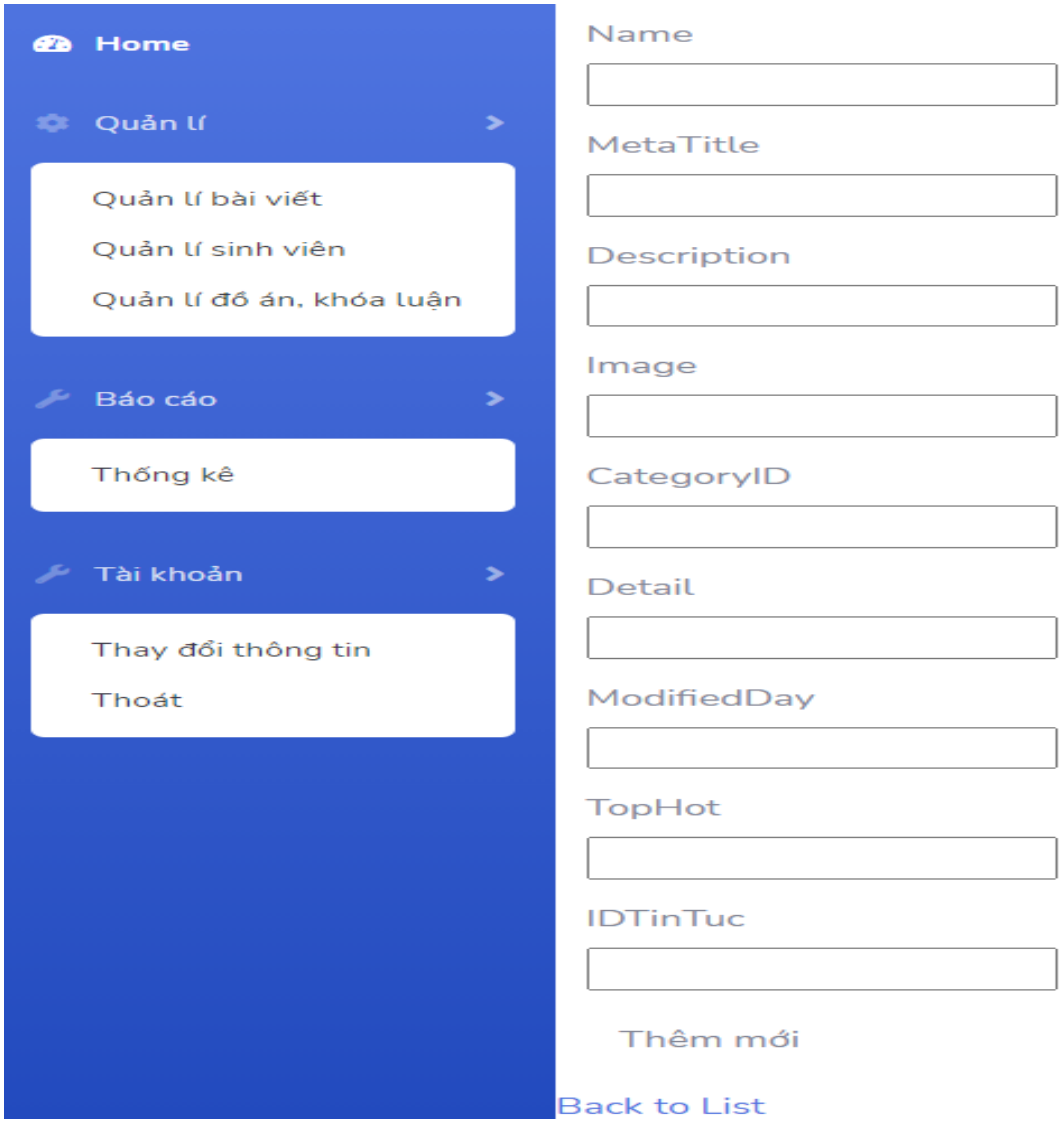

Hình 3.27 Giao diện thêm tin tức

3.4. SƠ ĐỒ LỚP Ở MỨC THIẾT KẾ

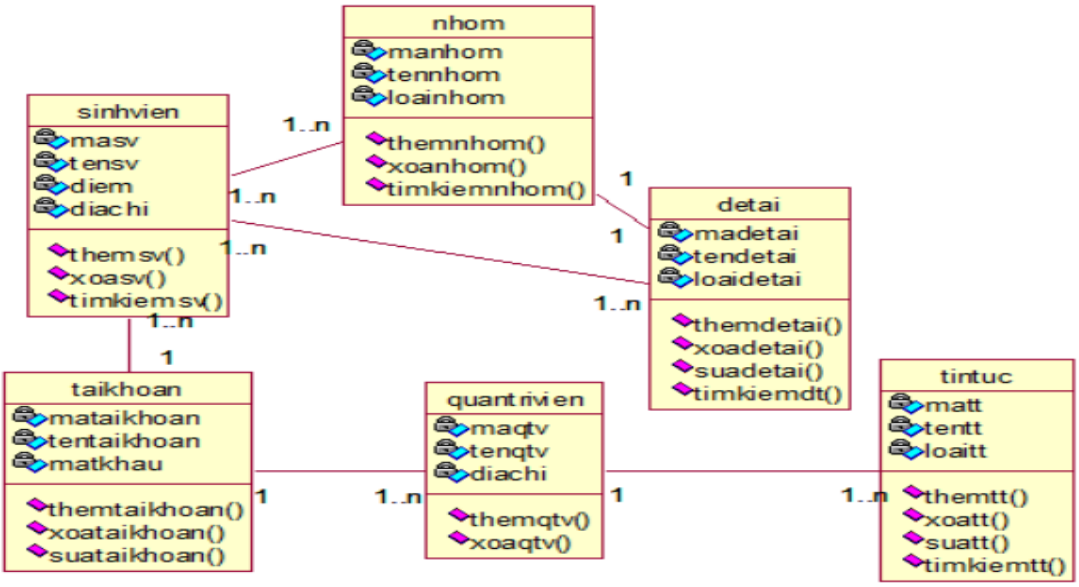

Sơ đồ 3.2 Sơ đồ lớp mức thiết kế

3.5. THIẾT KẾ CHỨC NĂNG HỆ THỐNG

3.5.1. Chức năng đăng ký nhóm

❖ Sơ đồ lớp mức phân tích theo mô hình 3 lớp

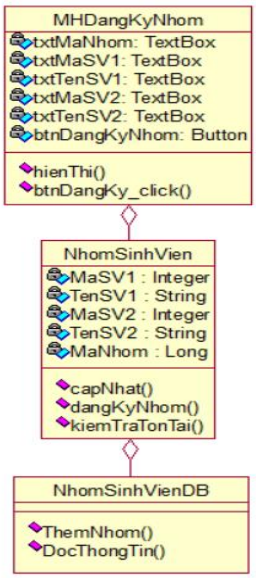

Sơ đồ 3.3 Sơ đồ phân tích theo 3 lớp đăng ky nhóm

❖ Sơ đồ tuần tự của chức năng đăng ký nhóm

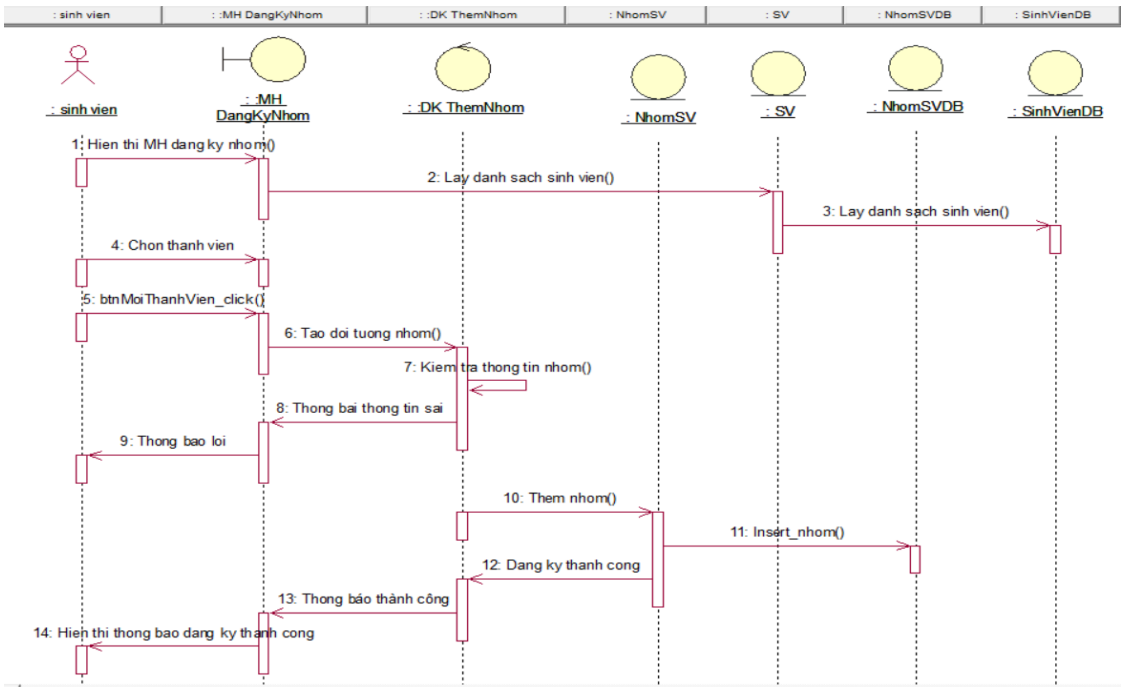

Sơ đồ 3.4 Sơ đồ tuần tự đăng ký nhóm

3.5.2. Chức năng đăng ký đề tài

❖ Sơ đồ lớp mức phân tích theo mô hình 3 lớp

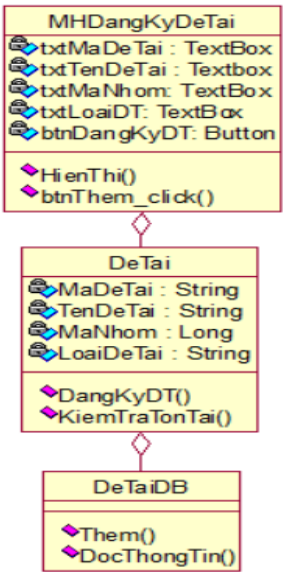

Sơ đồ 3.5 Sơ đồ phân tích theo 3 lớp đăng ký đề tài

❖ Sơ đồ tuần tự của chức năng đăng ký đề tài

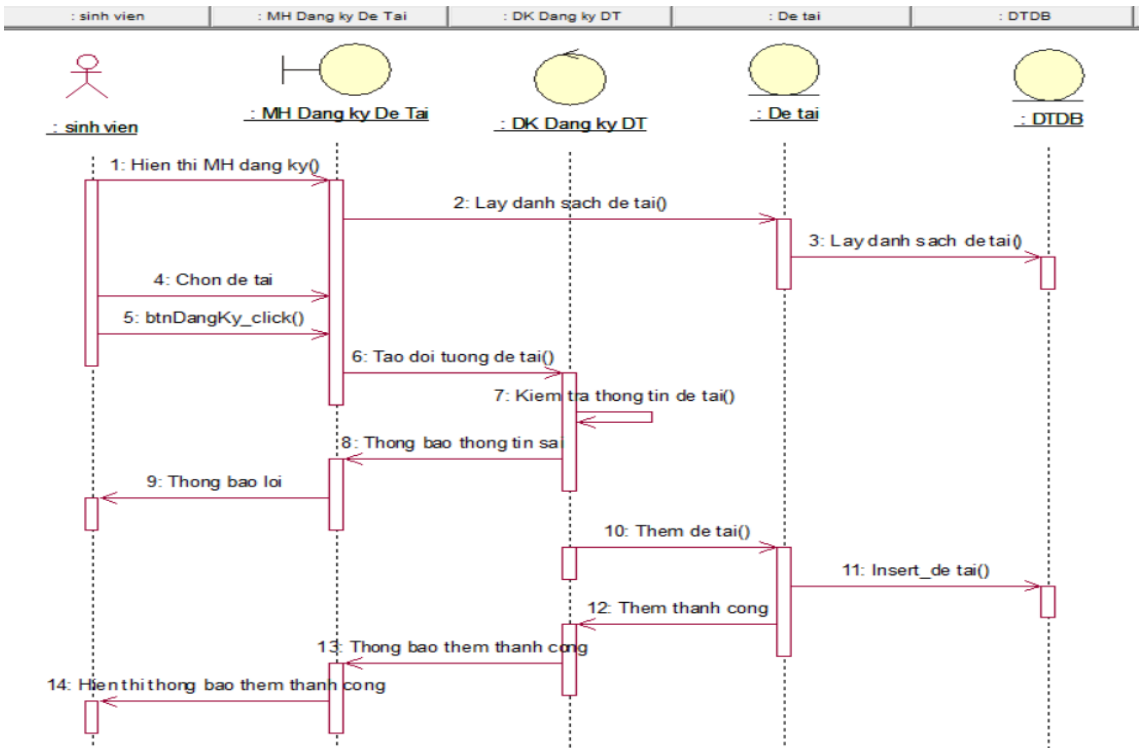

Sơ đồ 3.6 Sơ đồ tuần tự đăng ký đề tài

3.5.3. Chức năng quản lý tin tức

❖ Sơ đồ lớp mức phân tích theo mô hình 3 lớp

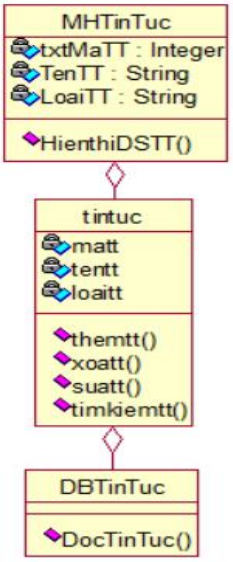

Sơ đồ 3.7 Sơ Sơ đồ phân tích theo 3 lớp quản lý tin tức

❖ Sơ đồ tuần tự của chức năng thêm tin tức

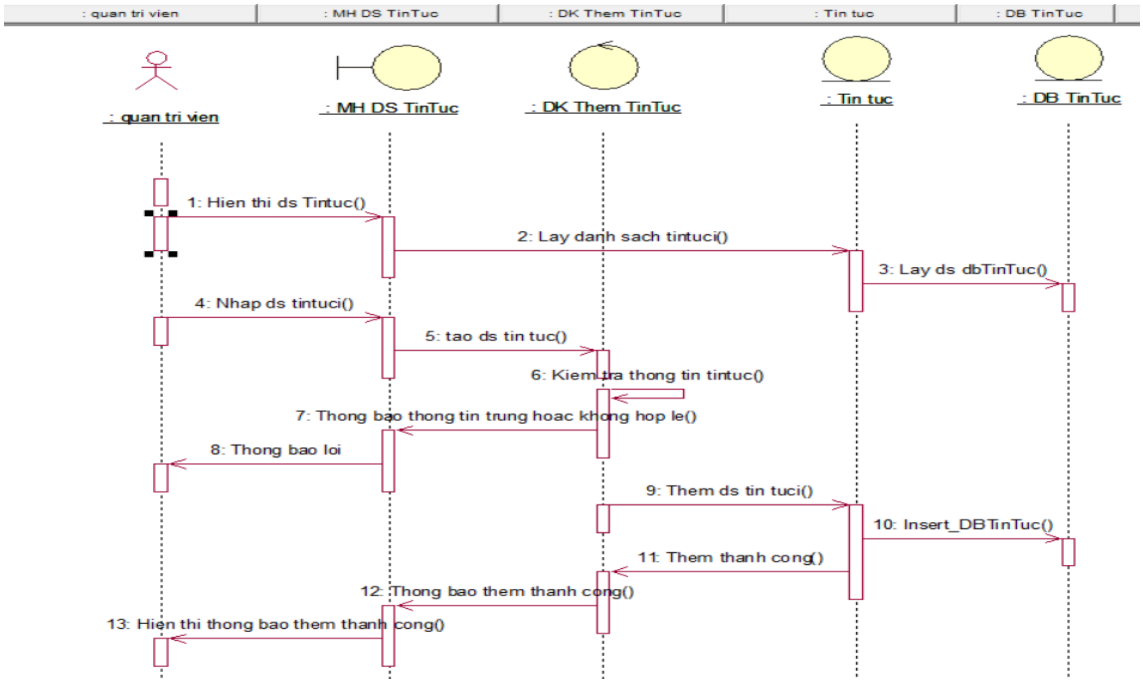

Sơ đồ 3.8 Sơ đồ tuần tự thêm tin tức

❖ Sơ đồ tuần tự chức năng xóa tin tức

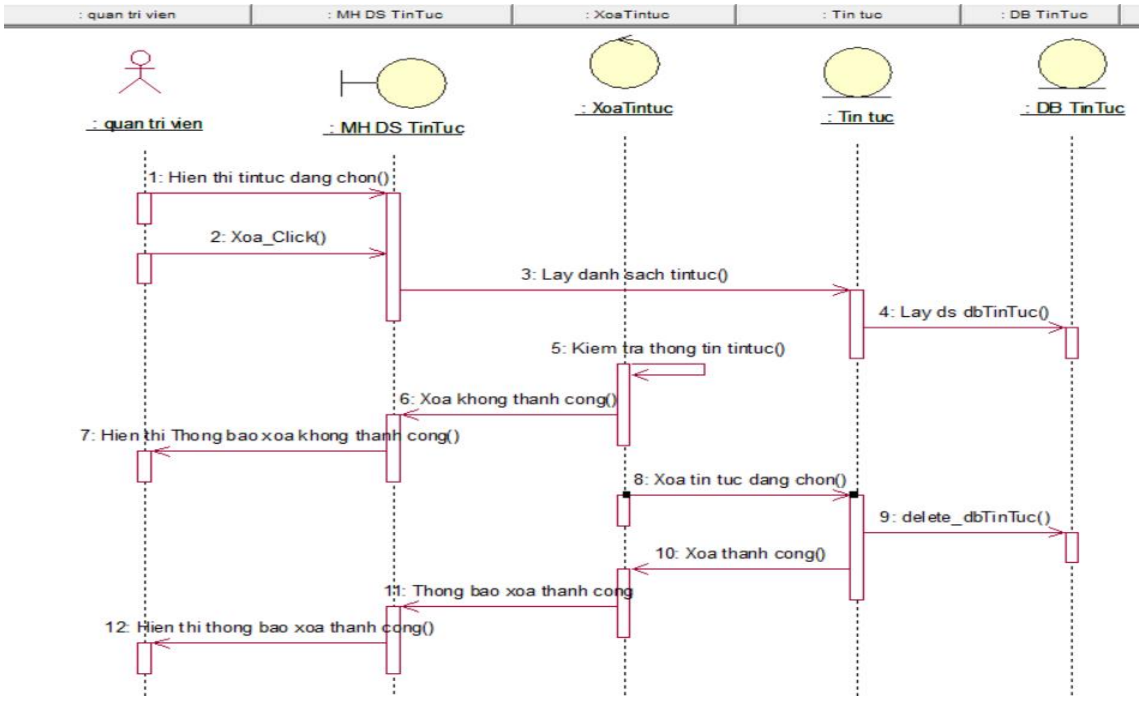

Sơ đồ 3.9 Sơ đồ tuần tự xóa tin tức

❖ Sơ đồ tuần tự chức năng cập nhật tin tức

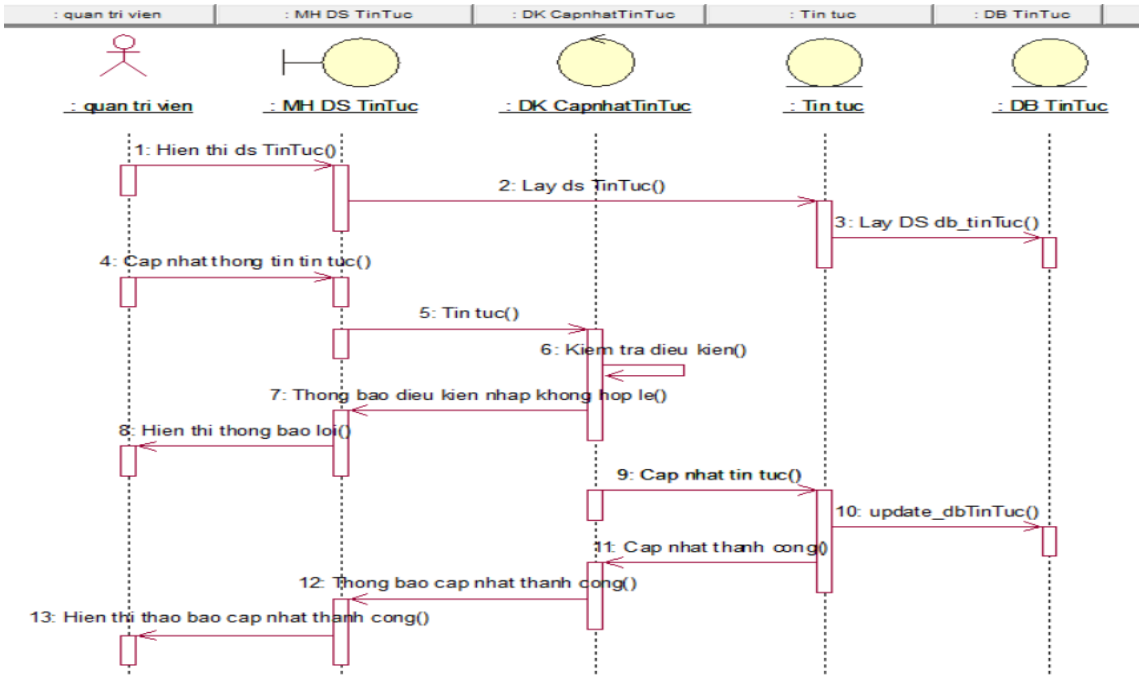

Sơ đồ 3.10 Sơ đồ tuần tự cập nhật tin tức

3.5.4. Chức năng quản lý sinh viên

❖ Sơ đồ lớp mức phân tích theo mô hình 3 lớp

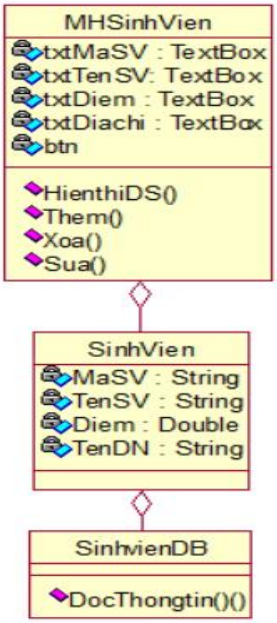

Sơ đồ 3.11 Sơ đồ phân tích 3 lớp quản lý sinh viên

❖ Sơ đồ tuần tự chức năng thêm sinh viên

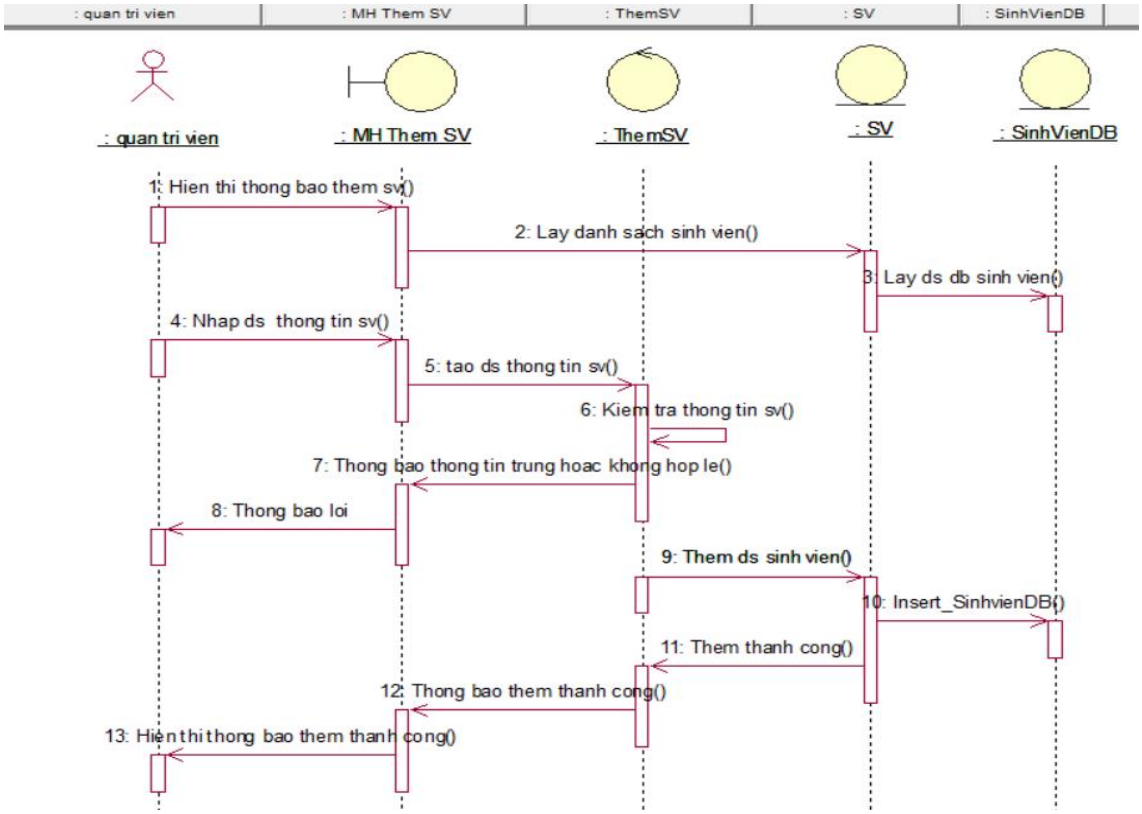

Sơ đồ 3.12 Sơ đồ tuần tự thêm sinh viên

❖ Sơ đồ tuần tự chức năng xóa sinh viên

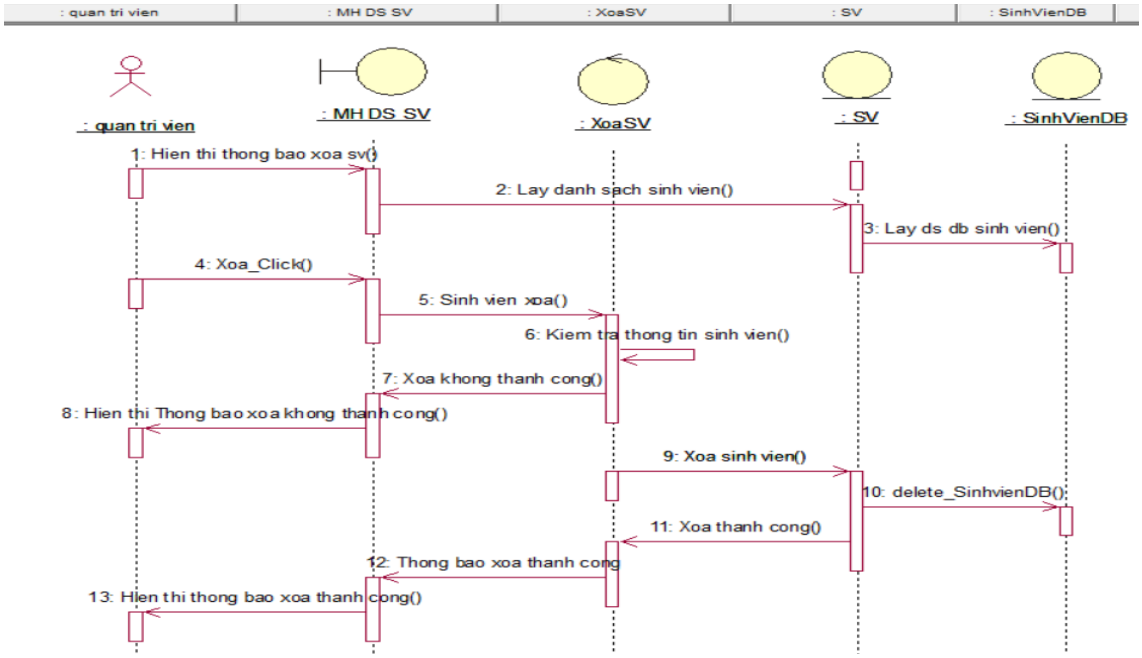

Sơ đồ 3.13 Sơ đồ tuần tự xóa sinh viên

❖ Sơ đồ tuần tự chức năng cập nhật sinh viên

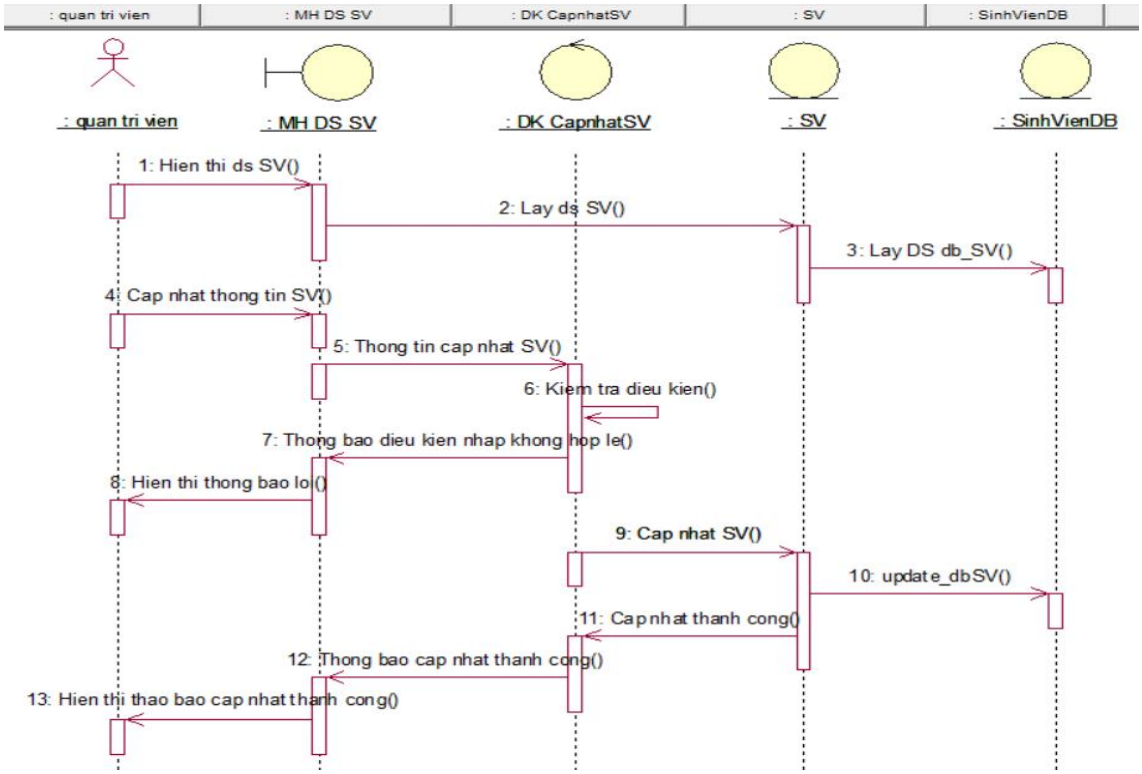

Sơ đồ 3.14 Sơ đồ tuần tự cập nhật sinh viên

3.5.5. Chức năng quản lý đề tài

❖ Sơ đồ lớp mức phân tích theo mô hình 3 lớp

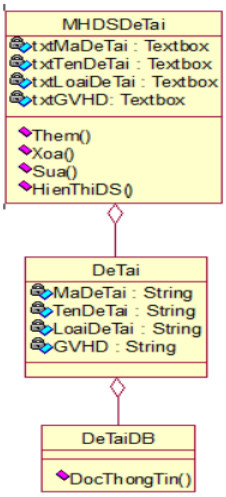

Sơ đồ 3.15 Sơ đồ lớp mức phân tích mô hình 3 lớp quản lý đề tài

❖ Sơ đồ tuần tự thêm đề tà

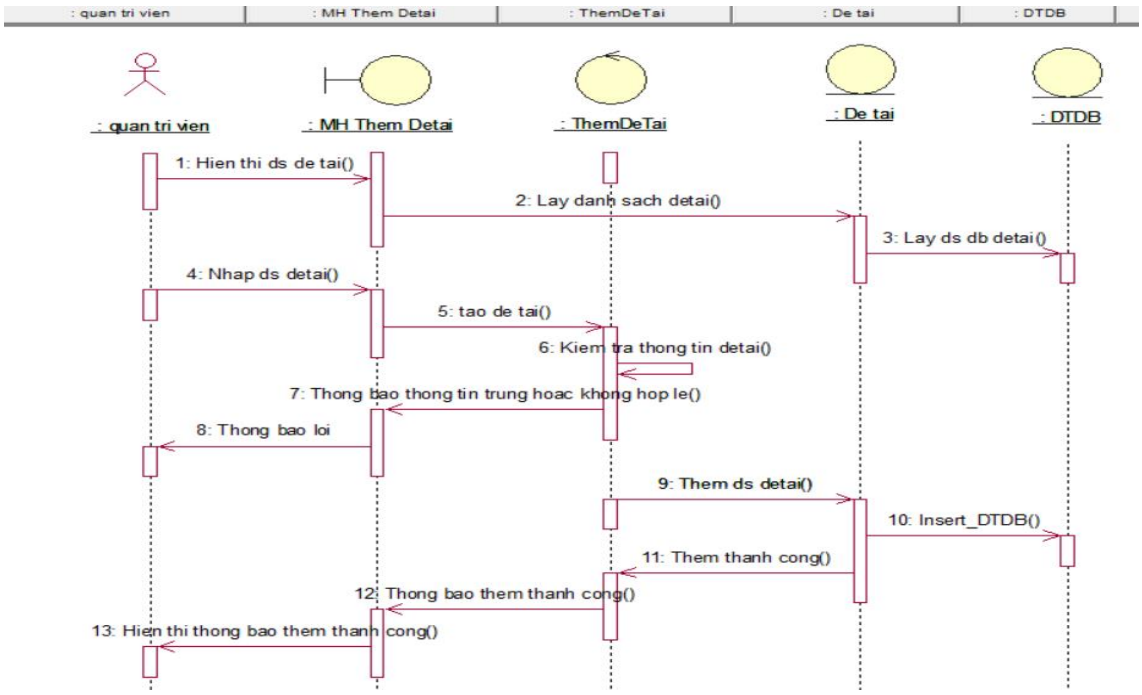

Sơ đồ 3.16 Sơ đồ tuần tự thêm đề tài

❖ Sơ đồ tuần tự xóa đề tài

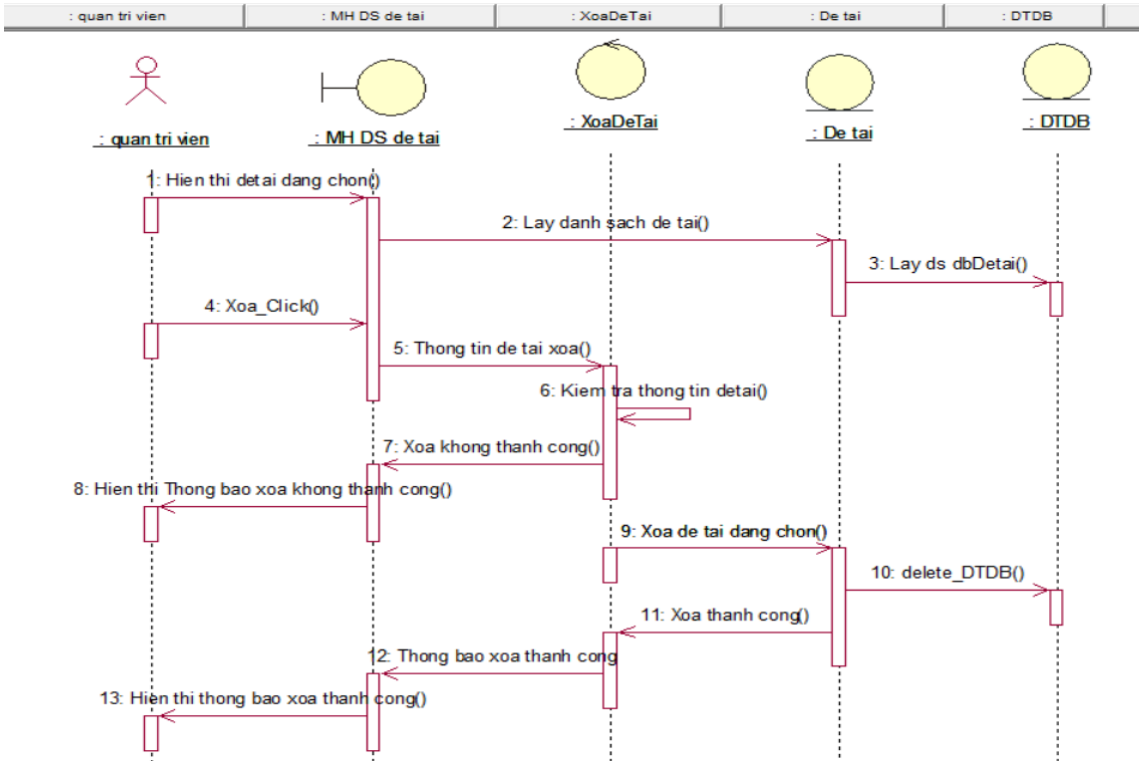

Sơ đồ 3.17 Sơ đồ tuần tự xóa đề tài

❖ Sơ đồ tuần tự cập nhật đề tài

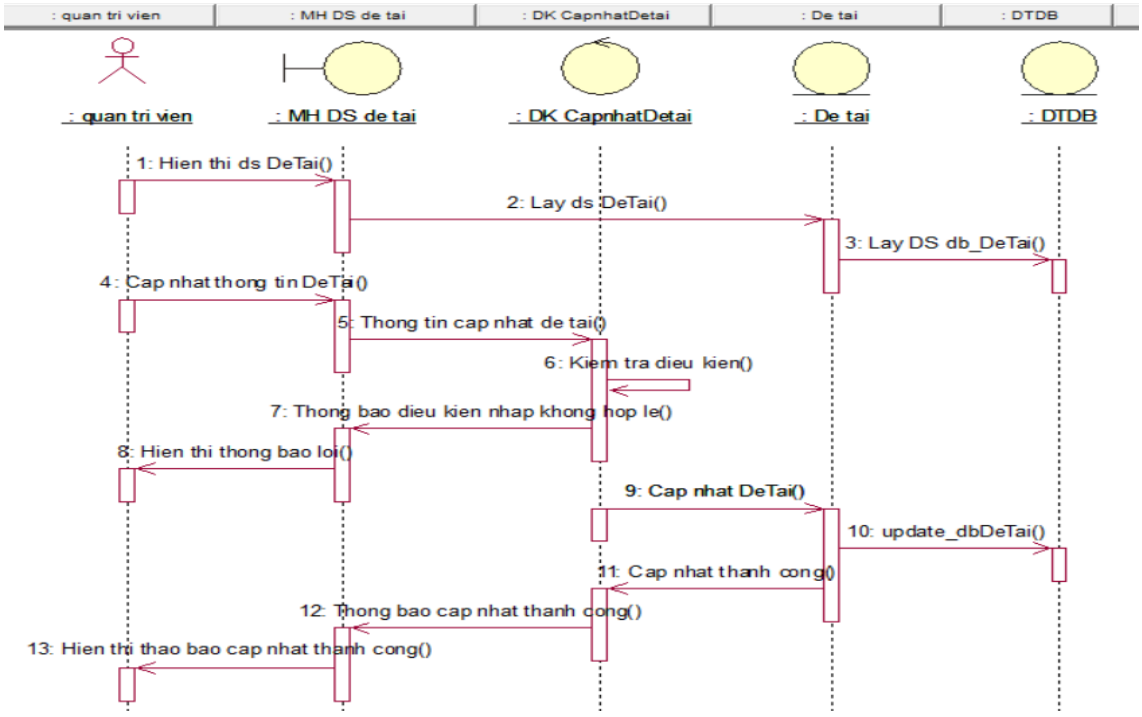

Sơ đồ 3.18 Sơ đồ tuần tự cập nhật đề tài

3.6. KẾT CHƯƠNG 3

Trong quá trình thực hiện phân tích dữ liệu hệ thống thì nhóm em đã hiểu rõ hơn về quy trình xây dựng website khoa công nghệ thông tin. Từ đó áp dụng vào trang web để làm nhanh hơn tốt tránh bị xung đột dữ liệu khi hoạt động. Sau cùng là xây dựng nên được website hoàn trỉnh về nội dung và cả chức năng của trang web. Để người sử dụng có thể sử dụng một cách hiệu quả và mang lại nhiều lợi ích đối với người sử dụng hơn.

KẾT LUẬN

Sau khi thực hiện đồ án tốt nghiệp đề tài Xây dựng website khoa công nghệ thông tin thì nhóm em đã rút ra nhiều bài học và kiến thức quý giá trong suốt quá trình thực hiện đồ án. Ngoài sự nổ lực của thành viên trong nhóm thì công sức của quý thầy cô đã hướng dẫn nhóm em hoàn thành đồ án tốt nghiệp được tốt nhất, đảm bảo được mặt kiến thức chuyên môn, luôn luôn tận tình hỗ trợ nhóm em hoàn thành đồ án.

KIẾN NGHỊ

Trong tương lai cần có sự thay đổi về mặt giao diện phù hợp với xu thế hơn, sử dụng nhiều công nghệ mới cho website sẽ tốt hơn hiệu quả hơn. Trong thời gian ngắn nhóm em chỉ thực hiện các chức năng cơ bản của website. Nếu có thời gian hơn sẽ bổ sung thêm nhiều tính năng mới hiệu quả hơn nhằm mang lại sự hoàn thiện tốt nhất cho website. Cần cải tiến nhiều chức năng hơn nữa để được tốt ưu nhất có thể. Là khoa công nghệ thông tin thì có website có sự chỉnh chu từ giao diện đến chức năng thì tạo nên được tiếng vang lớn trong trường hơn là một khoa đi đầu về công nghệ hiện nay.

TÀI LIỆU THAM KHẢO

[1] Tedu, *“ Khóa học lập trình ASP.NET MVC"* (https://tedu.com.vn/), 20/11/2020.

[2]Khoa Công nghệ thông tin,“Phân tích thiết kế hệ thống thông tin“ (Giáo trình nội bộ), Đại Học Công Nghiệp Và Thực Phẩm.

[3]MonaMedia,“*Mô hình MVC*“(https://monamedia.co/), 12/12/2020