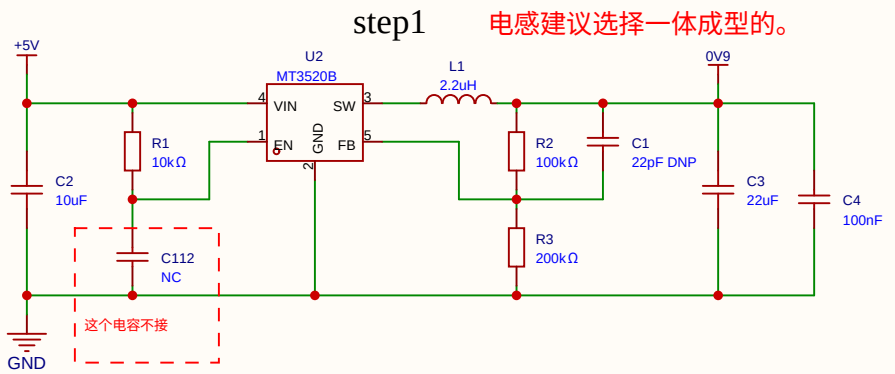

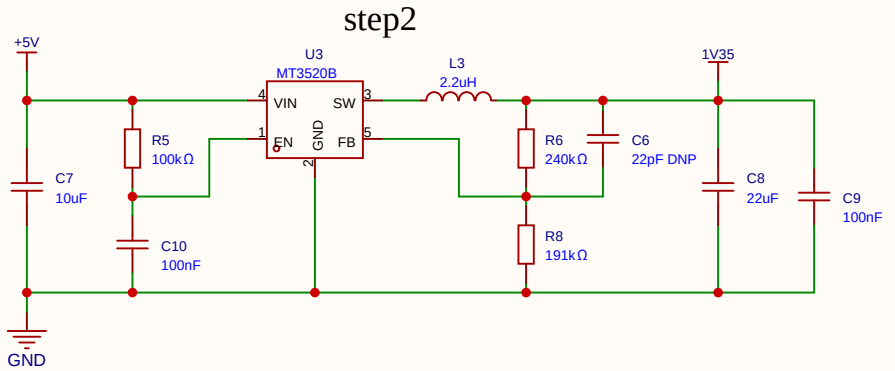

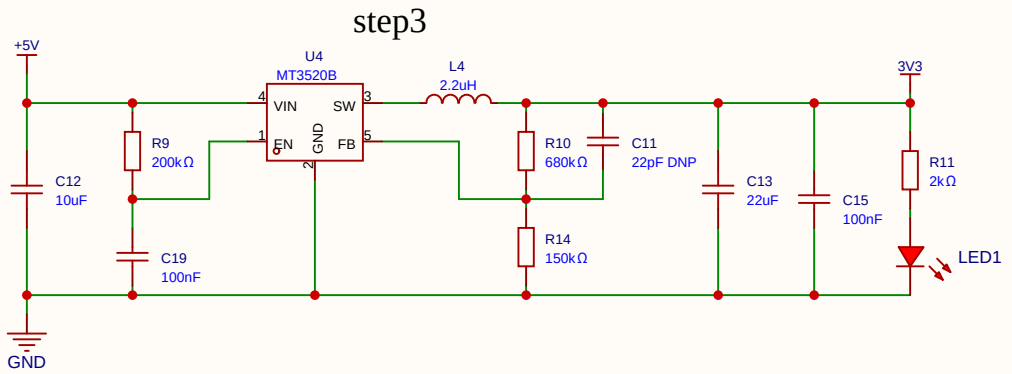

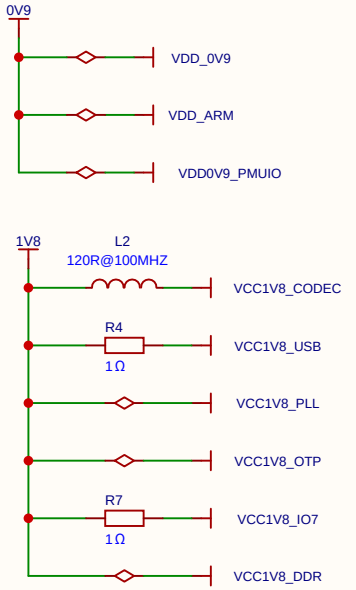

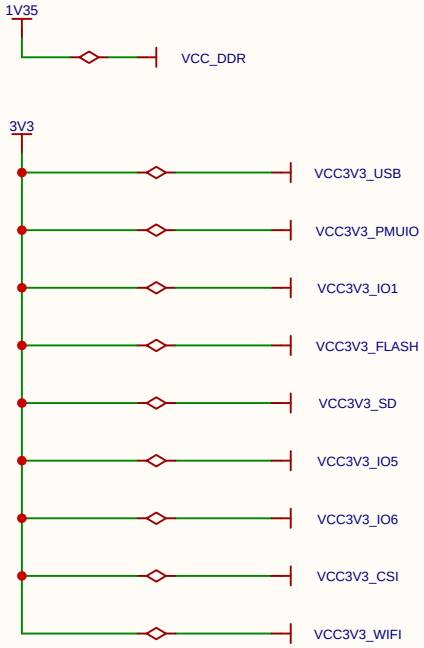

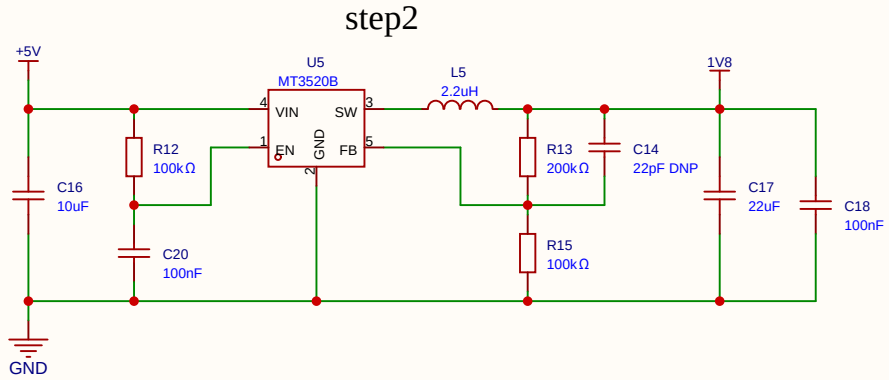

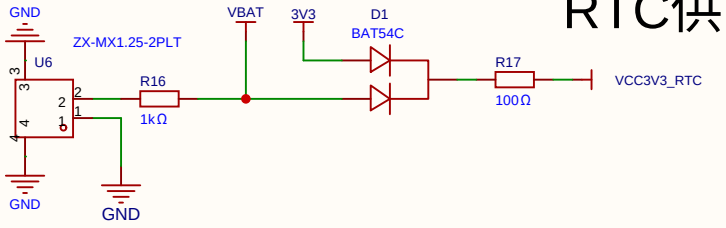

原理图	Schematic1	创建日期	2026-03-10
		更新日期	2026-03-10
板子	Board1	图页	POWER
绘制		rv1106g3-dev-board	
审阅			
		版本	尺寸	页 1 共 13
嘉立创EDA		V1.0	A4	嘉立创EDA

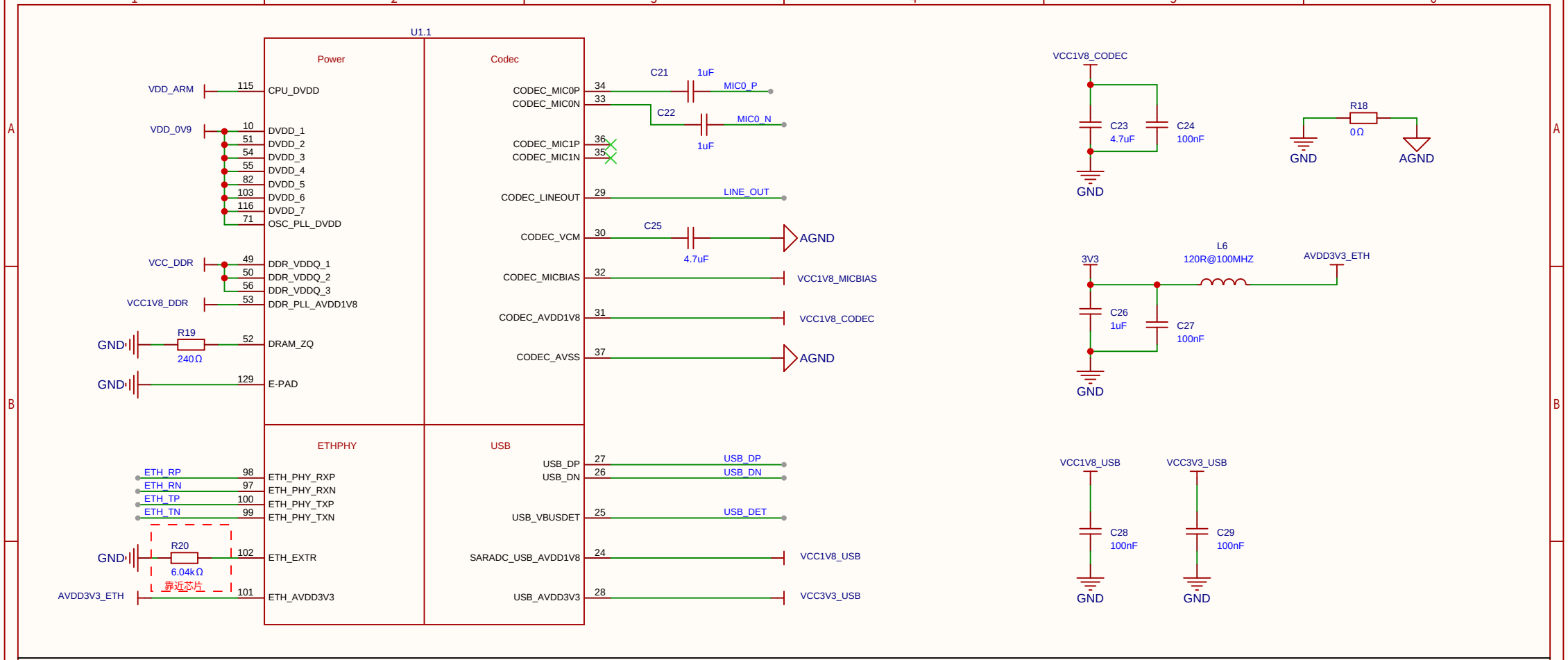

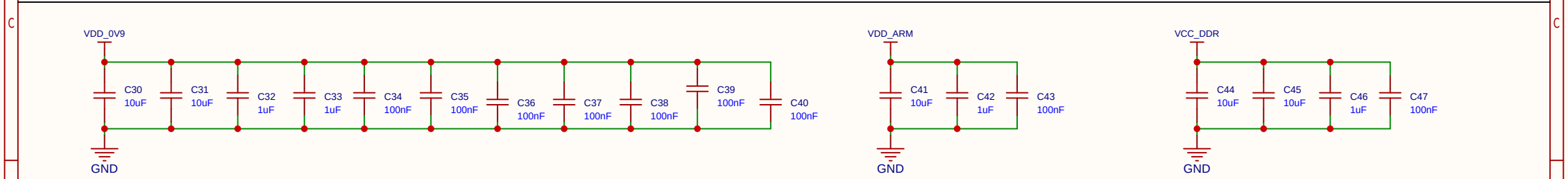

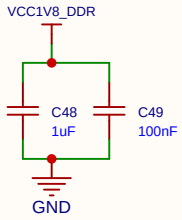

原理图	Schematic1	创建日期	2026-03-10
		更新日期	2026-03-10
板子	Board1	图页	PWR_CODEC_ETH_USB
绘制		rv1106g3-dev-board	
审阅			
		版本	尺寸	页 2 共 13
嘉立创EDA		V1.0	A4	嘉立创EDA

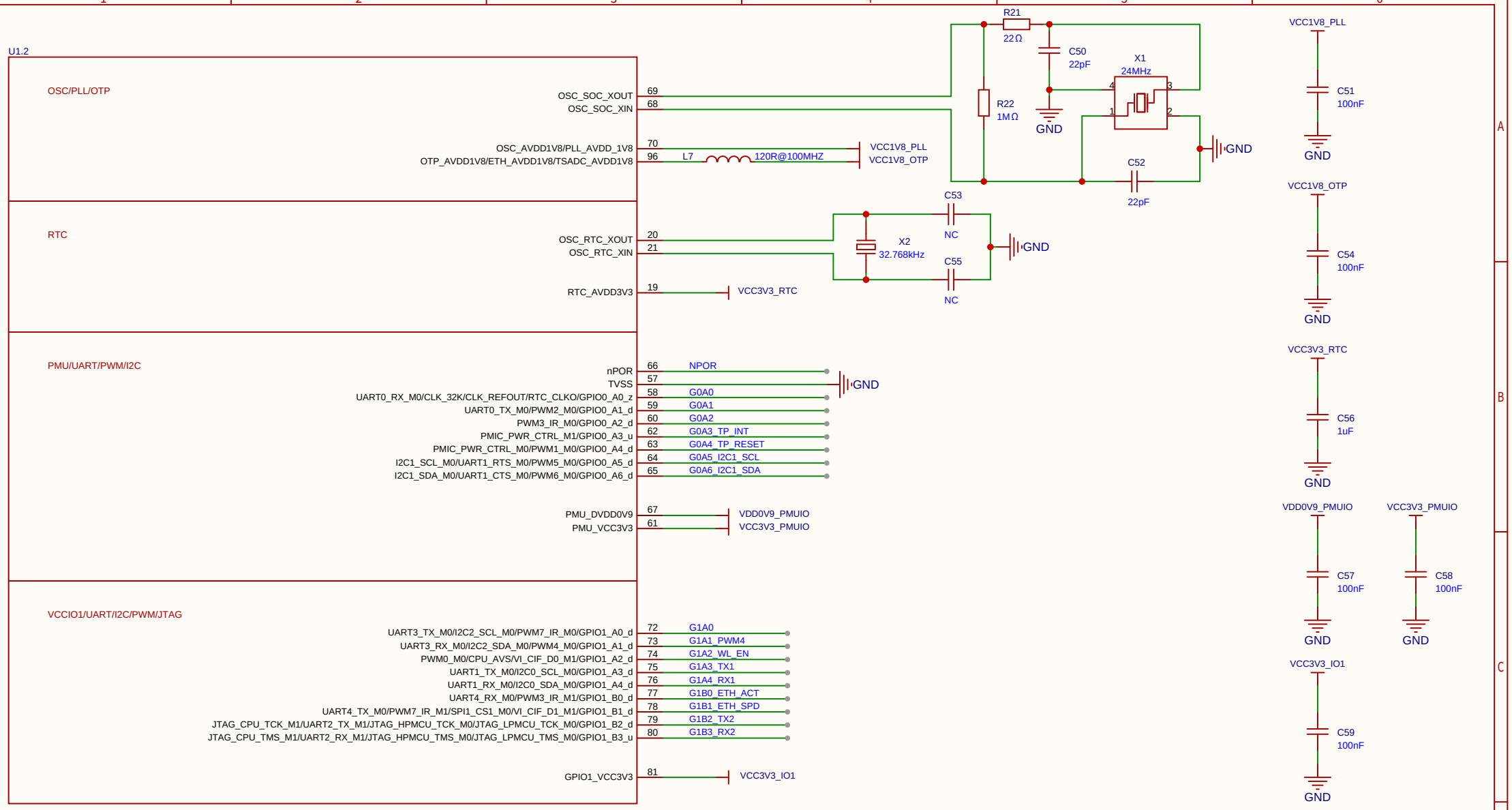

原理图	Schematic1	创建日期	2026-03-10
		更新日期	2026-03-10
板子	Board1	图页	OSC_RTC_PMU_IO1
绘制		rv1106g3-dev-board	
审阅			
		版本	尺寸	页 3 共 13
嘉立创EDA		V1.0	A4	嘉立创EDA

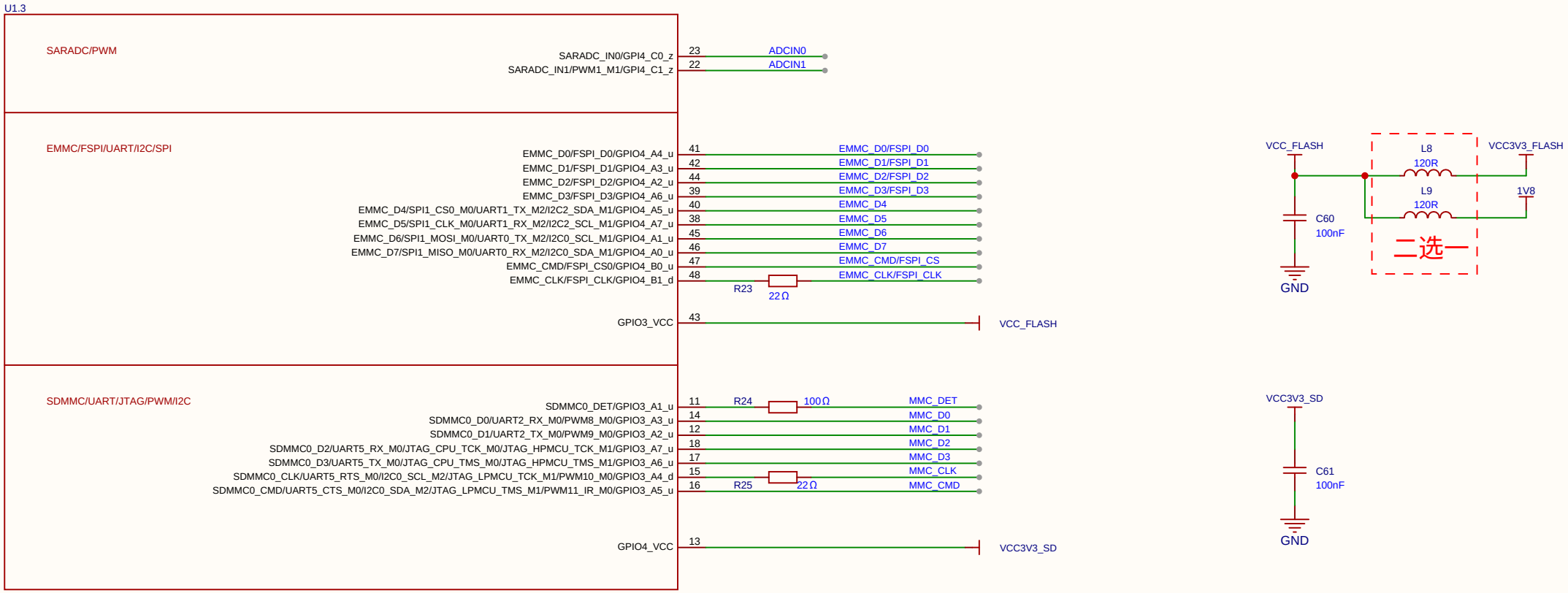

原理图	Schematic1	创建日期	2026-03-10
		更新日期	2026-03-10
板子	Board1	图页	ADC_EMMC_SDMMC
绘制		rv1106g3-dev-board	
审阅			
		版本	尺寸	页 4 共 13
嘉立创EDA		V1.0	A4	嘉立创EDA

原理图	Schematic1	创建日期	2026-03-10
		更新日期	2026-03-10
板子	Board1	图页	RGB_MIPI
绘制		rv1106g3-dev-board	
审阅			
		版本	尺寸	页 5 共 13
嘉立创EDA		V1.0	A4	嘉立创EDA

话筒

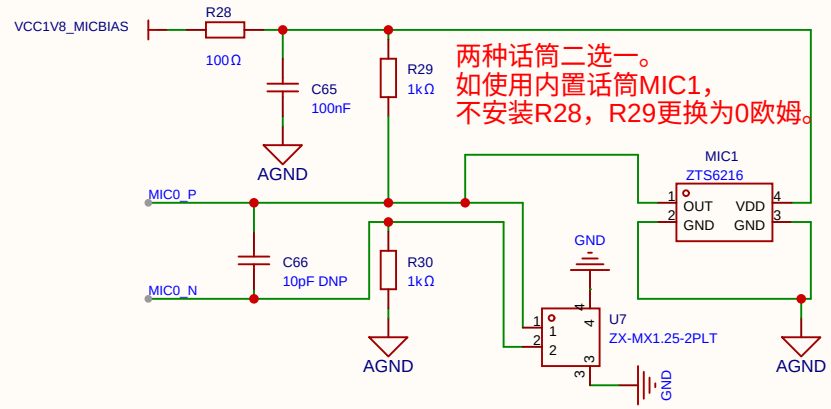

两种话筒二选一。
如使用内置话筒MIC1，
不安装R28，R29更换为0欧姆。

话筒替代型号
XHXDZ-2718。

音频放大器

焊接下拉电阻和电容
为防失真模式
不焊接为普通模式。

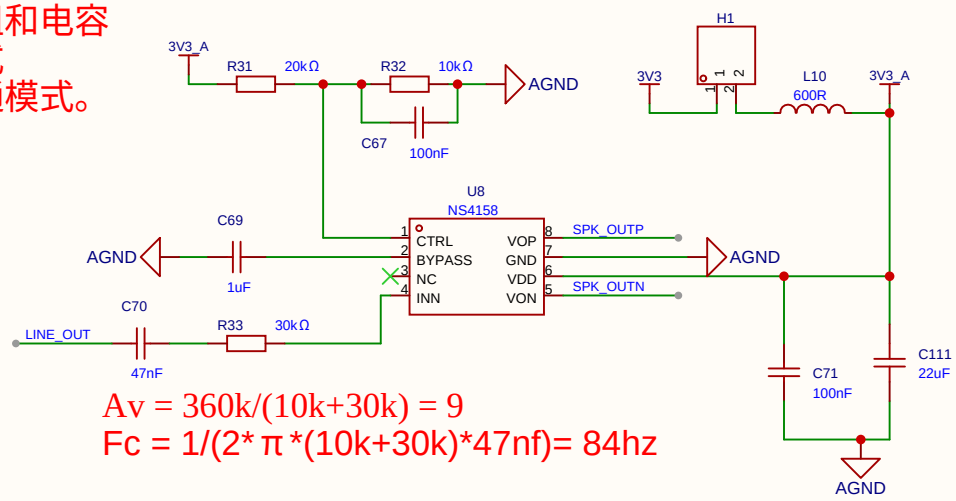

Av = 360k/(10k+30k) = 9
Fc = 1/(2* π *(10k+30k)*47nf)= 84hz

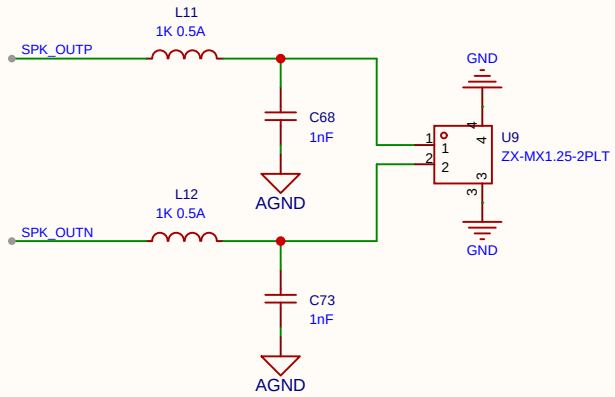

原理图	Schematic1	创建日期	2026-03-10
		更新日期	2026-03-10
板子	Board1	图页	AUDIO
绘制		rv1106g3-dev-board	
审阅			
		版本	尺寸	页 6 共 13
嘉立创EDA		V1.0	A4	嘉立创EDA

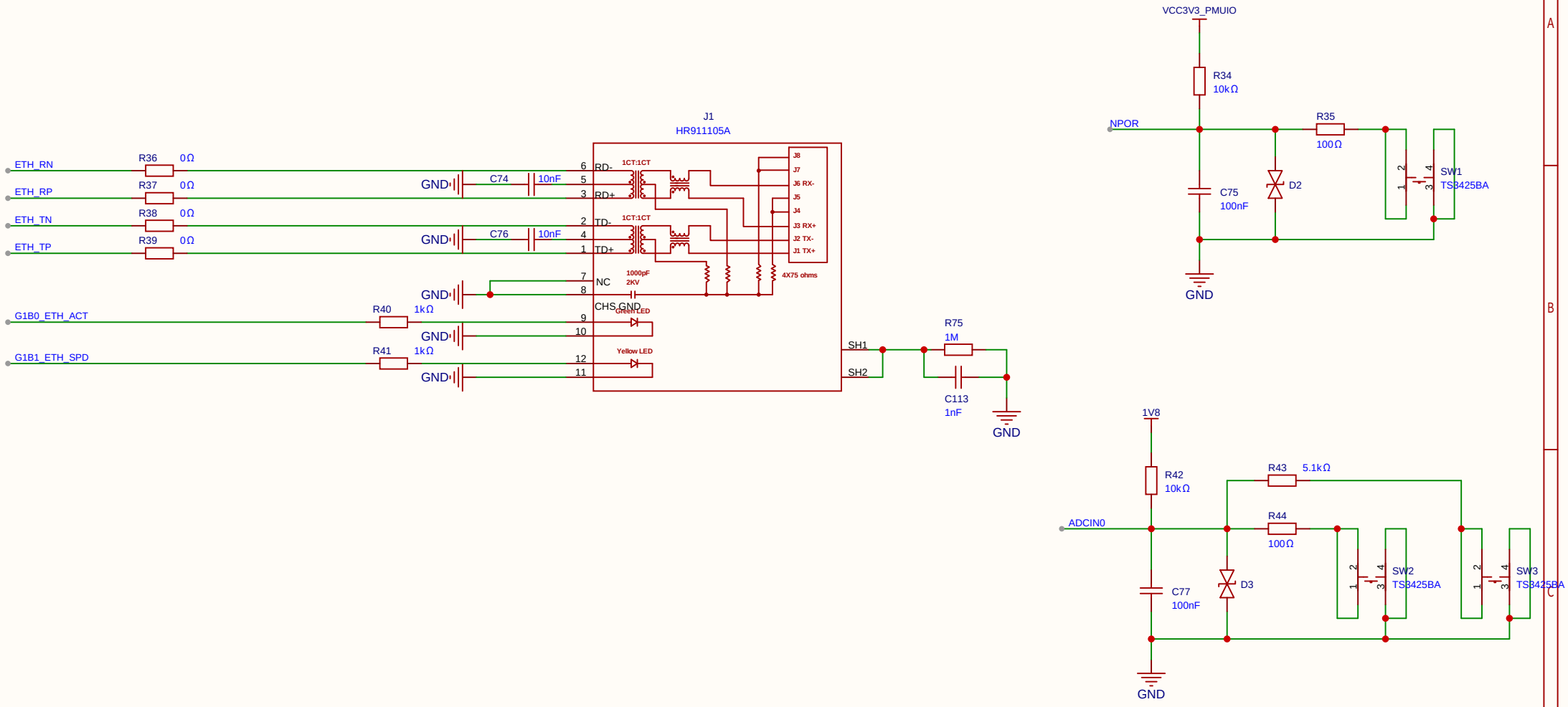

原理图	Schematic1	创建日期	2026-03-10
		更新日期	2026-03-10
板子	Board1	图页	ETHERNET_KEY
绘制		rv1106g3-dev-board	
审阅			
		版本	尺寸	页 7 共 13
嘉立创EDA		V1.0	A4	嘉立创EDA

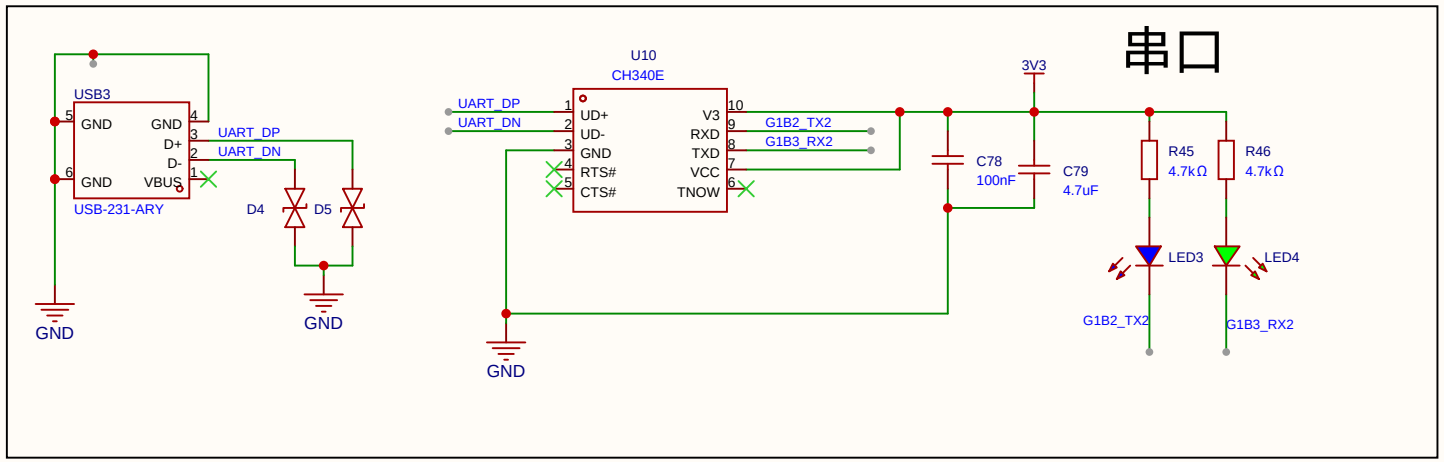

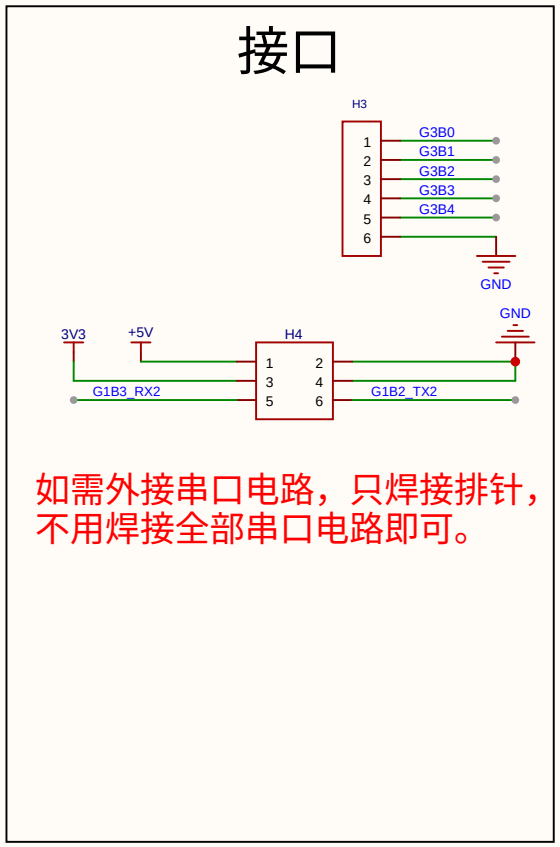

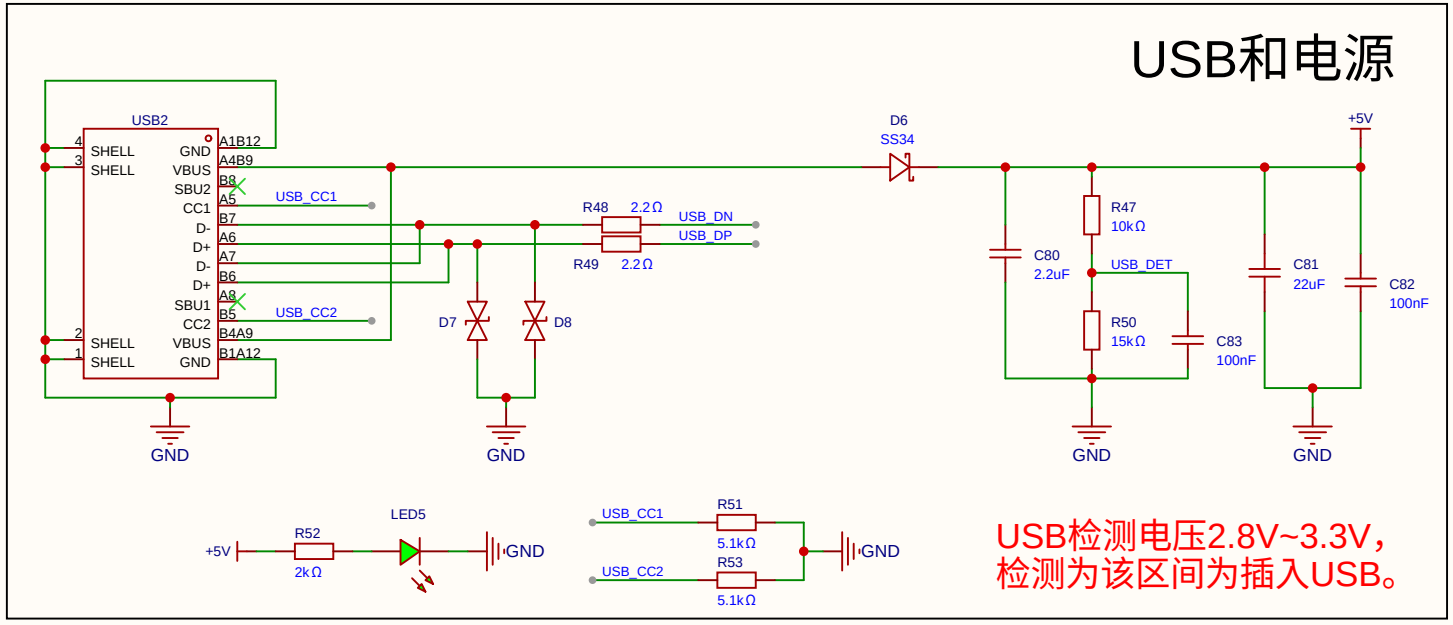

原理图	Schematic1	创建日期	2026-03-10
		更新日期	2026-03-10
板子	Board1	图页	USB_GPIO
绘制		rv1106g3-dev-board	
审阅			
		版本	尺寸	页 8 共 13
嘉立创EDA		V1.0	A4	嘉立创EDA

PCB连线时先连接
NAND FLASH
再连接EMMC。

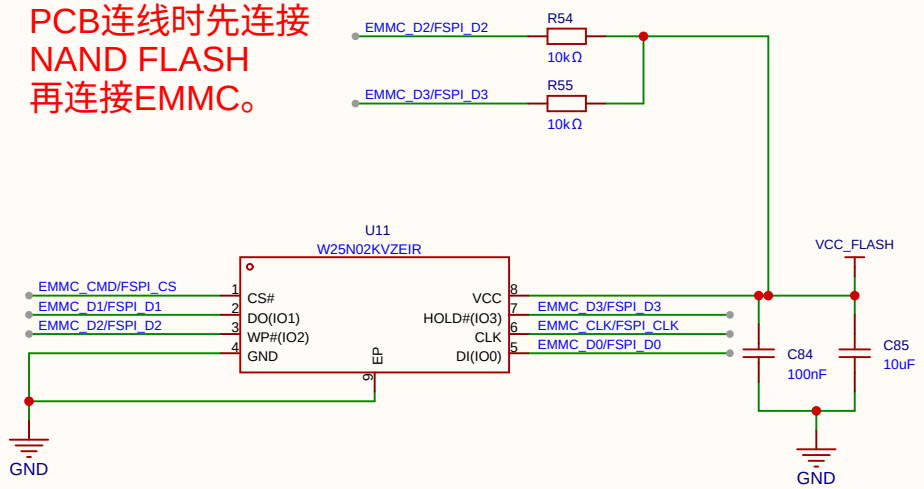

EMMC和NAND FLASH二选一。

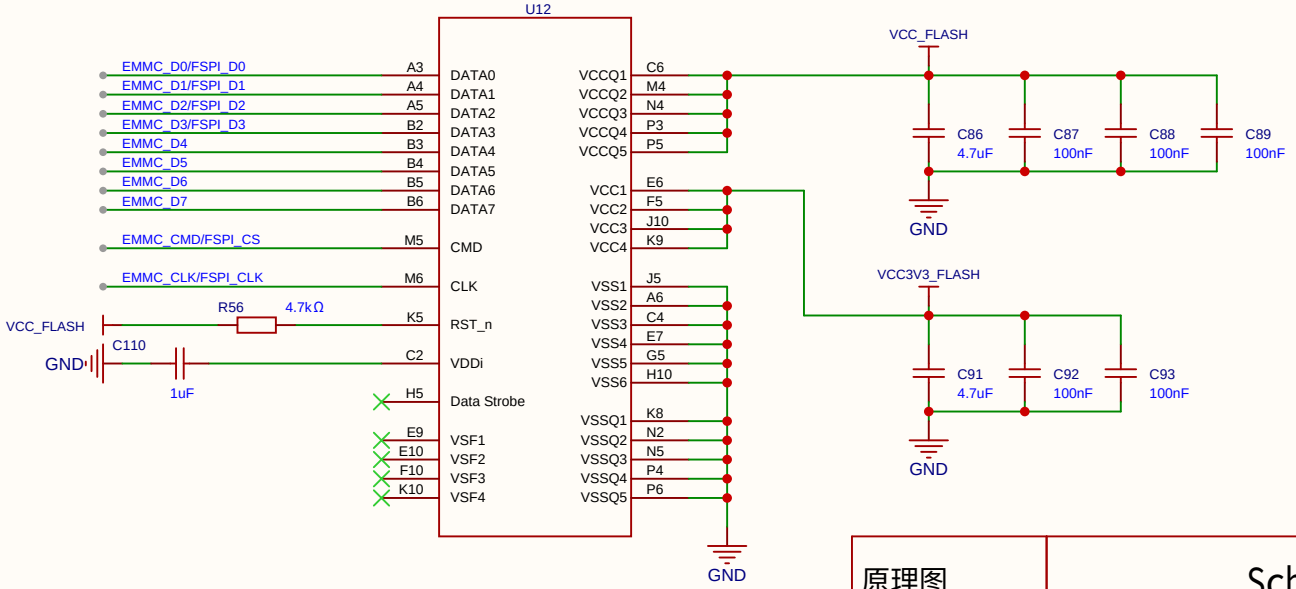

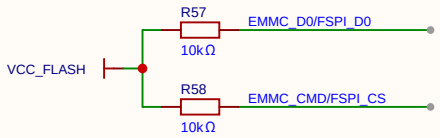

原理图	Schematic1	创建日期	2026-03-10
		更新日期	2026-03-10
板子	Board1	图页	FLASH_EMMC
绘制		rv1106g3-dev-board	
审阅			
		版本	尺寸	页 9 共 13
嘉立创EDA		V1.0	A4	嘉立创EDA

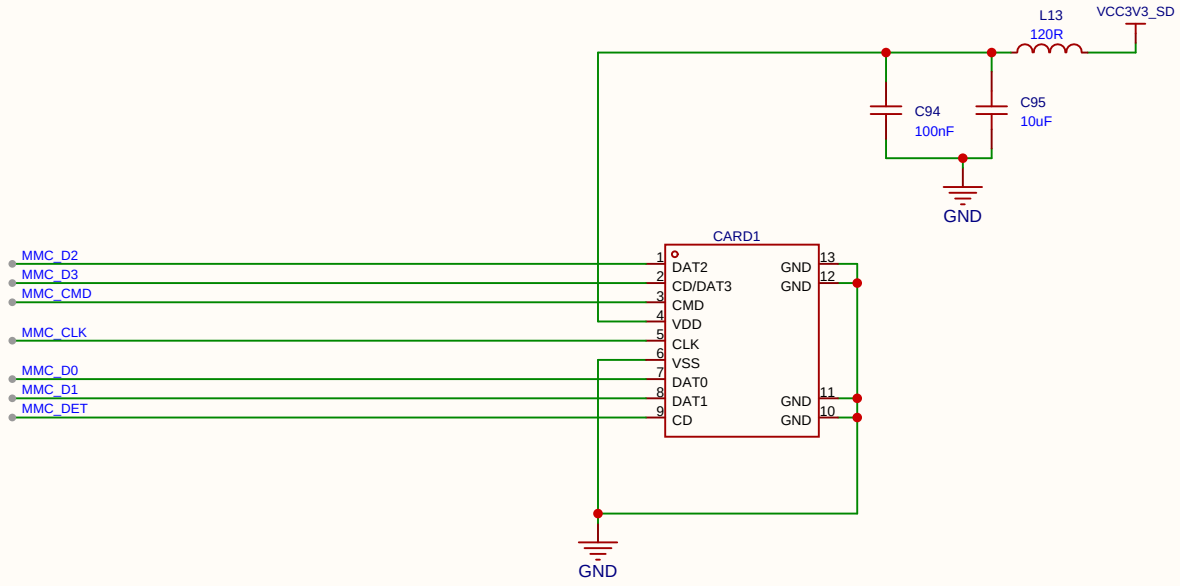

原理图	Schematic1	创建日期	2026-03-10
		更新日期	2026-03-10
板子	Board1	图页	TF-Card
绘制		rv1106g3-dev-board	
审阅			
		版本	尺寸	页 10 共 13
嘉立创EDA		V1.0	A4	嘉立创EDA

RGB LCD

芯片PWM范围20KHZ~1MHZ。

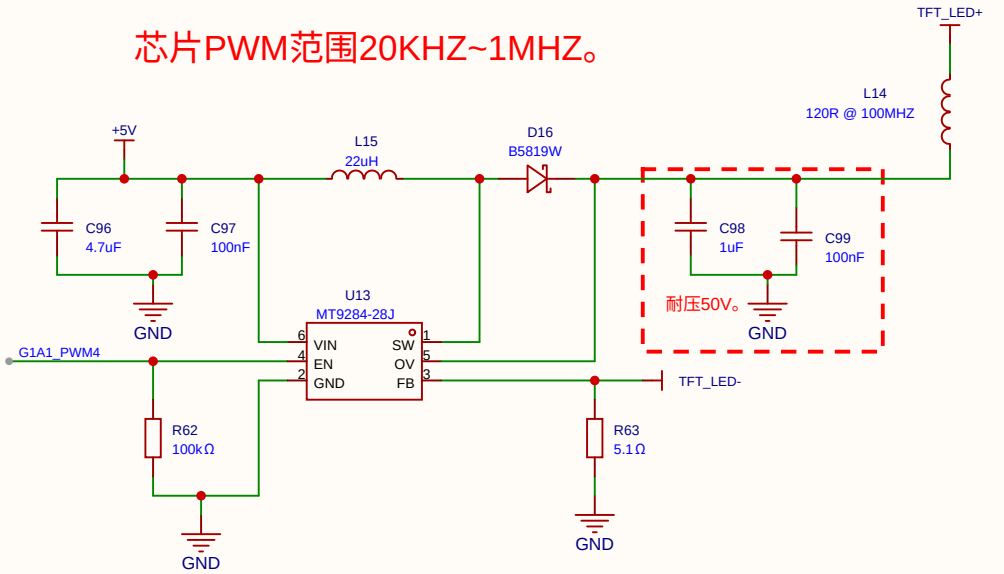

I = 104mV / R = 104 / 5.1 = 20mA

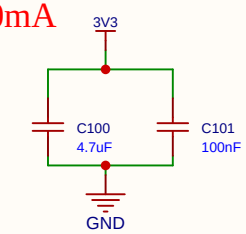

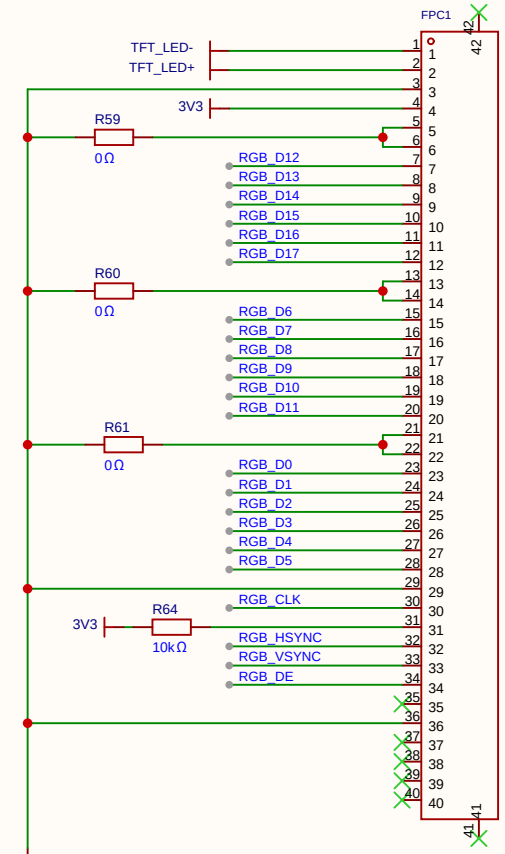

R70-R72测试用，不用安装。

电容触摸

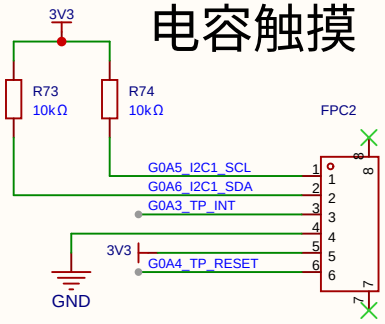

原理图	Schematic1	创建日期	2026-03-10
		更新日期	2026-03-10
板子	Board1	图页	LCD
绘制		rv1106g3-dev-board	
审阅			
		版本	尺寸	页 11 共 13
嘉立创EDA		V1.0	A4	嘉立创EDA

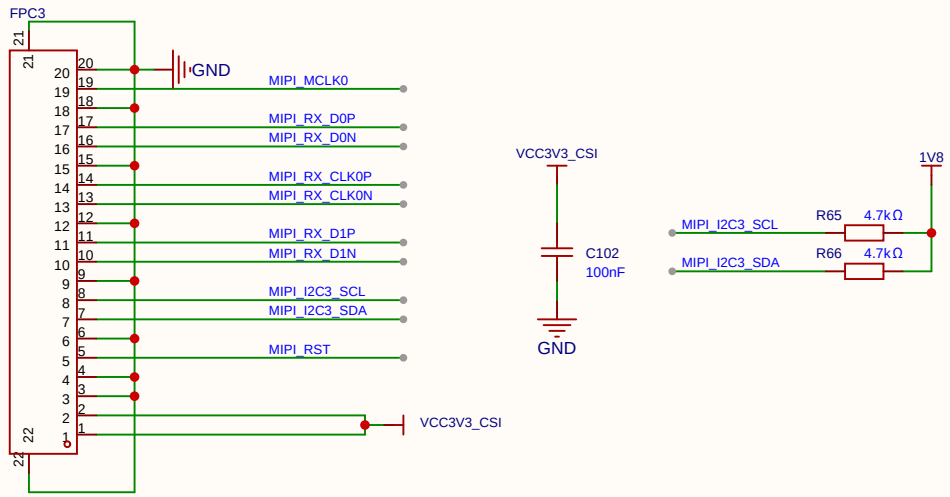

原理图	Schematic1	创建日期	2026-03-10
		更新日期	2026-03-10
板子	Board1	图页	CAMERA
绘制		rv1106g3-dev-board	
审阅			
		版本	尺寸	页 12 共 13
嘉立创EDA		V1.0	A4	嘉立创EDA

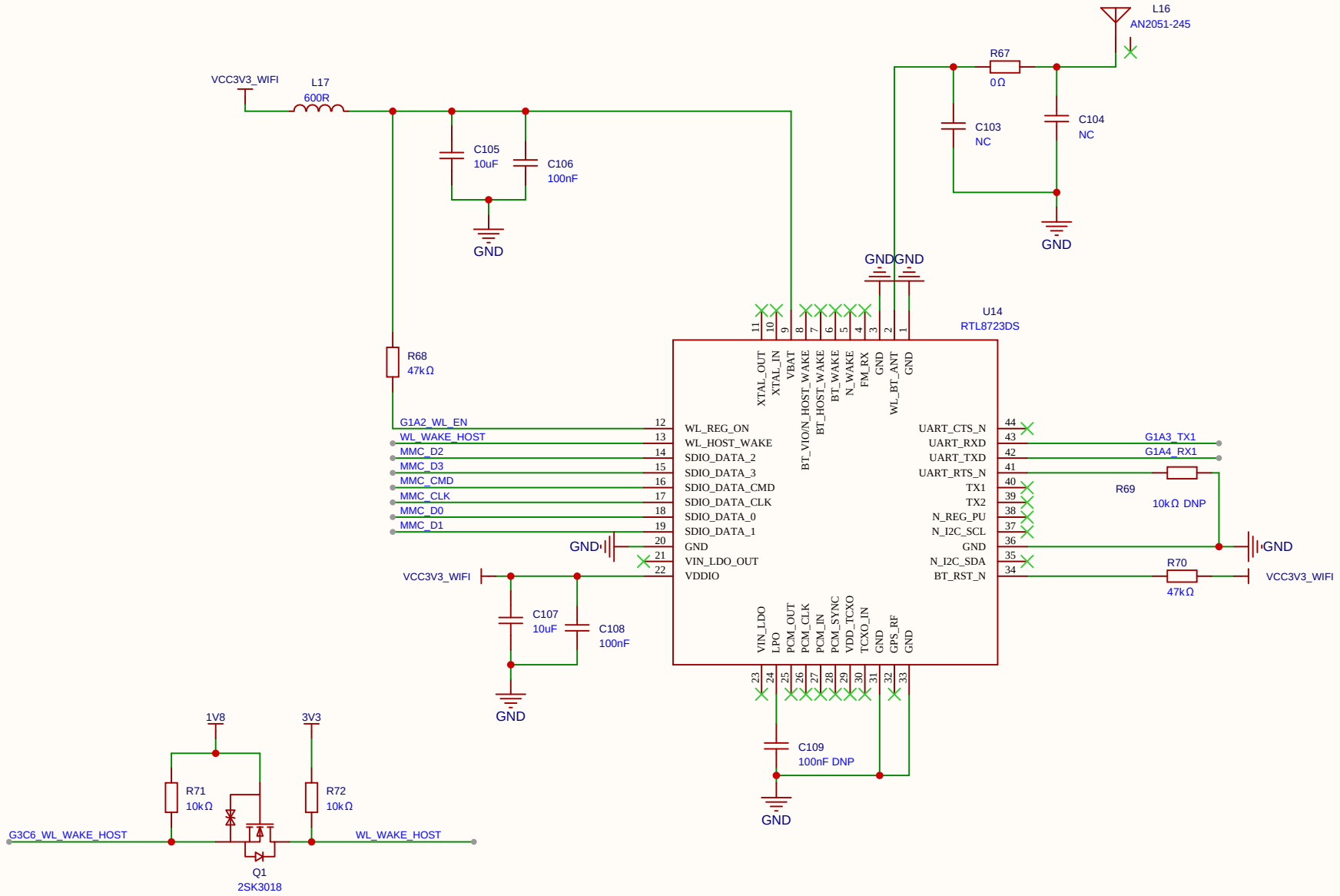

原理图	Schematic1	创建日期	2026-03-10
		更新日期	2026-03-10
板子	Board1	图页	Wi-Fi
绘制		rv1106g3-dev-board	
审阅			
		版本	尺寸	页 13 共 13
嘉立创EDA		V1.0	A4	嘉立创EDA