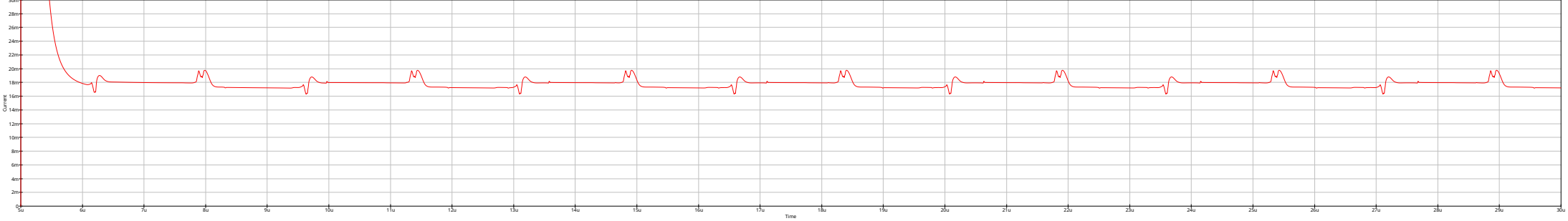

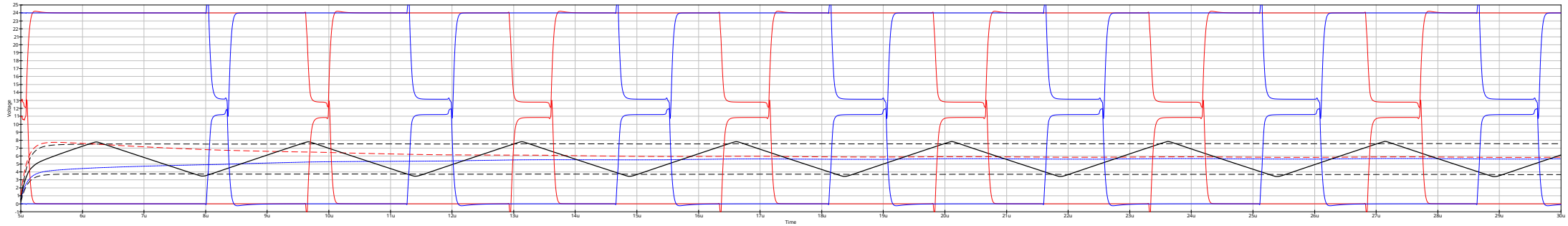

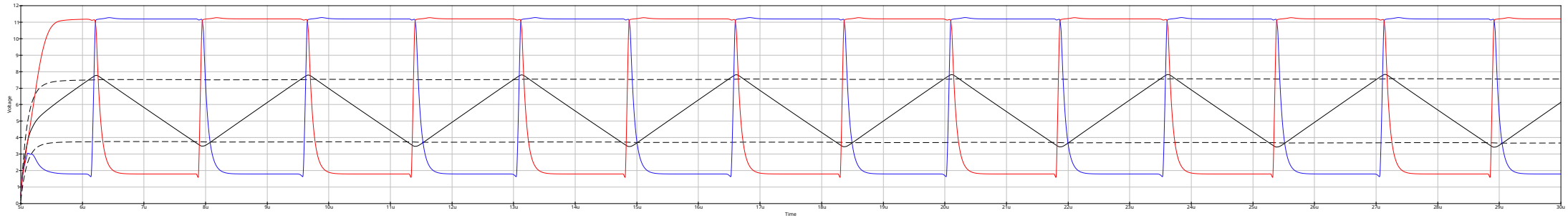
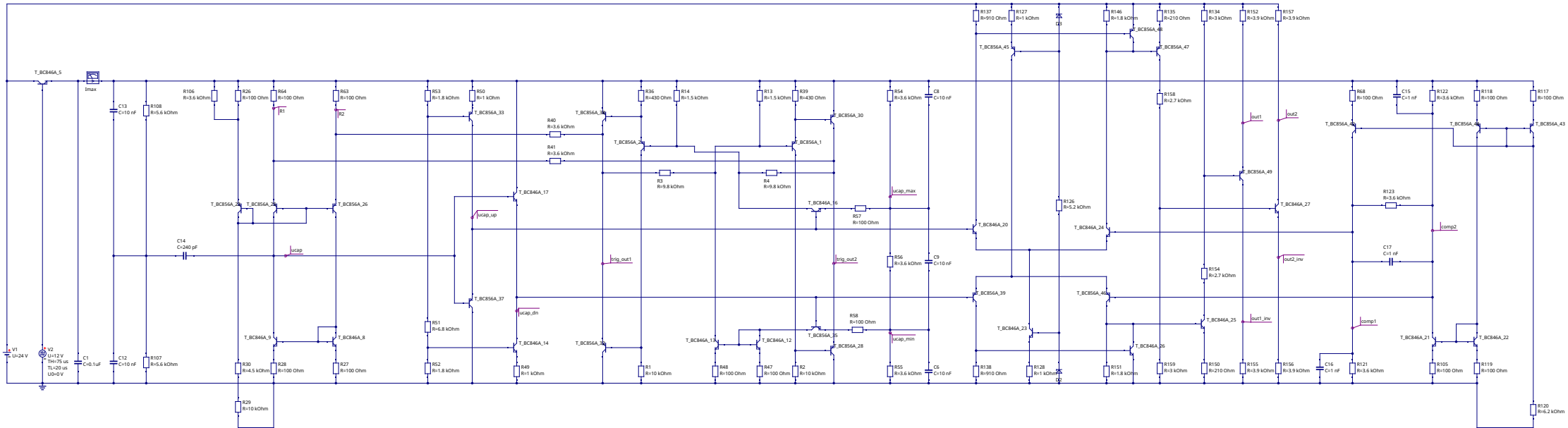
transient simulation
TR1
Type=lin
Start=0
Stop=100e-6