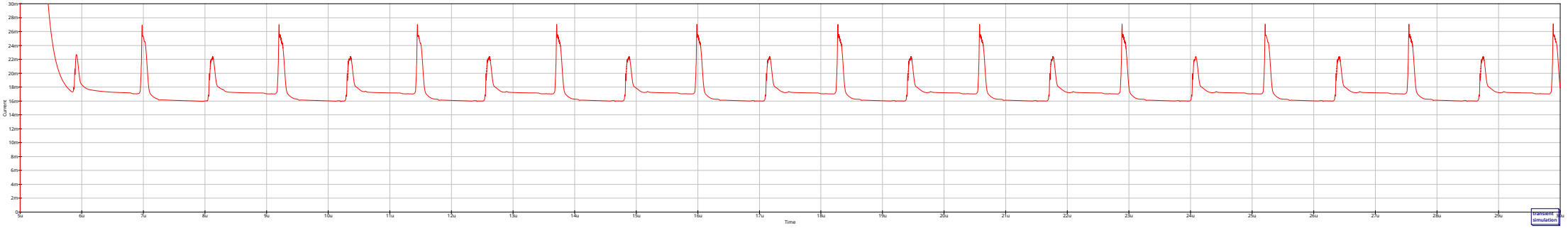
Current
Time
transient simulation

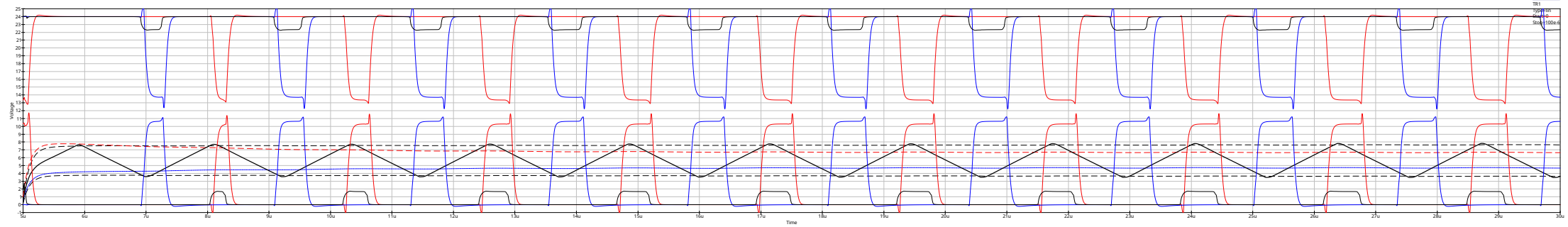
Voltage
Time
TR1
type=tran
Start=0.0s
Stop=110e-6

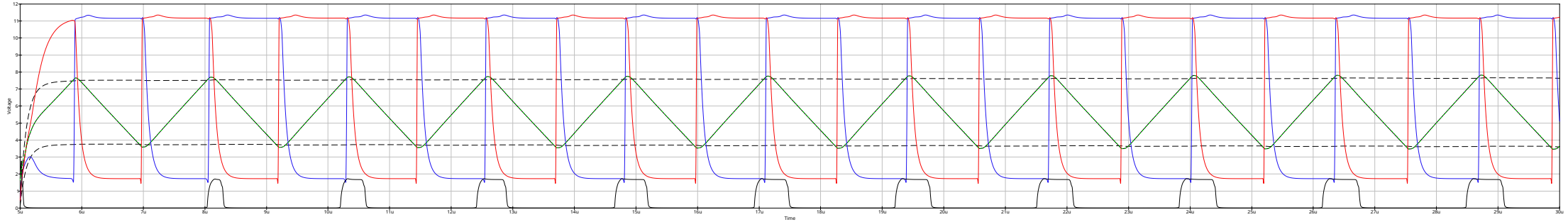
Voltage
Time

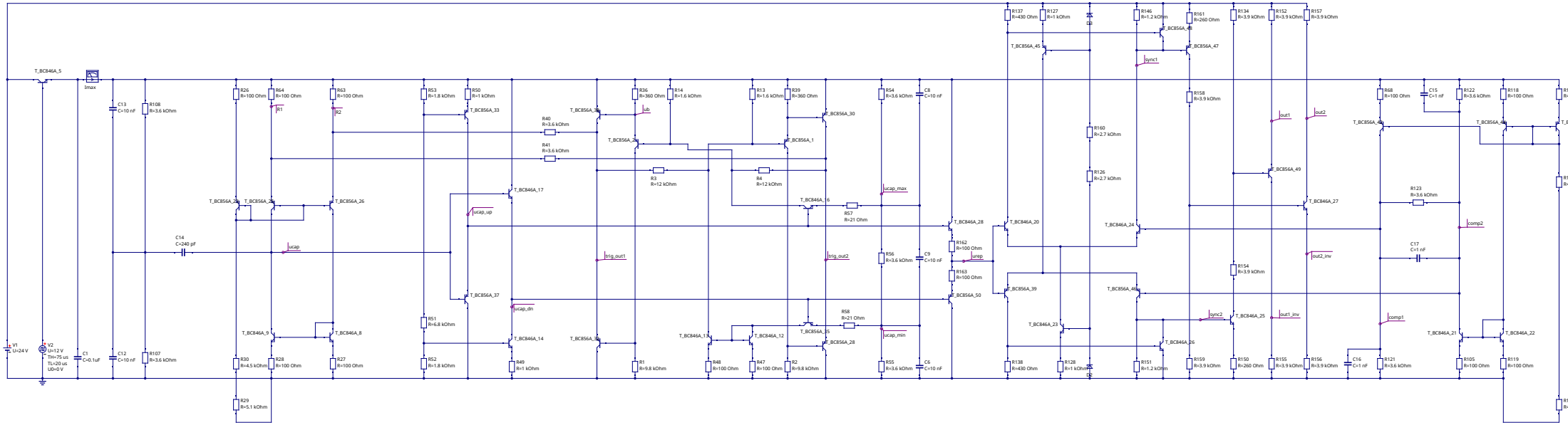
T_BC846A_5
Imax
C13 C=10 nF
R108 R=3.6 kOhm
C14 C=240 pF
V1 U=24 V
V2 U=12 V TH=75 us TL=20 us UD=0 V
C1 C=0.1uF
C12 C=10 nF
R107 R=3.6 kOhm
R26 R=100 Ohm
R64 R=100 Ohm
R63 R=100 Ohm
R53 R=1.8 kOhm
R50 R=1 kOhm
R36 R=360 Ohm
R14 R=1.6 kOhm
R13 R=1.6 kOhm
R39 R=360 Ohm
R54 R=3.6 kOhm
C8 C=10 nF
R137 R=430 Ohm
R127 R=1 kOhm
R146 R=1.2 kOhm
R161 R=260 Ohm
R134 R=3.9 kOhm
R152 R=3.9 kOhm
R157 R=3.9 kOhm
R68 R=100 Ohm
C15 C=1 nF
R122 R=3.6 kOhm
R118 R=100 Ohm
R117 R=100 Ohm
R40 R=3.6 kOhm
R41 R=3.6 kOhm
R3 R=12 kOhm
R4 R=12 kOhm
R57 R=21 Ohm
R58 R=21 Ohm
R160 R=2.7 kOhm
R126 R=2.7 kOhm
R158 R=3.9 kOhm
R123 R=3.6 kOhm
R164 R=6.2 kOhm
R162 R=100 Ohm
R163 R=100 Ohm
R56 R=3.6 kOhm
C9 C=10 nF
C17 C=1 nF
R154 R=3.9 kOhm
R51 R=6.8 kOhm
R52 R=1.8 kOhm
R1 R=9.8 kOhm
R48 R=100 Ohm
R47 R=100 Ohm
R2 R=9.8 kOhm
R55 R=3.6 kOhm
C6 C=10 nF
R138 R=430 Ohm
R128 R=1 kOhm
R151 R=1.2 kOhm
R159 R=3.9 kOhm
R150 R=260 Ohm
R155 R=3.9 kOhm
R156 R=3.9 kOhm
C16 C=1 nF
R121 R=3.6 kOhm
R105 R=100 Ohm
R119 R=100 Ohm
R120 R=6.2 kOhm
R30 R=4.5 kOhm
R28 R=100 Ohm
R27 R=100 Ohm
R29 R=5.1 kOhm
R49 R=1 kOhm
ucap
ucap_up
ucap_dn
trig_out1
trig_out2
ucap_max
ucap_min
urep
sync1
sync2
out1
out2
out2_inv
out1_inv
comp1
comp2
ub