2.1-КАНАЛЬНЫЙ САУНДБАР

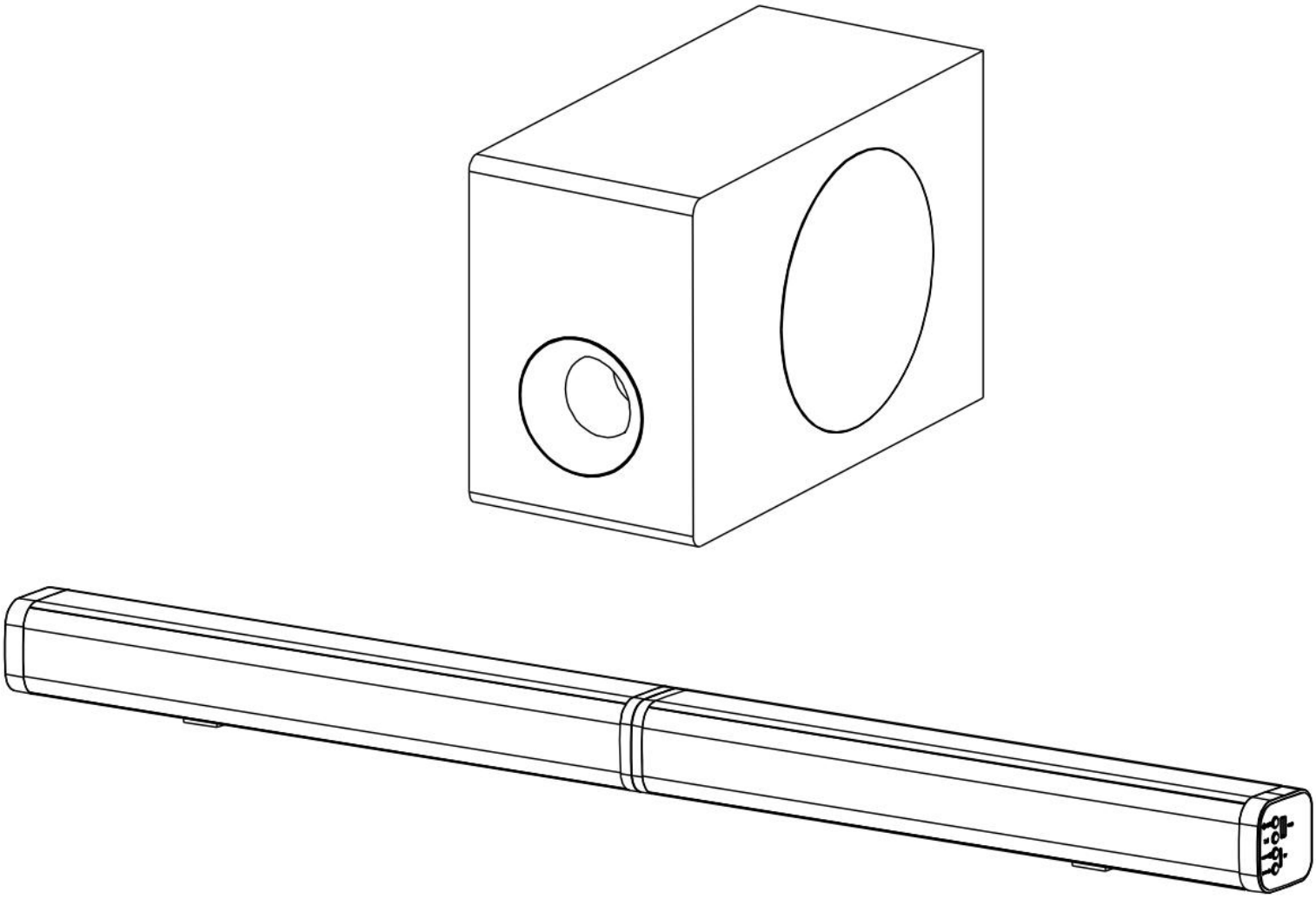

Аудиосистема Для Дома

РУКОВОДСТВО ПОЛЬЗОВАТЕЛЯ

Большое спасибо за использование нашей продукции.
Пожалуйста, внимательно прочитайте руководство пользователя перед использованием и сохраните его для дальнейшего использования.

Нижняя Часть Телевизора

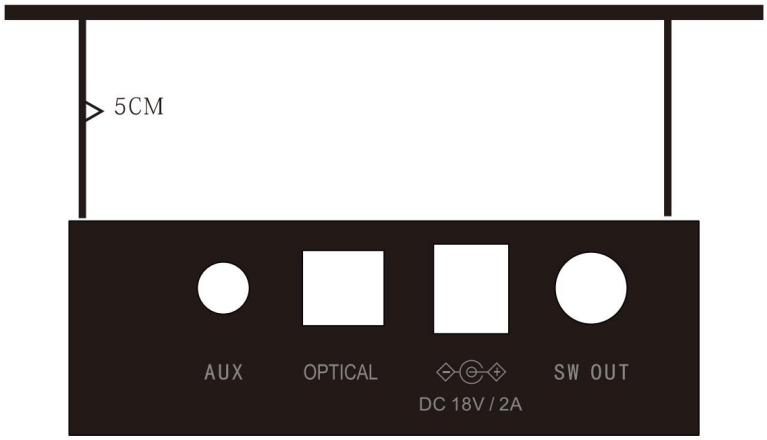

КНОПКИ НА САУНДБАРЕ

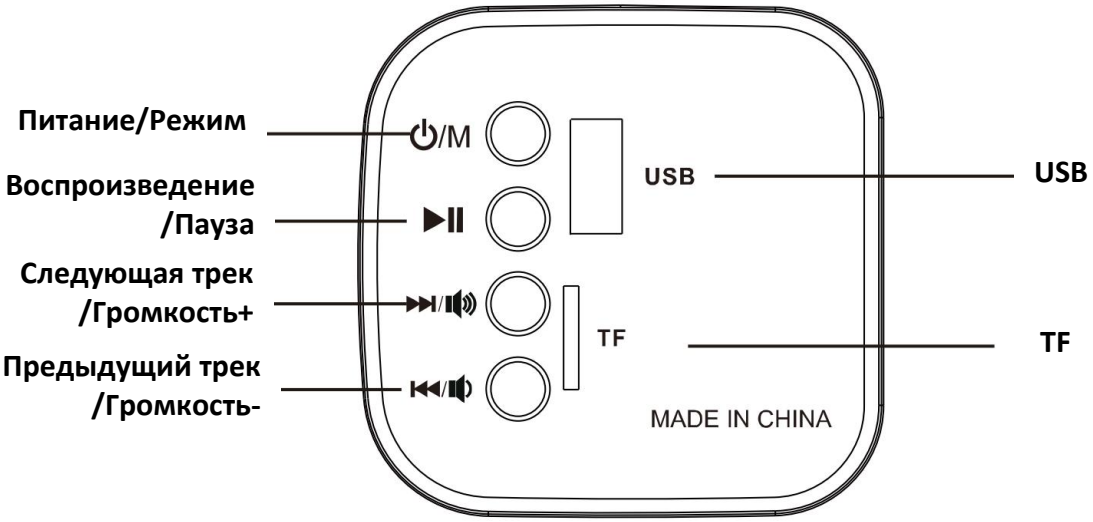

⏻/M : Долгое нажатие для включения/выключения питания, краткое нажатие для переключения режимов.

▶II : Нажатие для воспроизведения или паузы. В режиме Bluetooth долгое нажатие для отключения Bluetooth.

⏭/🔊 : Долгое нажатие для увеличения громкости, краткое нажатие для перехода к следующей композиции.

⏮/🔊 : Долгое нажатие для уменьшения громкости, краткое нажатие для перехода к предыдущей композиции.

USB : Разъем USB, поддержка до 32 ГБ, поддержка музыки в форматах MP3, WMA и WAV.

TF : Разъем для карты TF, до 32 ГБ, поддержка музыки в форматах MP3, WMA и WAV.

ПОДКЛЮЧЕНИЕ САБВУФЕРА

Используйте 3-метровый соединительный кабель для подключения сабвуфера, как показано на фото ниже.

УСТАНОВКА

Подключите саундбар к источнику питания, как показано ниже:

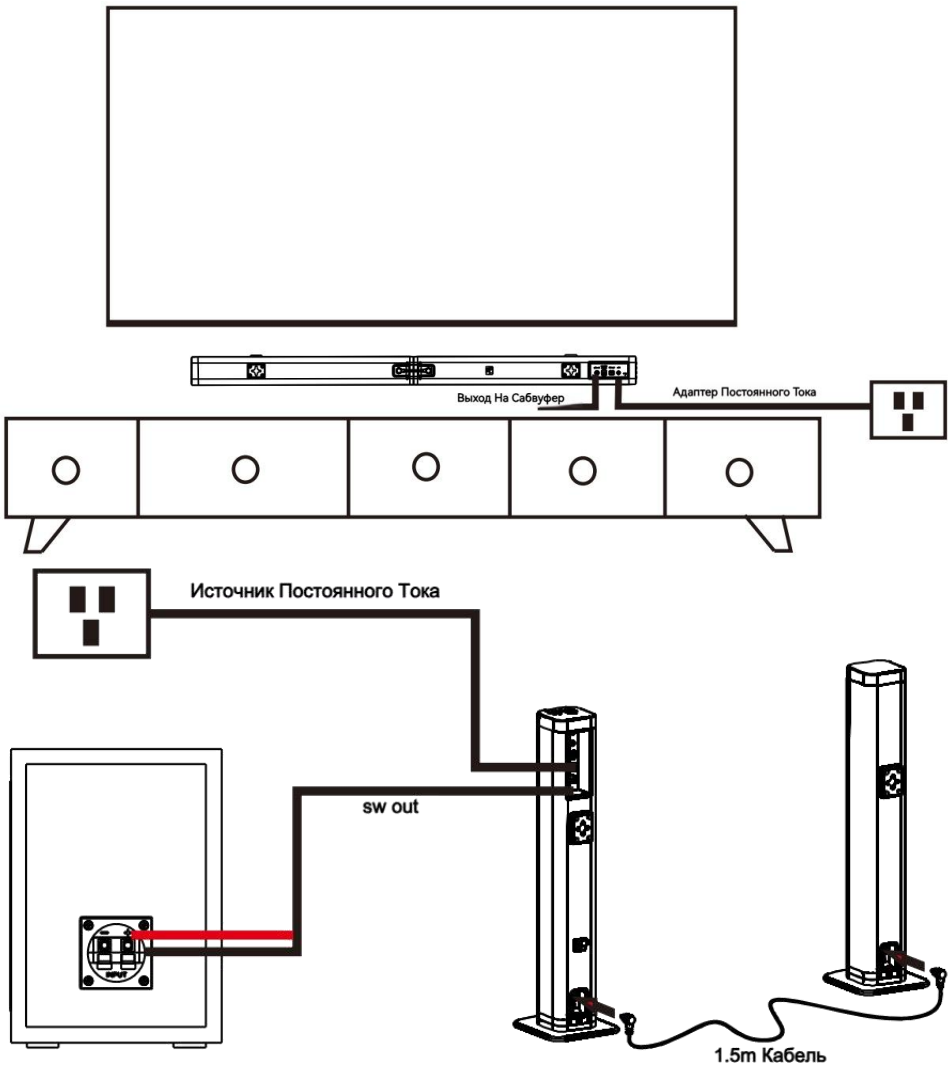

ГИБКИЙ ВАРИАНТ РАЗМЕЩЕНИЯ

Данный саундбар может использоваться как единый блок, так и в виде двух отдельных трубчатых колонок.
Варианты установки включают:

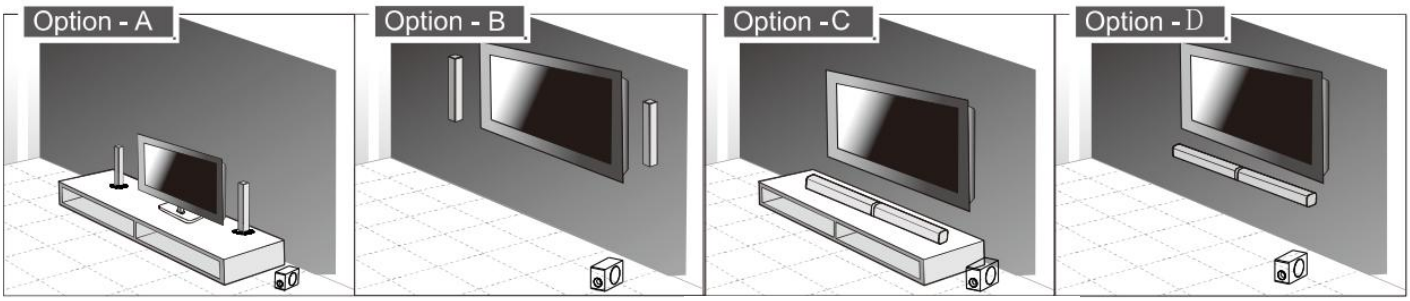

Две трубчатые колонки, установленные на стойках.

Две трубчатые колонки, вертикально настенного крепления.

Один саундбар, установленный горизонтально на резиновых ножках.

Один саундбар настенного крепления.

Крепление на стойке (при использовании варианта A):
Прикрепите по стойке к двум отдельным блокам и зафиксируйте поворотом, как показано ниже.
Обратите внимание: используйте длинный кабель для подключения правого и левого каналов (R&L Connect cable).

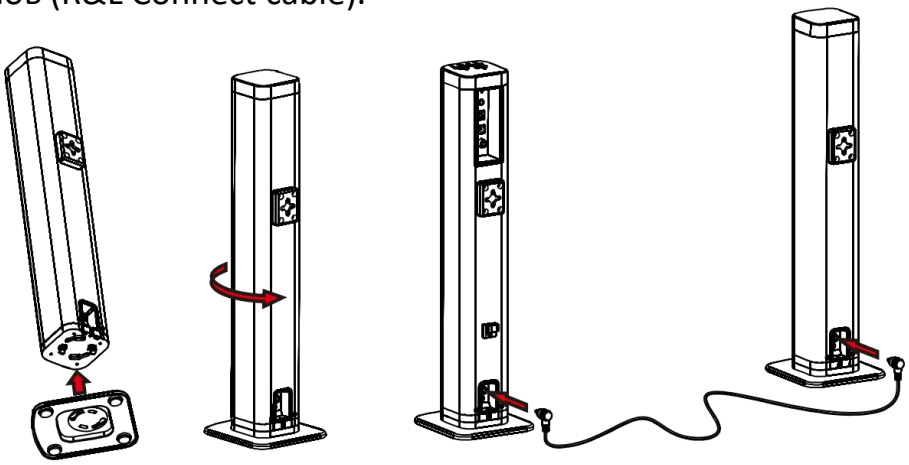

Вертикальное настенное крепление (при использовании варианта B):
Используйте длинный кабель для подключения правого и левого каналов (R&L Connect cable). И винты для настенного крепления.

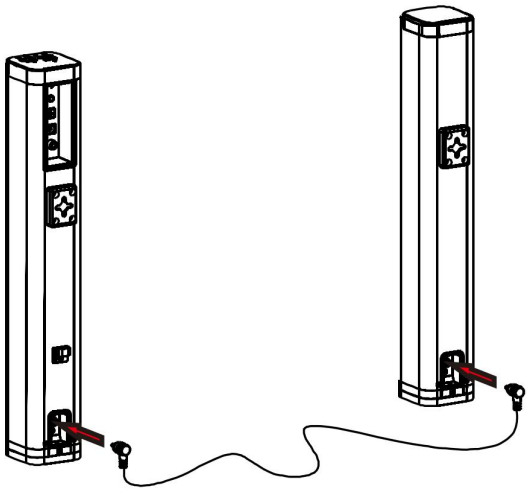

Горизонтальное крепление (при использовании вариантов C и D):
Совместите два отдельных блока и зафиксируйте поворотом, как показано ниже. Обратите внимание: используйте короткий кабель для подключения правого и левого каналов (R&L Connect cable).

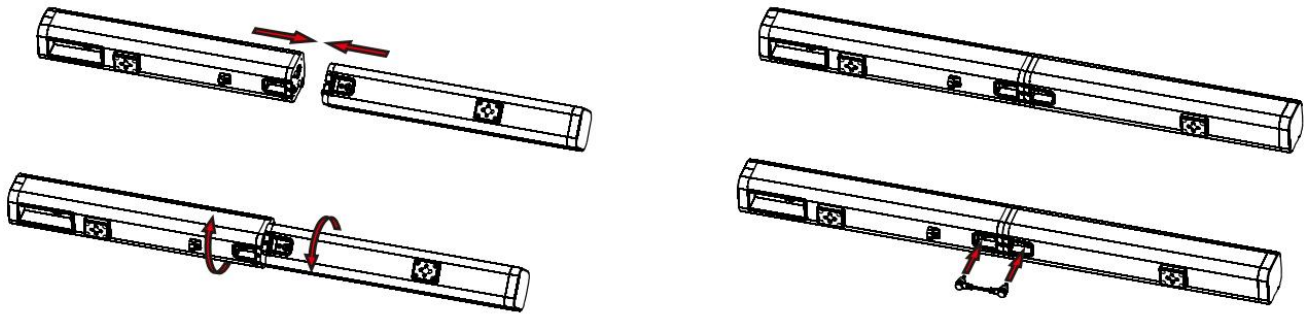

Установка резиновых ножек (если используется вариант C)
При необходимости вы можете увеличить высоту блока. Для этого установите прилагаемые резиновые ножки следующим образом.

- Перед установкой резиновых ножек убедитесь, что поверхность саундбара чистая.
- Переверните блок нижней стороной вверх.
- Удалите защитную бумагу с резиновых ножек.
- Приклейте резиновые ножки к нижней части блока, как показано на иллюстрации ниже.

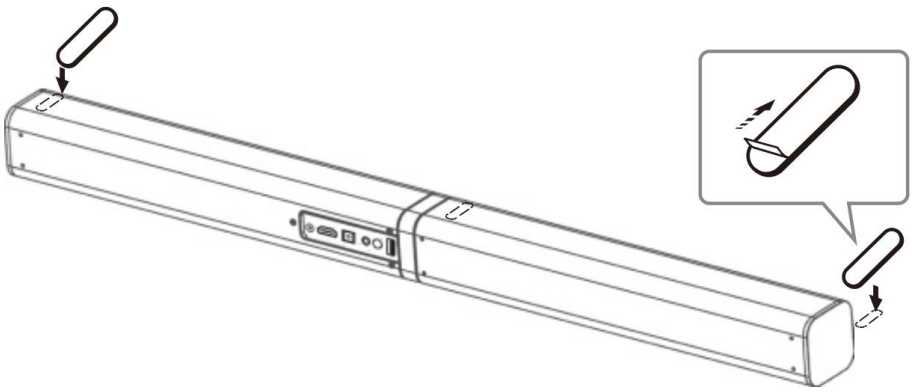

Настенное крепление (если используется вариант B и D)
Если используется вариант B, закрепите кронштейн на расстоянии 5 см сбоку от телевизора, как показано на иллюстрации.
Если используется вариант C, закрепите кронштейн на расстоянии 5 см снизу от телевизора.

ПУЛЬТ ДИСТАНЦИОННОГО УПРАВЛЕНИЯ

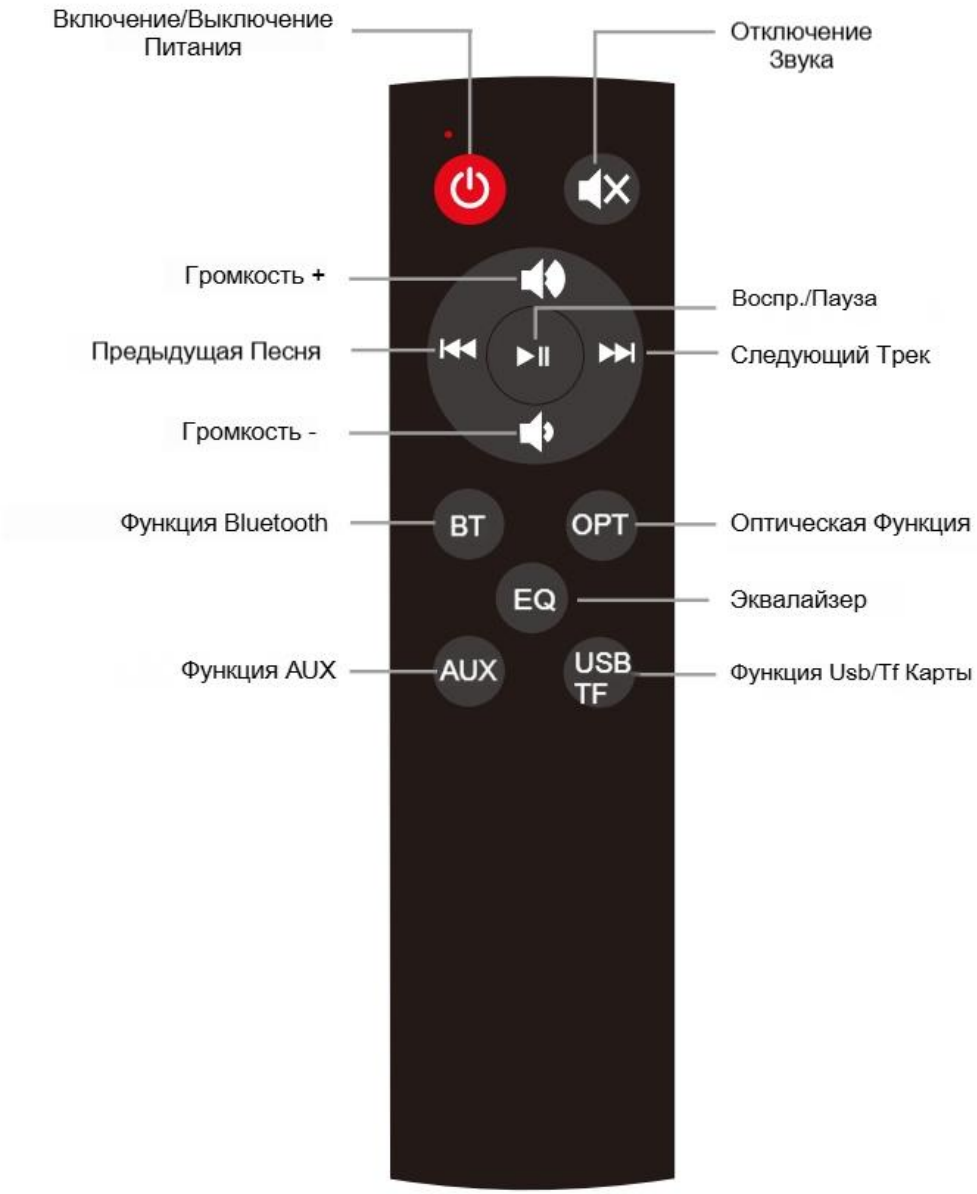

Нажатие для включения/выключения питания.

Нажатие для отключения звука (режим Mute).

Нажатие для воспроизведения или приостановки музыки (в режимах Bluetooth и USB/TF-карта).

Нажатие для перехода к следующей композиции (в режимах Bluetooth и USB/TF-карта).

Нажатие для перехода к предыдущей композиции (в режимах Bluetooth и USB/TF-карта).

EQ Нажатие для переключения режимов эквалайзера: FLAT (плоский), CLAS (классический), ROC (рок), POP (поп), JAZZ (джаз), LIVE (лайв).

BT Нажатие для активации функции Bluetooth.

OPT Нажатие для активации оптического входа (Optical Input).

AUX Нажатие для активации аналогового аудиовхода 3.5 мм (Line in).

USB TF Нажатие для активации функции воспроизведения с USB-накопителя или карты памяти TF (поддержка носителей до 32 ГБ, форматы музыки: MP3, WMA, WAV).

РАБОТА В РЕЖИМАХ AUX / OPTICAL (ОПТИЧЕСКИЙ ВХОД)

- Убедитесь, что устройство подключено к телевизору или аудиоустройству.
- При включенном питании нажимайте кнопку MODE (РЕЖИМ) на блоке саундбара или на пульте дистанционного управления, чтобы выбрать режим AUX или OPTICAL.
- Для управления воспроизведением используйте органы управления вашего аудиоустройства.
- Для регулировки громкости до желаемого уровня используйте кнопки VOL + и VOL -.

Совет: В оптическом режиме (OPTICAL), если из устройства не идет звук, убедитесь, что в настройках аудио вашего источника сигнала (например, DVD-плеера, игровой приставки, телевизора) для оптического выхода установлен формат PCM.

ВОСПРОИЗВЕДЕНИЕ С УСТРОЙСТВ С ПОДДЕРЖКОЙ BLUETOOTH®

Вы можете прослушивать композиции с медиаустройства, подключенного к саундбару по беспроводной технологии Bluetooth.

СОПРЯЖЕНИЕ УСТРОЙСТВ С ПОДДЕРЖКОЙ BLUETOOTH®

При первом подключении вашего устройства Bluetooth к этому саундбару необходимо выполнить сопряжение.

1. При включенном питании нажимайте кнопку MODE (РЕЖИМ) на блоке или пульте ДУ, чтобы выбрать режим Bluetooth.
2. Активируйте Bluetooth на своем устройстве и запустите поиск. В списке доступных устройств должно появиться имя "SAMTRONIC".
3. Выберите "SAMTRONIC" из списка для сопряжения и подключитесь. Если потребуется пароль, введите "0000".

ИСПОЛЬЗОВАНИЕ USB-НАКОПИТЕЛЯ / TF-КАРТЫ

Вставьте USB-флеш-накопитель или карту памяти TF в саундбар. Воспроизведение MP3-музыки начнется автоматически.

ТЕХНИЧЕСКИЕ ХАРАКТЕРИСТИКИ

- Мощность (RMS): 80 Вт (40 Вт + 40 Вт)
- Соотношение сигнал/шум (SNR): >92 дБ
- Частотный диапазон: 100Гц – 20кГц
- Напряжение питания: 100-240 В ~ 50/60 Гц, DC 18 В / 2 А
- Динамики: 4 x 50 мм, широкополосные
- Чувствительность входа: 850 мВ
- Размеры (Д x Ш x В):
  - В собранном виде: 946 x 60 x 60 мм
  - В разобранном виде (2 части): 473 x 60 x 60 мм каждая

КОМПЛЕКТ ПОСТАВКИ

Наименование	**Кол-во**
Саундбар	1 шт.
Адаптер питания	1 шт.
Кабель AUX IN (3.5 мм)	1 шт.
Соединительный кабель	2 шт.
Пульт дистанционного управления	1 шт.
Руководство пользователя	1 шт.
Винты для настенного крепления	2 шт.
Резиновые подставки (ножки)	2 шт.
Сабвуфер	1 шт.
Кабель для подключения сабвуфера	1 шт.
Резиновые ножки для сабвуфера	2 шт.