ГИДР.123456.020-01.01 СБ

Перв. примен.

=Decimal_Number_Shematic

Справ. №

Отмасштабируй и размести виды в рамке, Сзади Спереди Слева
Добавь размеры
Полезные символы: ⌀
Размести десигнаторы
Убери рамки

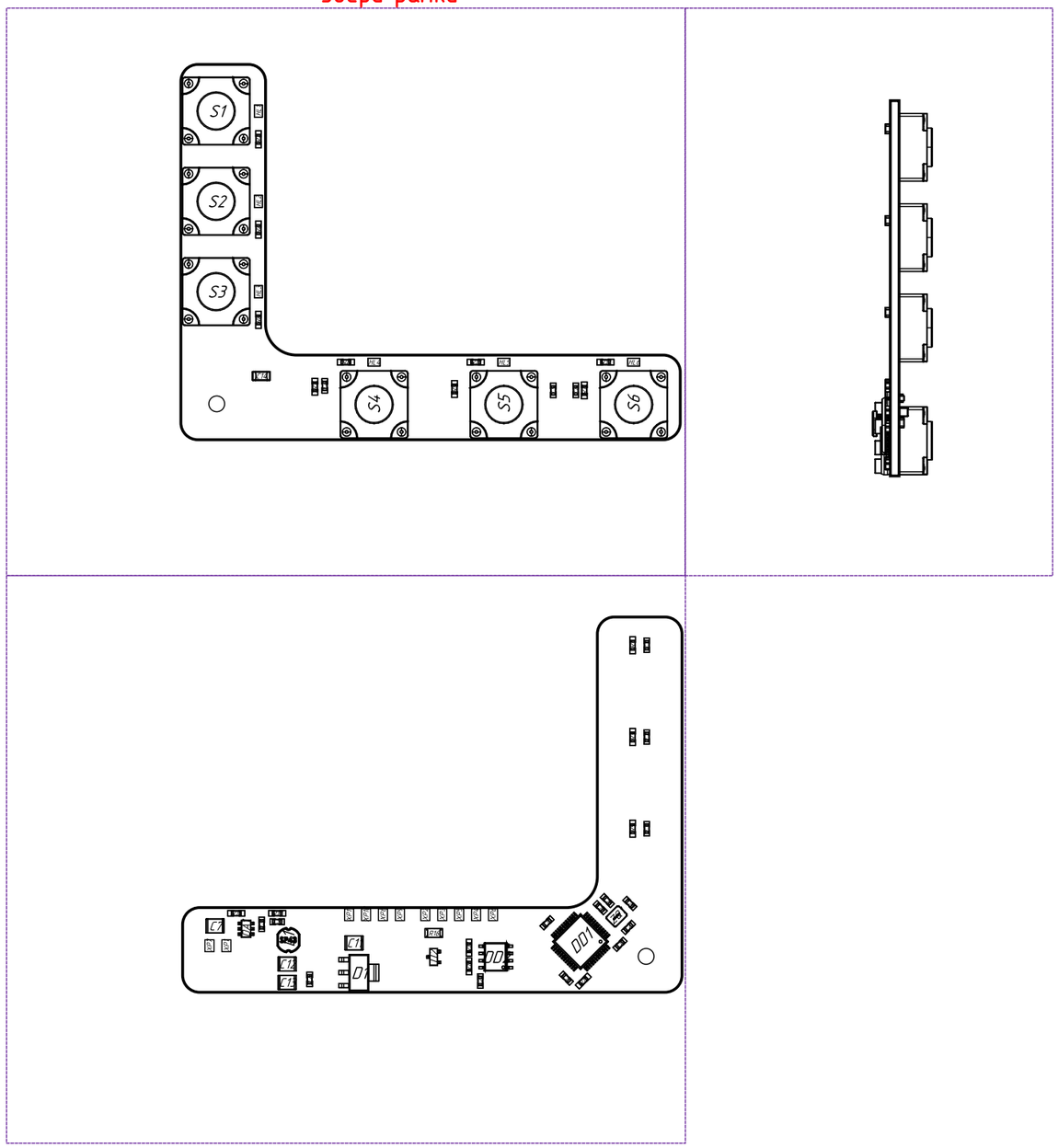

Проверь заметки
Установку ИЭТ
Финишное покрытие нужно?
Что не нужно - удали

1. Электромонтаж ИЭТ выполнять согласно схеме «ГИДР.123456.020». Маркировка элементов показана условно.
2. Установку ИЭТ производить по ГОСТ 29137- 97:
   - DA1, DD1 - DD7 - вариант 360.18.1101.07.00;
   - SB1, SA1 - SA3, GB1 - вариант 330.00.0000.00.00;
3. Пайку в сквозные отверстия выполнять по ГОСТ Р МЭК 61192-3-2010.
   Поверхностный монтаж выполнять в соответствии с ГОСТ Р МЭК 61191-1-2017 припоем ПОС-61 по ГОСТ 21930-76 , флюсом типа ФКСп по ТУ 13-4000177 - 154-83
4. После сборки изделие промыть по ГОСТ Р 70798-2023 в ультразвуковой очистительной ванне с изопропиловым спиртом по ГОСТ 18300-87
5. Контроль паяных соединений производить визуально-оптическим методом с 56 кратным увеличением по ГОСТ 24715-81 .
6. Функциональный контроль выполнить в соответствии с ГОСТ Р 55744-2013.
7. Изображения установок компонентов выполнены с отступлением от масштаба.
8. Печатные проводники условно не показаны.
9. Остальные технические требования по ОСТ4 ГО.070.015-75

Размести тут виды компонентов, под которые нет вариант размещения в ГОСТ 29137- 97

Проверь рамку

					ГИДР.123456.020-01.01 СБ		
Изм.	Лист	№ докум.	Подп.	Дата	Плата экрана	Лит.	Масса	Масштаб
Разраб.		Соловьев М.		07.10.2025				1:1
Проверил					Сборочный чертеж	Лист	Листов 1
Т. контр.							
Н. контр.						ГИДРОНАВТИКА МГТУ ИМ. Н.Э. БАУМАНА	
Утв.							

Подп. и дата

Инв. № дубл.

Взам. инв. №

Подп. и дата

Инв. № подл.

Копировал

Формат А3