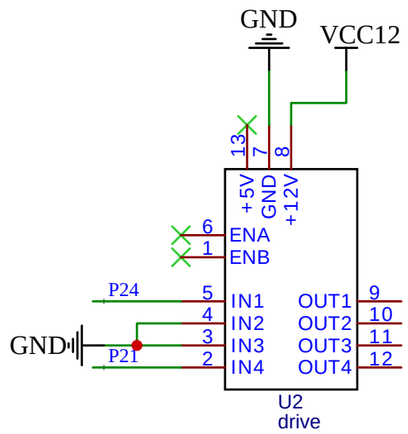

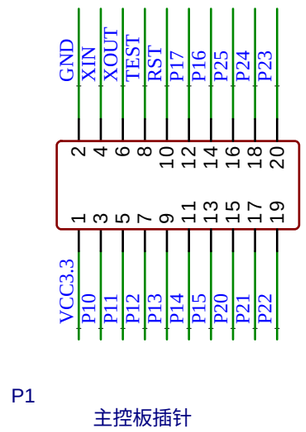

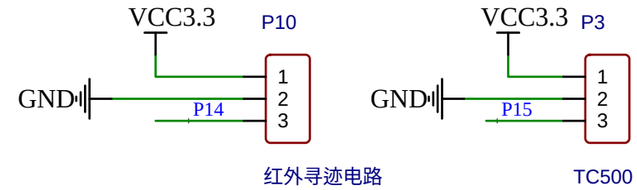

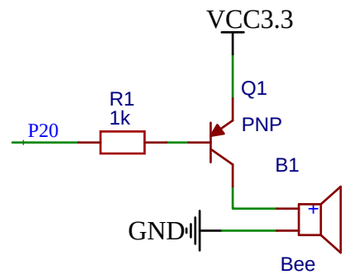

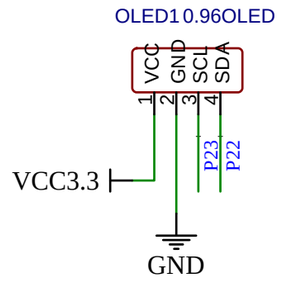

OLED显示电路

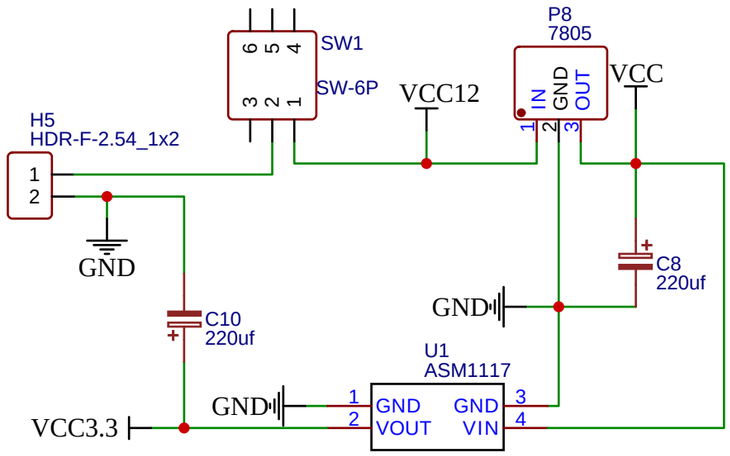

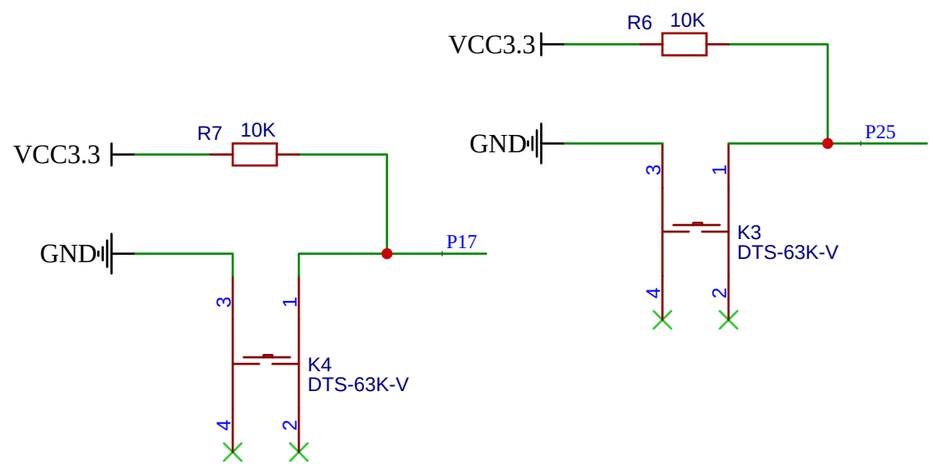

TITLE: 实训智能小车	REV: 1.0
Company: xmu	Sheet: 1/1
Date: 2021-06-08 Drawn By: dzsxjd	