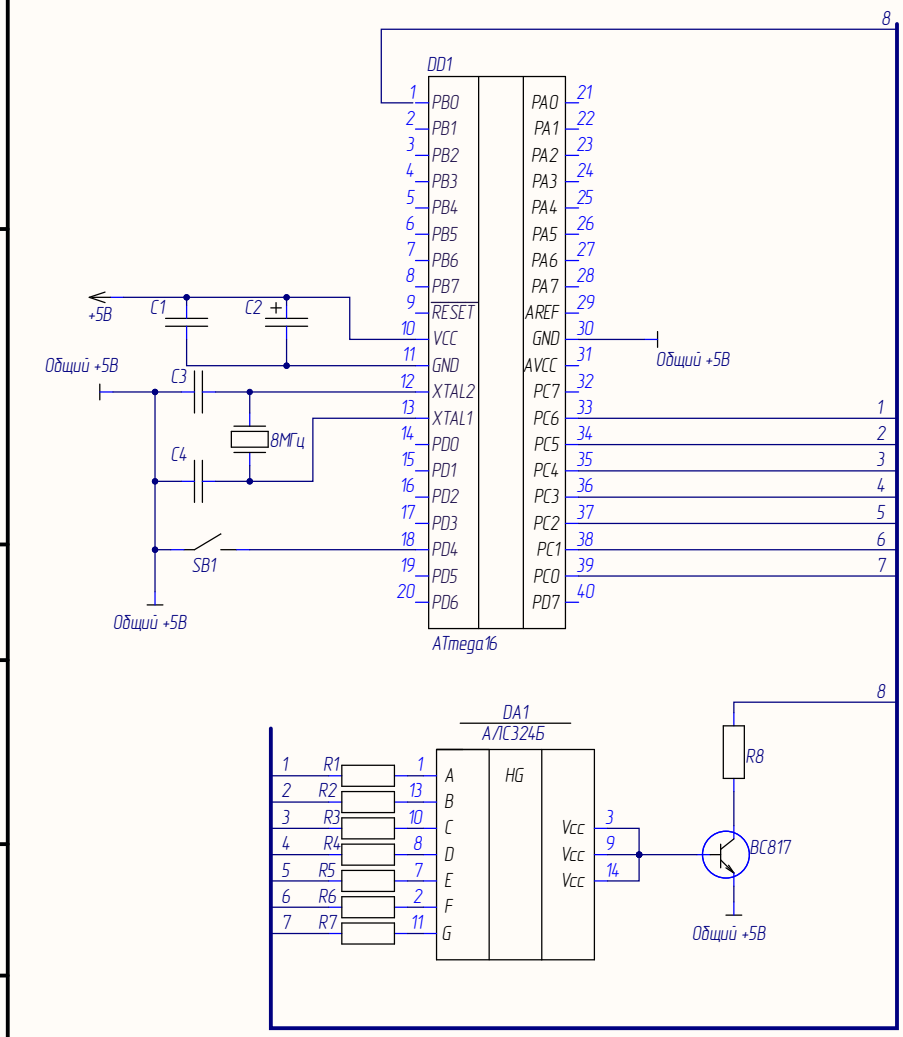

Изм.	Лист	№ докум.	Подп.	Дата	АБВГ.123456.00133
Разраб.		Ионин Д.А.			Схема управления счетчиком Схема электрическая принципиальная
Пров.		Мещерякова Р.И.			
Т.контр.					
Нач. отд.					
Н.контр.					
Утв.					

Лит.	Масса	Масштаб
Лист 1	Листов 1	

МГТУ им Н.Э. Баумана
Группа СМ11-61Б

Перв. примен. АБВГ.123456.000

Справ. №

Подп. и дата

Инв. № дубл.

Взам. инв. №

Подп. и дата

Инв. № подл.

Копировал

Формат А4