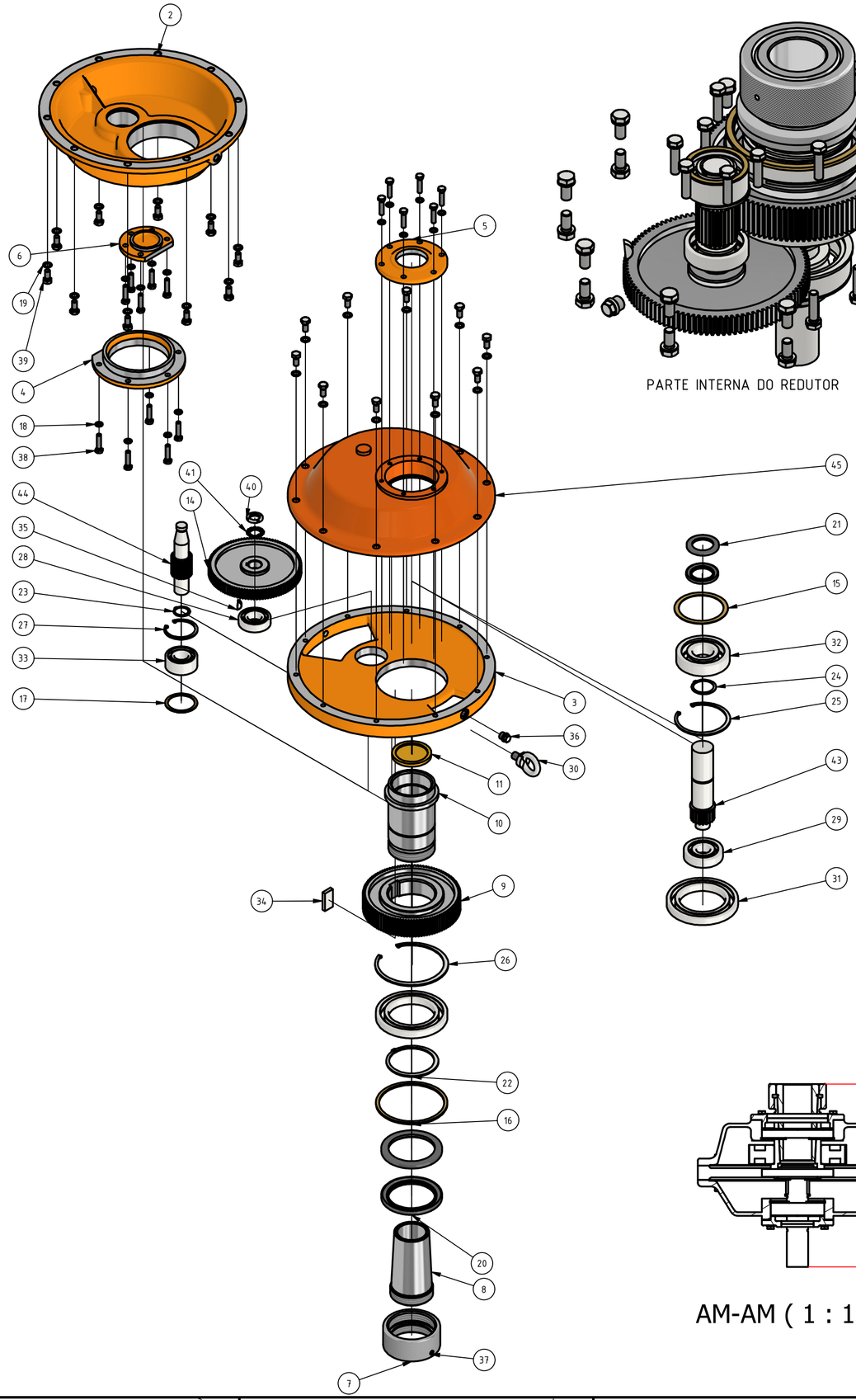

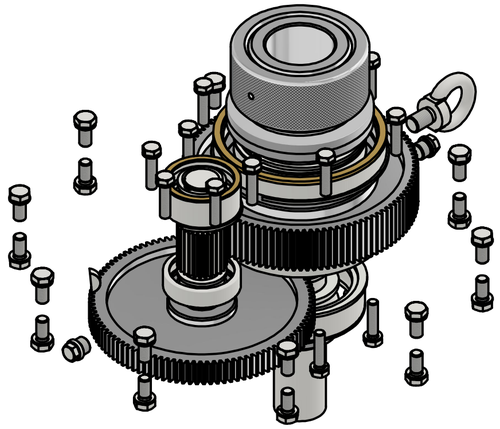

PARTE INTERNA DO REDUTOR

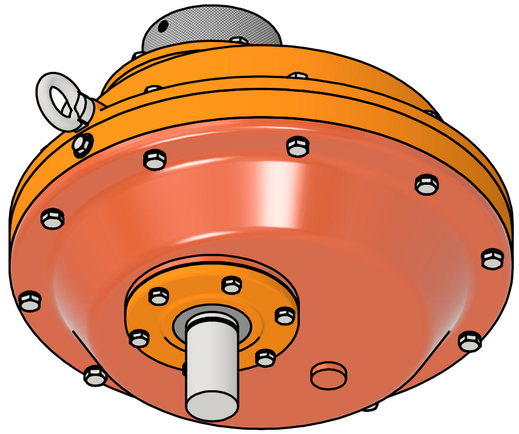

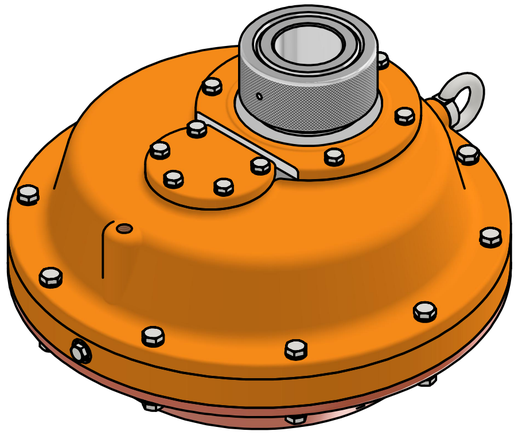

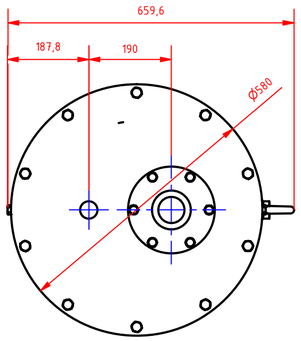

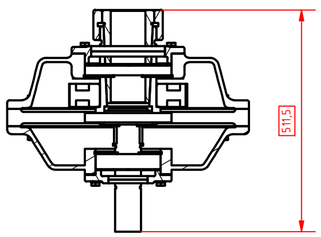

AM-AM (1 : 10)

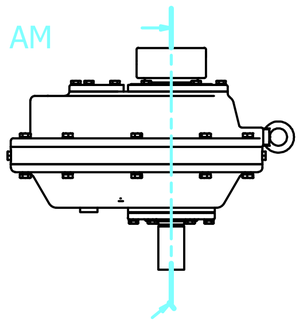

PARTS LIST

ITEM	QTY	PART NUMBER	DESCRIPTION
2	1	Carcaça Traseira	
3	1	Carcaça Principal	
4	1	Flange A	
5	1	Flange B	
15	1	Arruela	
6	1	Flange C	
16	1	Arruela	
17	1	Arruela	
7	1	Luva	
8	1	Cone	
9	1	Corôa de Entrada	
10	1	Eixo	
11	1	Encosto	
14	1	Corôa de Saída	
18	16	Arruela	DIN 128 - A12
27	1	Anel elástico	DIN 472 - 90 x 4
30	1	Parafuso de olhal	DIN 580 - M20 x 30
32	1	Rolamento fixo de esferas	DIN 625 T1 - 6412 - 60 x 150 x 35
33	1	Rolamento de contacto angular	DIN 628 T3 - 3308 - 40 x 90 x 36,4
36	2	Bujão	DIN 910 - M20 x 2
37	1	Parafuso sem cabeça	DIN 913 - M10 x 20
38	16	Parafuso de cabeça hexagonal	DIN 933 - M12 x 50
40	1	Porca de eixo	DIN 981 - KM 6
41	1	Porca de eixo	DIN 981 - MB6
21	2	Retentor	DIN 3760 - AS - 60 x 90 x 8 - NBR
29	1	Rolamento de rolos cilíndricos	DIN 5412 SKF - SKF NUP 408
34	1	Chaveta	DIN 6885 B B 32 x 18 x 90
35	1	Chaveta-Disco	DIN 6888 - 10 x 11l
26	1	Anel elástico	DIN 472 - 200 x 4
25	1	Anel elástico	DIN 472 - 150 x 4
20	2	Retentor	DIN 3760 - AS - 130 x 170 x 12 - NBR
28	1	Rolamento de rolos cilíndricos	DIN 5412 SKF - SKF NUP 308 EC.
39	20	Parafuso de cabeça hexagonal	DIN 933 - M14 x 30
19	20	Arruela	DIN 128 - A14
22	1	Anel elástico	DIN 471 - 130 x 4
23	1	Anel elástico	DIN 471 - 40 x 1,75
24	1	Anel elástico	DIN 471 - 60 x 2
31	2	Rolamento fixo de esferas	DIN 625 T1 - 16026 - 130 x 200 x 22
43	1	Spur Gear1	
44	1	Spur Gear1	
45	1	CARCAÇA FRONTAL	

DESENHO:

PEÇA N.:

MODALIDADE: MECHANICAL ENGINEERING DESIGN - CAD

VOLUME APROX.

FOLHA: | REVISAO: | UNIDADE: | ESCALA: | DATA:

DESENHADO POR: PEDRO S. R. OLIVEIRA