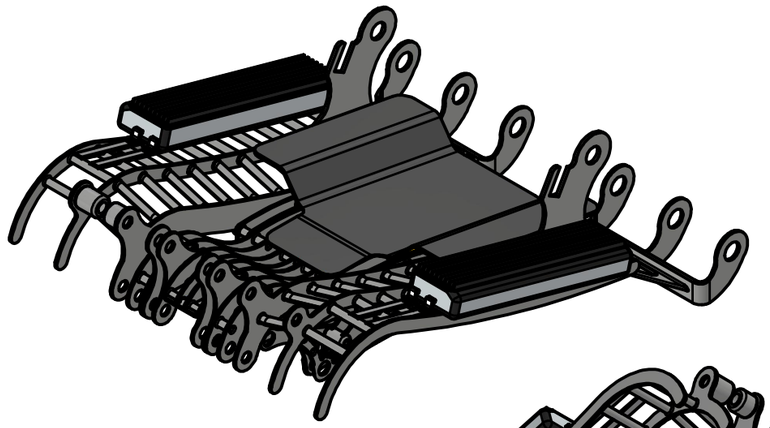

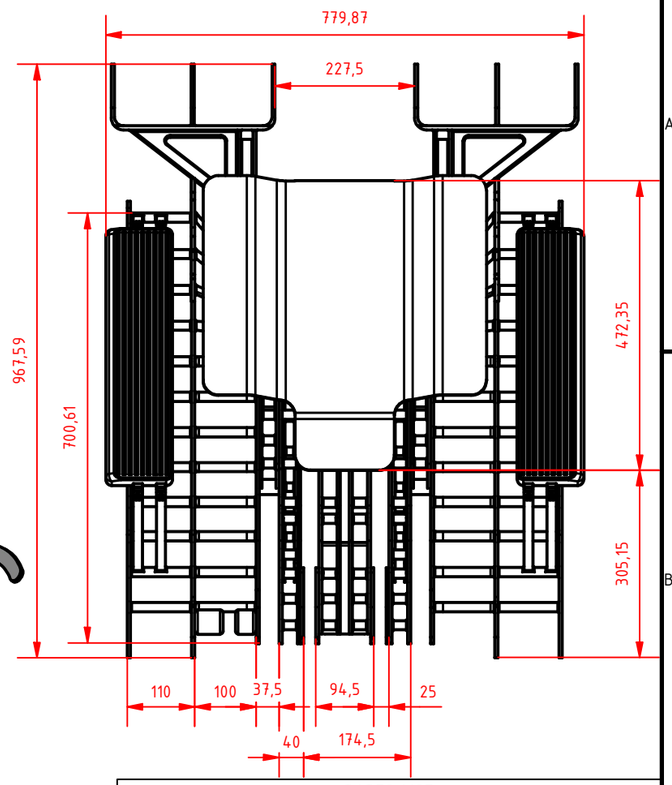

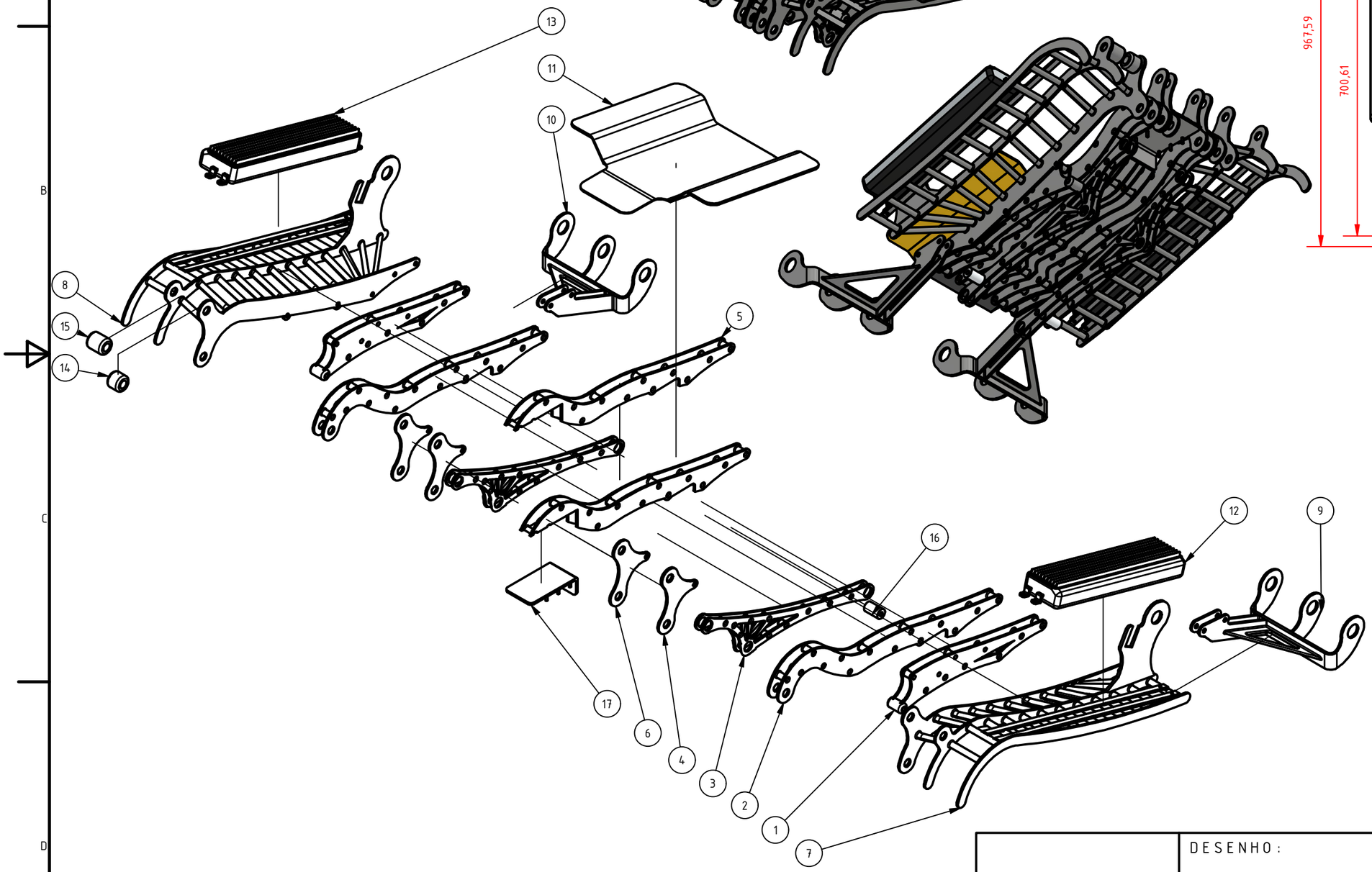

PARTS LIST			
ITEM	QTY	PART NUMBER	DESCRIPTION
1	2	CG-211-01	
2	2	CG-211-02	
3	2	CG-211-03	
4	2	CG-211-04	
5	2	CG-211-07	
6	2	CG-211-10	
7	1	CG-211-12	
8	1	CG-211-13	
9	1	CG-211-14	
10	1	CG-211-15	
11	1	CG-211-16	
12	1	CG-211-17	
13	1	CG-211-18	
14	1	CG-211-19	
15	1	CG-211-20	
16	2	CG-211-21	
17	1	CG-211-22	

DESENHO:

PEÇA N.:

MODALIDADE: MECHANICAL ENGINEERING DESIGN - CAD

VOLUME APROX.

FOLHA: | REVISAO: | UNIDADE: | ESCALA; | DATA:

DESENHADO POR: PEDRO S. R. OLIVEIRA