ACT

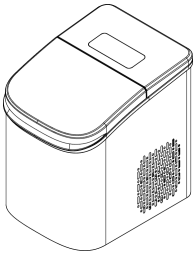

MODEL IMT050

# MACCHINA PER IL GHIACCIO

MANUALE D'USO

Leggere attentamente questo manuale prima dell'uso e conservarlo per riferimento futuro.
Tutte le illustrazioni di prodotti e accessori in questo manuale sono solo a scopo di riferimento. A causa di aggiornamenti e miglioramenti del prodotto, il prodotto reale potrebbe differire leggermente dalle illustrazioni.

# INDICE

01 Istruzioni di sicurezza 3
02 Suggerimenti per l'uso del prodotto 5
03 Struttura del prodotto 6
04 Funzioni del prodotto 7
05 Specifiche 8
06 Guida al funzionamento 9
07 Risoluzione dei problemi 10
08 Manutenzione 11
09 Installazione, Trasporto, Stoccaggio e Smaltimento 12
10 Informazioni su marchio e garanzia 13

# 01 ISTRUZIONI DI SICUREZZA

Per la vostra sicurezza, leggere tutte le istruzioni contenute in questo manuale prima di utilizzare questo apparecchio elettrico e rispettare sempre le seguenti precauzioni:

**AVVERTENZA**

- Questo apparecchio è destinato esclusivamente all'uso domestico. Non utilizzare per scopi diversi da quelli previsti.
- Non permettere ai bambini di giocare con l'apparecchio o il cavo di alimentazione. Bambini, persone con mobilità ridotta o limitazioni cognitive devono utilizzarlo sotto la supervisione di un adulto.
- Le parti piccole possono rappresentare un rischio di soffocamento. Tenere lontano dai bambini.
- Non utilizzare l'apparecchio in ambienti con elevata umidità o temperatura. Non utilizzare mai in presenza di gas infiammabili o esplosivi.
- Verificare che la tensione di alimentazione corrisponda a quella indicata sulla targhetta dell'apparecchio.
- Dopo l'uso, scollegare l'alimentazione.
- Quando si scollega, afferrare la spina stessa; non tirare il cavo di alimentazione.
- Non immergere l'apparecchio o il cavo di alimentazione in acqua o altri liquidi.
- Il cavo di alimentazione deve essere collegato direttamente a una presa elettrica conforme.
- In caso di danni alla spina, al cavo o all'apparecchio, cessare immediatamente l'uso e contattare il produttore o un centro assistenza autorizzato. Non riparare da soli.
- Non lasciare il cavo di alimentazione pendere dal bordo del piano; i bambini potrebbero tirarlo.
- Non toccare mai le parti elettriche dell'apparecchio con le mani bagnate o a piedi nudi.
- L'alimentazione deve essere dotata di un interruttore differenziale (RCD/salvavita).
- La presa deve essere conforme alle normative locali. Le norme di sicurezza richiedono la messa a terra obbligatoria del prodotto.
- Prima della pulizia, manutenzione o sostituzione delle parti, scollegare sempre l'alimentazione.
- Non inserire mai cacciaviti o altri oggetti nelle aperture di ventilazione.
- Solo tecnici autorizzati possono smontare, ispezionare o riparare questo prodotto.
- In caso di incendio, non utilizzare acqua; utilizzare un estintore a CO2.
- Non utilizzare mezzi meccanici o metodi diversi da quelli raccomandati dal produttore per accelerare lo sbrinamento.
- Non danneggiare il circuito del refrigerante.
- Avvertenza: materiali infiammabili; rischio di incendio.
- I rifiuti di refrigerante devono essere smaltiti presso un centro autorizzato. Tenere lontano da fiamme libere.
- Non conservare bombolette aerosol o sostanze esplosive con propellenti infiammabili all'interno del prodotto.
- Mantenere libere tutte le aperture di ventilazione. Tenere il prodotto lontano da fonti di calore o generatori di vapore.

# 01 ISTRUZIONI DI SICUREZZA (SEGUITO)

**ATTENZIONE**

- Mantenere il prodotto in posizione verticale durante il trasporto. L'inclinazione può causare danni.
- Dopo il trasporto, lasciare riposare l'apparecchio per 4 ore affinché il refrigerante si stabilizzi prima dell'accensione.
- Indossare guanti durante la manutenzione del motore o del sistema di refrigerazione.
- Non ostruire le aperture di ventilazione per garantire il corretto funzionamento.
- Non collocare oggetti non alimentari nella camera del prodotto.
- Questo prodotto è destinato esclusivamente all'uso interno.
- Questo prodotto è progettato per produrre ghiaccio dall'acqua potabile. Non utilizzare per altri scopi.

**NOTA**

- Il livello di rumore del prodotto è inferiore a 50 dB(A).
- La classe climatica di questo prodotto è SN, adatta per temperature ambiente di 10°C-32°C / 50°F-89.6°F.

# 02 SUGGERIMENTI PER L'USO DEL PRODOTTO

## POSIZIONAMENTO E PRIMO UTILIZZO

- Posizionare il prodotto su un piano di lavoro robusto, piano e asciutto.
- Assicurare almeno 120 mm (4,7") di spazio di ventilazione su tutti i lati.
- Tenere lontano da fonti di calore (forni, piani cottura, ecc.) e dalla luce solare diretta.
- Eseguire un ciclo di pulizia prima del primo utilizzo (vedere CAP.08).
- I primi 5 cicli di produzione fanno parte della fase di raffreddamento. Cubetti inizialmente più piccoli sono normali.

## QUALITÀ DELL'ACQUA

- Utilizzare acqua potabile per la produzione di ghiaccio. Più pura è l'acqua, più trasparente sarà il ghiaccio.
- Per una trasparenza ottimale, utilizzare acqua con basso contenuto di minerali (TDS < 200 mg/L).
- Fonti adatte: acqua purificata, acqua filtrata a osmosi inversa, acqua profondamente filtrata, acqua minerale a basso TDS.
- **NON** utilizzare: bevande colorate, aromatizzate, gassate o sature di gas (tè, succo, caffè, latte, bibite, ecc.); possono contaminare o danneggiare il prodotto.

## INDICAZIONI D'USO

- Rimuovere tutti i materiali di imballaggio, pulire l'interno con un panno umido e asciugare accuratamente.
- Quando il cestello del ghiaccio è pieno, l'unità si mette automaticamente in pausa e segnala la condizione.
- Non è possibile produrre più dimensioni contemporaneamente, ma è possibile cambiare dimensione durante il funzionamento.
- Una leggera opacità del ghiaccio durante l'uso continuo è normale e dipende da acqua, temperatura e ambiente.

# 03 STRUTTURA DEL PRODOTTO

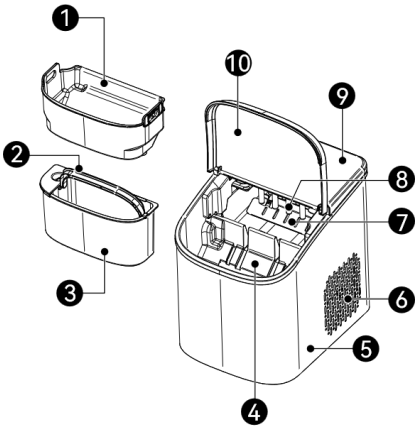


| N. | NOME | N. | NOME |
|---|---|---|---|
| 1 | Coperchio | 5 | Maniglia del serbatoio |
| 2 | Cestello del ghiaccio | 6 | Pannello di controllo |
| 3 | Stampo per il ghiaccio | 7 | Tappo di scarico |
| 4 | Serbatoio dell'acqua | | |

# 04 FUNZIONI DEL PRODOTTO

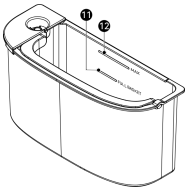


FIG. 2 - PANNELLO DI CONTROLLO

| N. / PULSANTE | DESCRIZIONE |
|---|---|
| 1 **Power** Accensione | Premere per accendere; tenere premuto per spegnere. |
| 2 **Make Ice** Fai ghiaccio | Seleziona la dimensione (S / M / L); la macchina si avvia automaticamente. |
| 3 **Clean** Pulizia | Avviare il ciclo di pulizia automatica. |
| 4 **ICE FULL** GHIACCIO PIENO | Spia (verde) — cestello pieno; la macchina si mette in pausa. |
| 5 **ADD WATER** AGGIUNGERE ACQUA | Spia (rosso) — serbatoio scarso; la macchina si mette in pausa; rifornire subito. |

# 05 SPECIFICHE TECNICHE

| PARAMETRO | SPECIFICA |
|---|---|
| Tensione | 220~240 Vac |
| Frequenza | 50 Hz |
| Potenza produzione ghiaccio | 110 W |
| Potenza sbrinamento | 130 W |
| Dimensioni (L×P×A) | 235 × 305 × 321 mm |
| Peso netto | 7 kg / 15.4 lb |
| Capacità ghiaccio (24h) | 6.9~7.4 kg |
| Scarico | Scarico manuale |
| Ghiaccio S | Φ19 × 24 mm |
| Ghiaccio M | Φ21 × 25 mm |
| Ghiaccio L | Φ22 × 27 mm |
| Distanza ventilazione | ≥ 120 mm / 4.7" |
| Refrigerante | R600a |
| Capacità serbatoio | MAX 1.0 L / MIN 0.75 L |
| Ciclo ghiaccio | S: 9pcs/8min, M: 9pcs/10min, L: 9pcs/11.5min |
| Ambiente operativo | 5~32℃, ≤85% RH |
| Livello rumore | ≤ 50 dB(A) |

# 06 GUIDA AL FUNZIONAMENTO

## PRODUZIONE DEL GHIACCIO

1. Rimuovere il serbatoio dell'acqua, riempire con acqua potabile fino alla linea dell'acqua e riposizionarlo nell'unità.
2. Collegare il cavo di alimentazione. Premere il pulsante **Power**; l'indicatore si illumina in bianco e l'unità si accende.
3. Premere il pulsante **Produzione ghiaccio** per selezionare la dimensione (S / M / L). L'unità inizia a produrre ghiaccio automaticamente.
4. Attendere la formazione del ghiaccio. I cubetti a proiettile cadranno automaticamente nel cestello del ghiaccio.
5. Aprire il coperchio, rimuovere il cestello del ghiaccio e raccogliere il ghiaccio. Riposizionare il cestello e l'unità riprende automaticamente.

**AVVISO**

- Premere **Produzione ghiaccio** durante il funzionamento per cambiare la dimensione del ghiaccio.
- Tenere premuto **Power** per interrompere la produzione e spegnere l'unità.
- Quando il cestello è pieno, l'indicatore **GHIACCIO PIENO** si illumina in verde e l'unità si mette in pausa. Rimuovere il ghiaccio o attendere che si sciolga; l'unità riprende automaticamente.
- Quando il serbatoio è basso, l'indicatore **AGGIUNGERE ACQUA** si illumina in rosso. Riempire tempestivamente.
- Non è possibile produrre più dimensioni contemporaneamente, ma è possibile cambiare dimensione durante il ciclo.
- Un'opacità occasionale durante la produzione continua è normale, dovuta alla qualità dell'acqua, alla temperatura e alle condizioni ambientali.

# 07 RISOLUZIONE DEI PROBLEMI

| PROBLEMA | POSSIBILE CAUSA | SOLUZIONE |
|---|---|---|
| L'unità non si accende | Alimentazione non collegata o presa senza corrente | Verificare il collegamento elettrico e assicurarsi che la presa funzioni. |
| Non scarica l'acqua | Tappo di scarico non rimosso o foro di scarico bloccato | Verificare che il tappo di scarico sul fondo sia rimosso; controllare eventuali ostruzioni. |
| Non produce ghiaccio | Serbatoio acqua basso (indicatore AGGIUNGERE ACQUA rosso) | Riempire il serbatoio dell'acqua fino alla linea dell'acqua. |
| Non produce ghiaccio | Lo stampo si gela solo, nessun ghiaccio (problema pompa) | Riempire l'acqua fino alla linea, lasciare riposare per 30 minuti, quindi riavviare. Controllare attraverso la finestra se l'acqua viene pompata nella vaschetta. |
| Si ferma a metà ciclo | Cestello ghiaccio pieno (indicatore GHIACCIO PIENO verde) | Rimuovere il ghiaccio o attendere che si sciolga. L'unità riprende automaticamente. |
| Si ferma a metà ciclo | Serbatoio acqua basso (indicatore AGGIUNGERE ACQUA rosso) | Riempire tempestivamente il serbatoio. L'unità riprende automaticamente. |
| Prime 5 porzioni piccole | Temperatura dell'acqua ancora alta (fase di raffreddamento) | È normale. Le dimensioni del ghiaccio aumenteranno con il diminuire della temperatura dell'acqua. |
| Qualità del ghiaccio scarsa | Ventilazione insufficiente o temperatura ambientale elevata | Assicurare almeno 120 mm di spazio su tutti i lati; spostare l'unità in un'area fresca e ventilata. |
| Ghiaccio non trasparente | Alto contenuto di minerali nell'acqua o effetti di temperatura | Utilizzare acqua purificata con TDS < 200 mg/L. Un'opacità occasionale durante l'uso continuo è normale. |

**ESCLUSIONE DI RESPONSABILITÀ**

Il produttore, i distributori e i proprietari del marchio non sono responsabili per danni o problemi di qualità derivanti da un utilizzo non conforme a questo manuale.

# 08 MANUTENZIONE

## PULIZIA AUTOMATICA (STAMPO GHIACCIO E VASCHETTA)

1. Riempire il serbatoio dell'acqua fino alla linea dell'acqua.
2. Con l'unità accesa, premere il pulsante **Pulizia**. L'indicatore si illumina in bianco e l'unità si pulisce automaticamente.
3. Al termine della pulizia, l'unità si ferma automaticamente e l'indicatore si spegne.

## SCARICO DELL'ACQUA

1. Scollegare il cavo di alimentazione e posizionare l'unità vicino a un lavandino.
2. Rimuovere il tappo di scarico dal fondo dell'unità e far defluire tutta l'acqua.
3. Una volta scaricata, riposizionare saldamente il tappo di scarico.

## MANUTENZIONE QUOTIDIANA

- Sciacquare regolarmente l'interno con acqua pulita; si consiglia una **pulizia prima di ogni utilizzo quotidiano**.
- Pulire l'esterno con un panno morbido e umido. Non utilizzare detergenti abrasivi o corrosivi.
- Seguire i passaggi di pulizia automatica per pulire lo stampo del ghiaccio e la vaschetta.
- Scollegare sempre l'alimentazione prima della manutenzione e lasciare raffreddare il prodotto.

# 09 INSTALLAZIONE, TRASPORTO, STOCCAGGIO E SMALTIMENTO

## IMBALLAGGIO E TRASPORTO

- Mantenere il prodotto bilanciato durante il trasporto per evitare ribaltamenti. L'angolo di inclinazione non deve superare 45°.
- Tenere sempre l'unità in posizione verticale durante movimentazione e trasporto per proteggere compressore e circuito refrigerante.
- Dopo il trasporto, lasciare riposare l'unità in posizione verticale per 4 ore prima dell'accensione.

## INSTALLAZIONE

- Installare il prodotto su una superficie piana, stabile e asciutta. Non utilizzarlo inclinato.
- Non trascinare o forzare il prodotto durante il posizionamento per evitare ribaltamenti o danni ai componenti.
- Mantenere almeno 120 mm (4,7") di distanza da pareti e altri oggetti per ventilazione e accesso alla manutenzione.
- Tenere il prodotto lontano da fonti di calore, vapore e luce solare diretta.

## STOCCAGGIO E SMALTIMENTO

- Prima di un lungo periodo di stoccaggio, scaricare completamente l'acqua dal serbatoio e dalla cavità interna, quindi pulire e asciugare accuratamente.
- Conservare l'unità in un ambiente asciutto e ventilato, evitando carichi pesanti o esposizione all'umidità.
- Questo prodotto contiene componenti elettronici e refrigerante R600a e non deve essere smaltito con i rifiuti domestici.
- A fine vita, contattare un centro di riciclaggio autorizzato o il rivenditore e seguire le normative locali sullo smaltimento.

> **WEEE / R600A**
>
> Non danneggiare il circuito del refrigerante. Il trattamento a fine vita deve essere gestito da un servizio qualificato di riciclaggio o smaltimento per evitare rischi ambientali o di sicurezza.

# 10 INFORMAZIONI SU MARCHIO E GARANZIA

Grazie per aver acquistato il ACT Macchina per il ghiaccio. Per qualsiasi domanda, contattateci a: support@thespacetec.com | www.thespacetec.com

## INFORMAZIONI SUL MARCHIO

| | |
|---|---|
| Marchio | **ADVANCED CUISINE TECHNOLOGY PTE. LTD.** |
| Indirizzo | 60 Paya Lebar Road, #11-19 Paya Lebar Square, Singapore 409051 |
| Sito web | www.thespacetec.com |
| Assistenza clienti | support@thespacetec.com |

## PRODUTTORE AUTORIZZATO

| | |
|---|---|
| Produttore | **广州亚俊氏真空科技股份有限公司**<br>Guangzhou Argion Electric Appliance Co., Ltd. |
| Indirizzo | No. 1 Qiye Road, Nancun Town, Panyu District, Guangzhou, Guangdong, China |
| Sito web | www.argiontechnology.com |

## INFORMAZIONI SULLA GARANZIA

Questo prodotto è coperto da una **garanzia limitata di 2 anno/i**. Il servizio di sostituzione in garanzia è disponibile entro 2 anno/i dalla data di acquisto originale. Per essere idonei alla sostituzione in garanzia, è necessario:

- Aver acquistato il prodotto negli ultimi 2 anno/i.
- Disporre del numero d'ordine originale o dell'indirizzo email utilizzato al momento dell'acquisto.
- In caso di acquisto tramite un rivenditore o partner commerciale, fornire una copia della ricevuta originale.

Inviateci un'email per richiedere il servizio di garanzia: **support@thespacetec.com**

# 10 INFORMAZIONI SU MARCHIO E GARANZIA (CONT.)

## SCHEDA DI GARANZIA

| | |
|---|---|
| Nome del cliente | |
| Indirizzo | |
| Citt? / Provincia / CAP | |
| Numero di telefono | |
| Indirizzo email | |
| Data di acquisto originale | |
| Modello del prodotto | |
| Numero di serie (se applicabile) | |
| Nome del rivenditore | |