VESTA

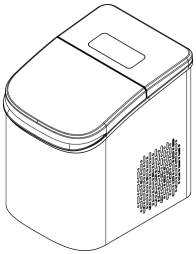

MODEL IMT050

制冰机

使用说明书

使用产品前请仔细阅读本说明书，并妥善保管。

说明书中的产品、配件等插图均为示意图，仅供参考。由于产品的更新与升级，产品实物与示意图可能略有差异，请以实物为准。

目录

01 安全须知 3
02 产品及使用提示 5
03 产品结构 6
04 产品功能 7
05 技术参数 8
06 操作指引 9
07 故障排除 10
08 维护保养 11
09 安装运输、存储与拆除 12
10 品牌与保修信息 13

01 安全须知

为了您的安全，在使用本电器产品前，请阅读本手册中的所有说明，并始终遵守以下安全预防措施：

警告 WARNING

- 本机仅供家庭使用，请勿用于其他非设计用途。
- 请勿让儿童玩耍本机或电源线。儿童、行动不便或认知受限人士应在成年人监督下使用。
- 小零件可能造成窒息危险，请勿让儿童接触。
- 请勿在高湿高温等环境使用本机，严禁在有易燃易爆气体的环境中使用。
- 请确保电源电压与机器铭牌标示一致。
- 使用后请切断电源。
- 从电源插座上拔出插头时请手握插头拔出，请勿拉扯电源线。
- 请勿将主机或电源线浸入水中或其他液体中。
- 电源线需要直接插接符合安全规范的电源插座上。
- 如发现插头、电源线或主机损坏，请立即停止使用并联系制造商或授权维修点处理，请勿自行拆修。
- 电源线请勿悬挂于台面边缘，以免儿童拉扯或意外绊倒。
- 禁止在手脚潮湿或未穿鞋的情况下触摸产品电源部件。
- 产品所连接的电源需有漏电保护装置。
- 插座必须满足当地法规要求，安全法规要求强制进行产品接地。
- 清洁、维护或更换部件时，必须切断电源。
- 切勿将螺丝刀或其它物体插入散热孔中。
- 只有授权技术人员才能进行拆机检查和维修。
- 发生火灾时，切勿浇水，请使用二氧化碳灭火器。
- 除制造商推荐的方法外，不能使用机械手段或其他方法加速除霜。
- 不要损坏制冷剂回路。
- 警告：易燃材料，存在发生火灾的风险。
- 制冷剂废料需在授权废物处理中心处理，不能靠近火源。
- 请勿在本产品中储存含有易燃推进剂的气溶胶罐等爆炸性物质。
- 保持所有通风口顺畅，保持产品远离热源或蒸汽装置。

01 安全须知（续）

注意 CAUTION

- 移动或运输产品时保持产品直立，否则可能导致产品损坏。
- 运输后需静置4小时，待冷媒稳定后再通电。
- 对电机和制冷系统进行维护时要戴手套。
- 切勿阻塞散热孔，以确保产品的良好运转。
- 请勿将非食品类物品放置于腔体中。
- 本产品仅限室内使用。
- 本产品设计为将饮用水制作成冰，请不要将本产品用于设计外用途。

提示 NOTICE

- 产品噪音等级低于50 dB(A)。
- 本产品的气候类型为SN，适合在10℃~32℃ / 50℉~89.6℉ 的环境温度中使用。

02 产品及使用提示

放置与首次使用

- 将产品放置在坚固、平坦、干燥的台面上。
- 确保产品四周留有至少 120mm（4.7"）的通风间距。
- 远离热源（烤箱、灶台等），避免阳光直射。
- 首次使用前，请先运行一次清洁程序（参见 CH.08 维护保养）。
- 首次制冰前 5 次属于水降温阶段，冰形会随水温下降逐渐增大，属正常现象。

用水要求

- 使用饮用水即可制冰，饮用水越纯净则冰越透明。
- 若想达到理想透明度，请使用矿物质含量较低的饮用水（TDS < 200mg/L）。
- 适用水源：纯净饮用水、RO反渗透处理自来水、深度过滤自来水、低TDS矿泉水。
- **禁止**使用有色、有味、有气泡或含过饱和气体的饮品（茶、果汁、咖啡、牛奶、汽水等），这些会污染甚至损坏产品。

使用提示

- 开箱后取出全部包装材料，并用湿布擦拭产品内部后再擦干。
- 子弹冰篮装满后，产品会自动暂停制冰并发出提示音。
- 三种尺寸不能同时制作，但可在制冰途中切换另一种尺寸。
- 连续制冰过程中，受水质、水温和环境温度影响，偶尔出现冰块不透明属正常现象。

03 产品结构

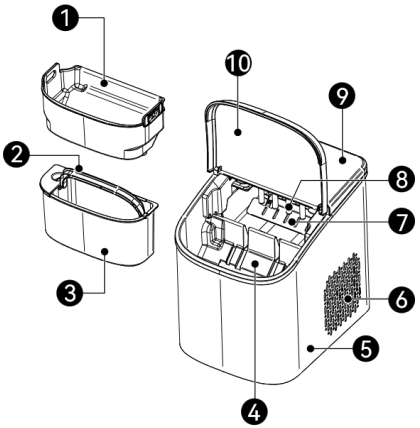

编号	名称	编号	名称
1	腔盖	5	水箱提手
2	冰篮	6	控制面板
3	制冰模具	7	排水孔
4	水箱		

04 产品功能

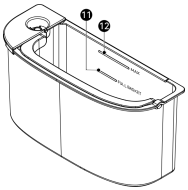

图 2 — 控制面板

NO. / 按键	功能说明
1 Power 电源	点击开机，长按关机。
2 Make Ice 制冰	切换制冰尺寸（S / M / L），选择后产品自动制冰。
3 Clean 清洁	启动自动清洁程序（清洁制冰兜和制冰模）。
4 ICE FULL 冰满	指示灯（绿灯）— 冰篮已满，产品暂停制冰。
5 ADD WATER 加水	指示灯（红灯）— 水箱缺水，产品暂停制冰，请及时补水。

05 技术参数

参数	规格
电压	220~240 Vac
频率	50 Hz
制冰功率	110 W
脱冰功率	130 W
尺寸（宽×深×高）	235 × 305 × 321 mm
净重	7 kg / 15.4 lb
24h制冰量	6.9~7.4 kg
排水方式	手动排水
冰块 S	Φ19 × 24 mm
冰块 M	Φ21 × 25 mm
冰块 L	Φ22 × 27 mm
通风间距	≥ 120 mm / 4.7"
冷媒	R600a
水箱容量	MAX 1.0 L / MIN 0.75 L
制冰周期	S: 9pcs/8min, M: 9pcs/10min, L: 9pcs/11.5min
工作环境	5~32℃, ≤85% RH
噪音	≤ 50 dB(A)

06 操作指引

制冰操作

1. 将水箱取出，加入饮用水至水位线，然后放回产品内。
2. 连接电源，点击 **Power** 按键，按键显示白灯，产品开机。
3. 点击 **Make Ice** 按键选择制冰尺寸（S / M / L），选择后产品自动开始制冰。
4. 等待制冰完成。子弹冰会自动脱落至冰篮中。
5. 打开腔盖，取出冰篮，获取冰块。将冰篮放回后，产品自动继续制冰。

> **NOTICE**
>
> - 制冰中途可点击 **Make Ice** 按键切换制冰尺寸。
> - 制冰中途可长按 **Power** 按键终止制冰并关机。
> - 冰篮装满后，**ICE FULL** 指示灯亮绿灯，产品自动暂停。取走冰块或冰融解后自动恢复制冰。
> - 水箱缺水时，**ADD WATER** 指示灯亮红灯，请及时给水箱补充水。
> - 三种尺寸不能同时制作，但可在制冰途中切换。
> - 连续制冰过程中，受水质、水温、环境温度影响，偶尔出现不透明情况属正常现象。

07 故障排除

故障现象	可能原因	解决方案
不能开机	电源未连接或插座无电	检查电源连接及插座是否正常。
不能排水	排水胶塞未松开或排水口堵塞	检查产品底部排水胶塞是否已松开；检查排水口是否堵塞。
不能制冰	水箱缺水（ADD WATER亮红灯）	给水箱加水至水位线。
不能制冰	制冰模具只结霜无法结冰（管道无法抽水）	加水至水位线，静置半小时后重新启动。观察制冰兜是否有注水，有则表示抽水泵已复位。
制冰中途停止	冰篮已满（ICE FULL亮绿灯）	取走冰块或等待冰融解，产品会自动恢复制冰。
制冰中途停止	水箱缺水（ADD WATER亮红灯）	及时给水箱补充水，产品会自动恢复制冰。
前5次冰块偏小	水温较高，处于降温阶段	属正常现象，冰形会随水温下降逐渐增大，达到标准尺寸。
制冰效果不理想	通风间距不足或环境温度过高	确保四周≥120mm间距；将产品移至阴凉通风处。
冰块不透明	水质矿物质含量高或水温/环温影响	使用TDS<200mg/L的纯净水；连续制冰偶尔不透明属正常现象。

免责声明 DISCLAIMER

如果用户不按照本手册操作产品，并对产品造成任何损坏或质量问题，工厂、经销商及品牌商将不承担任何责任。

08 维护保养

自动清洁（制冰模具和制冰兜）

1. 给水箱加水至水位线。
2. 开机状态下，点击 **Clean** 按键，按键灯亮白灯，产品自动清洁制冰兜和制冰模。
3. 清洁完成后，产品自动停止，按键灯熄灭。

排水操作

1. 断开电源，将产品放置到水槽旁。
2. 将产品底部的排水孔塞松脱，让内腔的水排干。
3. 排水完成后，将排水孔塞回原位。

日常保养

- 定期用干净的水清洗产品内部，建议**每天使用前清洗一次**。
- 用柔软湿布擦拭产品外壳，请勿使用腐蚀性清洁剂。
- 请遵循自动清洁步骤清洗制冰模具和制冰兜。
- 清洁保养前请拔掉电源，待产品冷却后再进行处理。

09 安装运输、存储与拆除

包装运输

- 运输过程中请保持平衡，防止倾翻；产品倾斜角不得大于 45°。
- 移动或运输产品时应保持直立状态，避免损坏压缩机和制冷系统。
- 运输后需静置 4 小时，待冷媒稳定后再通电。

安装

- 请将产品安装在平整、稳固、干燥的台面上，不得倾斜放置。
- 搬运时不要推拉产品，以避免倾覆或损坏部件。
- 产品四周与墙或物品之间需保持至少 120mm（4.7"）的间距，以确保通风和可维护性。
- 请远离热源、蒸汽和阳光直射环境。

存储与拆除

- 长期存放前，请排空水箱和内腔中的水，并完成清洁与擦干。
- 请将产品置于干燥、通风环境中保存，避免重压和潮湿。
- 本产品含电子元件和 R600a 制冷剂，不得与生活垃圾一同丢弃。
- 拆除或报废时，请联系授权回收机构或零售商，按当地法规进行环保处置。

> **WEEE / R600A**
>
> 请勿损坏制冷剂回路。若需要报废处理，请交由具备资质的废弃物处理机构回收，以避免对环境和人身安全造成风险。

10 品牌与保修信息

感谢您购买 Vesta 制冰机。如有任何问题，请通过以下方式联系我们：
support@vestaprecision.com | www.vestaprecision.com

品牌商信息

品牌商	**Precision Appliance Technology, Inc.**
地址	3120 139th Ave SE Suite 500, Bellevue, WA 98005, USA
网址	www.vestaprecision.com
客服邮箱	support@vestaprecision.com

授权制造商

制造商	**广州亚俊氏真空科技股份有限公司** Guangzhou Argion Electric Appliance Co., Ltd.
地址	广东省广州市番禺区南村镇启业路1号
网址	www.argiontechnology.com

保修信息

本产品提供 **2 年有限保修**。自原始购买日期起 2 年内可享受保修更换服务。要获得保修更换资格，您必须：

- 在过去 2 年内购买过产品。
- 有原始订单号或购买时使用的电子邮件。
- 如通过经销商或零售合作伙伴购买，须提供原始收据的副本。

向我们发送电子邮件申请保修服务：**support@vestaprecision.com**

10 品牌与保修信息（续）

保修卡

客户名称	
地址	
城市 / 州 / 邮政编码	
电话号码	
电子邮件地址	
原始购买日期	
产品型号	
序列号（如适用）	
商户名称	