VESTA

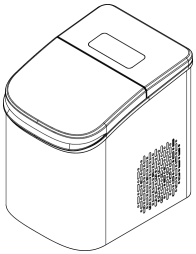

MODEL IMT050

MACCHINA PER IL GHIACCIO

MANUALE D'USO

Leggere attentamente questo manuale prima dell'uso e conservarlo per riferimento futuro.
Tutte le illustrazioni di prodotti e accessori in questo manuale sono solo a scopo di riferimento. A causa di aggiornamenti e miglioramenti del prodotto, il prodotto reale potrebbe differire leggermente dalle illustrazioni.

INDICE

01 Istruzioni di sicurezza 3
02 Suggerimenti per l'uso del prodotto 5
03 Struttura del prodotto 6
04 Funzioni del prodotto 7
05 Specifiche 8
06 Guida al funzionamento 9
07 Risoluzione dei problemi 10
08 Manutenzione 11
09 Installazione, Trasporto, Stoccaggio e Smaltimento 12
10 Informazioni su marchio e garanzia 13

01 ISTRUZIONI DI SICUREZZA

Per la vostra sicurezza, leggere tutte le istruzioni contenute in questo manuale prima di utilizzare questo apparecchio elettrico e rispettare sempre le seguenti precauzioni:

AVVERTENZA

- Questo apparecchio è destinato esclusivamente all'uso domestico. Non utilizzare per scopi diversi da quelli previsti.
- Non permettere ai bambini di giocare con l'apparecchio o il cavo di alimentazione. Bambini, persone con mobilità ridotta o limitazioni cognitive devono utilizzarlo sotto la supervisione di un adulto.
- Le parti piccole possono rappresentare un rischio di soffocamento. Tenere lontano dai bambini.
- Non utilizzare l'apparecchio in ambienti con elevata umidità o temperatura. Non utilizzare mai in presenza di gas infiammabili o esplosivi.
- Verificare che la tensione di alimentazione corrisponda a quella indicata sulla targhetta dell'apparecchio.
- Dopo l'uso, scollegare l'alimentazione.
- Quando si scollega, afferrare la spina stessa; non tirare il cavo di alimentazione.
- Non immergere l'apparecchio o il cavo di alimentazione in acqua o altri liquidi.
- Il cavo di alimentazione deve essere collegato direttamente a una presa elettrica conforme.
- In caso di danni alla spina, al cavo o all'apparecchio, cessare immediatamente l'uso e contattare il produttore o un centro assistenza autorizzato. Non riparare da soli.
- Non lasciare il cavo di alimentazione pendere dal bordo del piano; i bambini potrebbero tirarlo.
- Non toccare mai le parti elettriche dell'apparecchio con le mani bagnate o a piedi nudi.
- L'alimentazione deve essere dotata di un interruttore differenziale (RCD/salvavita).
- La presa deve essere conforme alle normative locali. Le norme di sicurezza richiedono la messa a terra obbligatoria del prodotto.
- Prima della pulizia, manutenzione o sostituzione delle parti, scollegare sempre l'alimentazione.
- Non inserire mai cacciaviti o altri oggetti nelle aperture di ventilazione.
- Solo tecnici autorizzati possono smontare, ispezionare o riparare questo prodotto.
- In caso di incendio, non utilizzare acqua; utilizzare un estintore a CO2.
- Non utilizzare mezzi meccanici o metodi diversi da quelli raccomandati dal produttore per accelerare lo sbrinamento.
- Non danneggiare il circuito del refrigerante.
- Avvertenza: materiali infiammabili; rischio di incendio.
- I rifiuti di refrigerante devono essere smaltiti presso un centro autorizzato. Tenere lontano da fiamme libere.
- Non conservare bombolette aerosol o sostanze esplosive con propellenti infiammabili all'interno del prodotto.
- Mantenere libere tutte le aperture di ventilazione. Tenere il prodotto lontano da fonti di calore o generatori di vapore.

01 ISTRUZIONI DI SICUREZZA (SEGUITO)

ATTENZIONE

- Mantenere il prodotto in posizione verticale durante il trasporto. L'inclinazione può causare danni.
- Dopo il trasporto, lasciare riposare l'apparecchio per 4 ore affinché il refrigerante si stabilizzi prima dell'accensione.
- Indossare guanti durante la manutenzione del motore o del sistema di refrigerazione.
- Non ostruire le aperture di ventilazione per garantire il corretto funzionamento.
- Non collocare oggetti non alimentari nella camera del prodotto.
- Questo prodotto è destinato esclusivamente all'uso interno.
- Questo prodotto è progettato per produrre ghiaccio dall'acqua potabile. Non utilizzare per altri scopi.

NOTA

- Il livello di rumore del prodotto è inferiore a 50 dB(A).
- La classe climatica di questo prodotto è SN, adatta per temperature ambiente di 10°C-32°C / 50°F-89.6°F.

02 SUGGERIMENTI PER L'USO DEL PRODOTTO

POSIZIONAMENTO E PRIMO UTILIZZO

- Posizionare il prodotto su un piano di lavoro robusto, piano e asciutto.
- Assicurare almeno 120 mm (4,7") di spazio di ventilazione su tutti i lati.
- Tenere lontano da fonti di calore (forni, piani cottura, ecc.) e dalla luce solare diretta.
- Eseguire un ciclo di pulizia prima del primo utilizzo (vedere CAP.08).
- I primi 5 cicli di produzione fanno parte della fase di raffreddamento. Cubetti inizialmente più piccoli sono normali.

QUALITÀ DELL'ACQUA

- Utilizzare acqua potabile per la produzione di ghiaccio. Più pura è l'acqua, più trasparente sarà il ghiaccio.
- Per una trasparenza ottimale, utilizzare acqua con basso contenuto di minerali (TDS < 200 mg/L).
- Fonti adatte: acqua purificata, acqua filtrata a osmosi inversa, acqua profondamente filtrata, acqua minerale a basso TDS.
- **NON** utilizzare: bevande colorate, aromatizzate, gassate o sature di gas (tè, succo, caffè, latte, bibite, ecc.); possono contaminare o danneggiare il prodotto.

INDICAZIONI D'USO

- Rimuovere tutti i materiali di imballaggio, pulire l'interno con un panno umido e asciugare accuratamente.
- Quando il cestello del ghiaccio è pieno, l'unità si mette automaticamente in pausa e segnala la condizione.
- Non è possibile produrre più dimensioni contemporaneamente, ma è possibile cambiare dimensione durante il funzionamento.
- Una leggera opacità del ghiaccio durante l'uso continuo è normale e dipende da acqua, temperatura e ambiente.

03 STRUTTURA DEL PRODOTTO

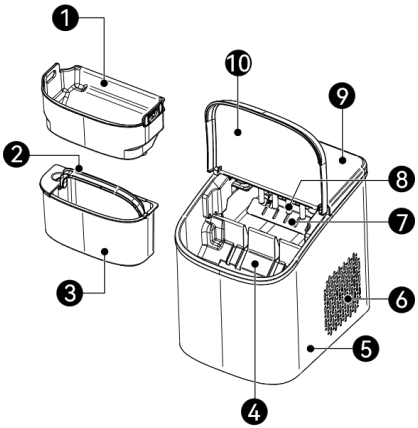

N.	NOME	N.	NOME
1	Coperchio	5	Maniglia del serbatoio
2	Cestello del ghiaccio	6	Pannello di controllo
3	Stampo per il ghiaccio	7	Tappo di scarico
4	Serbatoio dell'acqua		

04 FUNZIONI DEL PRODOTTO

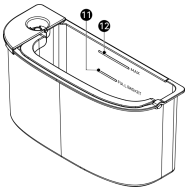

FIG. 2 - PANNELLO DI CONTROLLO

N. / PULSANTE	DESCRIZIONE
1 Power Accensione	Premere per accendere; tenere premuto per spegnere.
2 Make Ice Fai ghiaccio	Seleziona la dimensione (S / M / L); la macchina si avvia automaticamente.
3 Clean Pulizia	Avviare il ciclo di pulizia automatica.
4 ICE FULL GHIACCIO PIENO	Spia (verde) — cestello pieno; la macchina si mette in pausa.
5 ADD WATER AGGIUNGERE ACQUA	Spia (rosso) — serbatoio scarso; la macchina si mette in pausa; rifornire subito.

05 SPECIFICHE TECNICHE

PARAMETRO	SPECIFICA
Tensione	220~240 Vac
Frequenza	50 Hz
Potenza produzione ghiaccio	110 W
Potenza sbrinamento	130 W
Dimensioni (L×P×A)	235 × 305 × 321 mm
Peso netto	7 kg / 15.4 lb
Capacità ghiaccio (24h)	6.9~7.4 kg
Scarico	Scarico manuale
Ghiaccio S	Φ19 × 24 mm
Ghiaccio M	Φ21 × 25 mm
Ghiaccio L	Φ22 × 27 mm
Distanza ventilazione	≥ 120 mm / 4.7"
Refrigerante	R600a
Capacità serbatoio	MAX 1.0 L / MIN 0.75 L
Ciclo ghiaccio	S: 9pcs/8min, M: 9pcs/10min, L: 9pcs/11.5min
Ambiente operativo	5~32℃, ≤85% RH
Livello rumore	≤ 50 dB(A)

06 GUIDA AL FUNZIONAMENTO

PRODUZIONE DEL GHIACCIO

1. Rimuovere il serbatoio dell'acqua, riempire con acqua potabile fino alla linea dell'acqua e riposizionarlo nell'unità.
2. Collegare il cavo di alimentazione. Premere il pulsante **Power**; l'indicatore si illumina in bianco e l'unità si accende.
3. Premere il pulsante **Produzione ghiaccio** per selezionare la dimensione (S / M / L). L'unità inizia a produrre ghiaccio automaticamente.
4. Attendere la formazione del ghiaccio. I cubetti a proiettile cadranno automaticamente nel cestello del ghiaccio.
5. Aprire il coperchio, rimuovere il cestello del ghiaccio e raccogliere il ghiaccio. Riposizionare il cestello e l'unità riprende automaticamente.

AVVISO

- Premere **Produzione ghiaccio** durante il funzionamento per cambiare la dimensione del ghiaccio.
- Tenere premuto **Power** per interrompere la produzione e spegnere l'unità.
- Quando il cestello è pieno, l'indicatore **GHIACCIO PIENO** si illumina in verde e l'unità si mette in pausa. Rimuovere il ghiaccio o attendere che si sciolga; l'unità riprende automaticamente.
- Quando il serbatoio è basso, l'indicatore **AGGIUNGERE ACQUA** si illumina in rosso. Riempire tempestivamente.
- Non è possibile produrre più dimensioni contemporaneamente, ma è possibile cambiare dimensione durante il ciclo.
- Un'opacità occasionale durante la produzione continua è normale, dovuta alla qualità dell'acqua, alla temperatura e alle condizioni ambientali.

07 RISOLUZIONE DEI PROBLEMI

PROBLEMA	POSSIBILE CAUSA	SOLUZIONE
L'unità non si accende	Alimentazione non collegata o presa senza corrente	Verificare il collegamento elettrico e assicurarsi che la presa funzioni.
Non scarica l'acqua	Tappo di scarico non rimosso o foro di scarico bloccato	Verificare che il tappo di scarico sul fondo sia rimosso; controllare eventuali ostruzioni.
Non produce ghiaccio	Serbatoio acqua basso (indicatore AGGIUNGERE ACQUA rosso)	Riempire il serbatoio dell'acqua fino alla linea dell'acqua.
Non produce ghiaccio	Lo stampo si gela solo, nessun ghiaccio (problema pompa)	Riempire l'acqua fino alla linea, lasciare riposare per 30 minuti, quindi riavviare. Controllare attraverso la finestra se l'acqua viene pompata nella vaschetta.
Si ferma a metà ciclo	Cestello ghiaccio pieno (indicatore GHIACCIO PIENO verde)	Rimuovere il ghiaccio o attendere che si sciolga. L'unità riprende automaticamente.
Si ferma a metà ciclo	Serbatoio acqua basso (indicatore AGGIUNGERE ACQUA rosso)	Riempire tempestivamente il serbatoio. L'unità riprende automaticamente.
Prime 5 porzioni piccole	Temperatura dell'acqua ancora alta (fase di raffreddamento)	È normale. Le dimensioni del ghiaccio aumenteranno con il diminuire della temperatura dell'acqua.
Qualità del ghiaccio scarsa	Ventilazione insufficiente o temperatura ambientale elevata	Assicurare almeno 120 mm di spazio su tutti i lati; spostare l'unità in un'area fresca e ventilata.
Ghiaccio non trasparente	Alto contenuto di minerali nell'acqua o effetti di temperatura	Utilizzare acqua purificata con TDS < 200 mg/L. Un'opacità occasionale durante l'uso continuo è normale.

ESCLUSIONE DI RESPONSABILITÀ

Il produttore, i distributori e i proprietari del marchio non sono responsabili per danni o problemi di qualità derivanti da un utilizzo non conforme a questo manuale.

08 MANUTENZIONE

PULIZIA AUTOMATICA (STAMPO GHIACCIO E VASCHETTA)

1. Riempire il serbatoio dell'acqua fino alla linea dell'acqua.
2. Con l'unità accesa, premere il pulsante **Pulizia**. L'indicatore si illumina in bianco e l'unità si pulisce automaticamente.
3. Al termine della pulizia, l'unità si ferma automaticamente e l'indicatore si spegne.

SCARICO DELL'ACQUA

1. Scollegare il cavo di alimentazione e posizionare l'unità vicino a un lavandino.
2. Rimuovere il tappo di scarico dal fondo dell'unità e far defluire tutta l'acqua.
3. Una volta scaricata, riposizionare saldamente il tappo di scarico.

MANUTENZIONE QUOTIDIANA

- Sciacquare regolarmente l'interno con acqua pulita; si consiglia una **pulizia prima di ogni utilizzo quotidiano**.
- Pulire l'esterno con un panno morbido e umido. Non utilizzare detergenti abrasivi o corrosivi.
- Seguire i passaggi di pulizia automatica per pulire lo stampo del ghiaccio e la vaschetta.
- Scollegare sempre l'alimentazione prima della manutenzione e lasciare raffreddare il prodotto.

09 INSTALLAZIONE, TRASPORTO, STOCCAGGIO E SMALTIMENTO

IMBALLAGGIO E TRASPORTO

- Mantenere il prodotto bilanciato durante il trasporto per evitare ribaltamenti. L'angolo di inclinazione non deve superare 45°.
- Tenere sempre l'unità in posizione verticale durante movimentazione e trasporto per proteggere compressore e circuito refrigerante.
- Dopo il trasporto, lasciare riposare l'unità in posizione verticale per 4 ore prima dell'accensione.

INSTALLAZIONE

- Installare il prodotto su una superficie piana, stabile e asciutta. Non utilizzarlo inclinato.
- Non trascinare o forzare il prodotto durante il posizionamento per evitare ribaltamenti o danni ai componenti.
- Mantenere almeno 120 mm (4,7") di distanza da pareti e altri oggetti per ventilazione e accesso alla manutenzione.
- Tenere il prodotto lontano da fonti di calore, vapore e luce solare diretta.

STOCCAGGIO E SMALTIMENTO

- Prima di un lungo periodo di stoccaggio, scaricare completamente l'acqua dal serbatoio e dalla cavità interna, quindi pulire e asciugare accuratamente.
- Conservare l'unità in un ambiente asciutto e ventilato, evitando carichi pesanti o esposizione all'umidità.
- Questo prodotto contiene componenti elettronici e refrigerante R600a e non deve essere smaltito con i rifiuti domestici.
- A fine vita, contattare un centro di riciclaggio autorizzato o il rivenditore e seguire le normative locali sullo smaltimento.

> **WEEE / R600A**
>
> Non danneggiare il circuito del refrigerante. Il trattamento a fine vita deve essere gestito da un servizio qualificato di riciclaggio o smaltimento per evitare rischi ambientali o di sicurezza.

10 INFORMAZIONI SU MARCHIO E GARANZIA

Grazie per aver acquistato il Vesta Macchina per il ghiaccio. Per qualsiasi domanda, contattateci a: support@vestaprecision.com | www.vestaprecision.com

INFORMAZIONI SUL MARCHIO

Marchio	**Precision Appliance Technology, Inc.**
Indirizzo	3120 139th Ave SE Suite 500, Bellevue, WA 98005, USA
Sito web	www.vestaprecision.com
Assistenza clienti	support@vestaprecision.com

PRODUTTORE AUTORIZZATO

Produttore	**广州亚俊氏真空科技股份有限公司** Guangzhou Argion Electric Appliance Co., Ltd.
Indirizzo	No. 1 Qiye Road, Nancun Town, Panyu District, Guangzhou, Guangdong, China
Sito web	www.argiontechnology.com

INFORMAZIONI SULLA GARANZIA

Questo prodotto è coperto da una **garanzia limitata di 2 anno/i**. Il servizio di sostituzione in garanzia è disponibile entro 2 anno/i dalla data di acquisto originale. Per essere idonei alla sostituzione in garanzia, è necessario:

- Aver acquistato il prodotto negli ultimi 2 anno/i.
- Disporre del numero d'ordine originale o dell'indirizzo email utilizzato al momento dell'acquisto.
- In caso di acquisto tramite un rivenditore o partner commerciale, fornire una copia della ricevuta originale.

Inviateci un'email per richiedere il servizio di garanzia: **support@vestaprecision.com**

10 INFORMAZIONI SU MARCHIO E GARANZIA (CONT.)

SCHEDA DI GARANZIA

Nome del cliente	
Indirizzo	
Citt? / Provincia / CAP	
Numero di telefono	
Indirizzo email	
Data di acquisto originale	
Modello del prodotto	
Numero di serie (se applicabile)	
Nome del rivenditore	