WEVAC

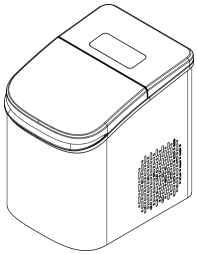

MODEL IMT050

EISWÜRFELBEREITER

BEDIENUNGSANLEITUNG

Bitte lesen Sie diese Bedienungsanleitung vor dem Gebrauch sorgfaeltig durch und bewahren Sie sie fuer spaetere Referenz auf.
Alle Abbildungen von Produkten und Zubehoer in dieser Anleitung dienen nur als Referenz. Aufgrund von Produktaktualisierungen und -upgrades koennen die tatsaechlichen Produkte leicht von den Abbildungen abweichen.

INHALT

01 Sicherheitshinweise 3
02 Produkt- und Nutzungshinweise 5
03 Produktaufbau 6
04 Produktfunktionen 7
05 Technische Daten 8
06 Bedienungsanleitung 9
07 Fehlerbehebung 10
08 Wartung 11
09 Installation, Transport, Lagerung & Entsorgung 12
10 Marken- & Garantieinformationen 13

01 SICHERHEITSHINWEISE

Zu Ihrer Sicherheit lesen Sie bitte vor der Verwendung dieses Elektrogeräts alle Anweisungen in dieser Anleitung und beachten Sie stets die folgenden Sicherheitsvorkehrungen:

WARNUNG

- Dieses Gerät ist ausschließlich für den Hausgebrauch bestimmt. Nicht für andere Zwecke verwenden.
- Kinder dürfen nicht mit dem Gerät oder dem Netzkabel spielen. Kinder, Personen mit eingeschränkter Mobilität oder kognitiven Einschränkungen dürfen das Gerät nur unter Aufsicht Erwachsener verwenden.
- Kleinteile können Erstickungsgefahr darstellen. Von Kindern fernhalten.
- Das Gerät nicht in Umgebungen mit hoher Feuchtigkeit oder Temperatur verwenden. Niemals in der Nähe von entzündlichen oder explosiven Gasen betreiben.
- Stellen Sie sicher, dass die Netzspannung mit dem Typenschild des Geräts übereinstimmt.
- Nach Gebrauch den Strom abschalten.
- Beim Herausziehen den Stecker selbst greifen — nicht am Netzkabel ziehen.
- Das Gerät oder das Netzkabel nicht in Wasser oder andere Flüssigkeiten tauchen.
- Das Netzkabel muss direkt in eine ordnungsgemäße Steckdose eingesteckt werden.
- Bei Beschädigung von Stecker, Netzkabel oder Gerät sofort die Benutzung einstellen und den Hersteller oder eine autorisierte Servicestelle kontaktieren. Nicht selbst reparieren.
- Das Netzkabel nicht über die Tischkante hängen lassen — Kinder könnten daran ziehen.
- Niemals mit nassen Händen oder barfuß die elektrischen Teile des Geräts berühren.
- Die Stromversorgung muss über einen Fehlerstromschutzschalter (FI/RCD) verfügen.
- Die Steckdose muss den örtlichen Vorschriften entsprechen. Eine Erdung des Geräts ist vorgeschrieben.
- Vor Reinigung, Wartung oder Teilewechsel immer den Netzstecker ziehen.
- Niemals Schraubendreher oder andere Gegenstände in die Lüftungsöffnungen einführen.
- Nur autorisierte Techniker dürfen das Gerät öffnen, prüfen oder reparieren.
- Im Brandfall kein Wasser verwenden — einen CO_2-Feuerlöscher benutzen.
- Zum Abtauen keine mechanischen Mittel oder andere als vom Hersteller empfohlene Methoden verwenden.
- Den Kältemittelkreislauf nicht beschädigen.
- Warnung: Brennbare Materialien — Brandgefahr.
- Kältemittelabfälle nur in zugelassenen Entsorgungszentren entsorgen. Von offenen Flammen fernhalten.
- Keine Aerosolbehälter oder explosive Stoffe mit brennbaren Treibmitteln im Gerät lagern.
- Alle Lüftungsöffnungen freihalten. Das Gerät von Wärmequellen oder Dampferzeugern fernhalten.

01 SICHERHEITSHINWEISE (FORTS.)

VORSICHT

- Das Gerät beim Transport aufrecht halten. Kippen kann zu Beschädigungen führen.
- Nach dem Transport 4 Stunden stehen lassen, damit sich das Kältemittel stabilisiert, bevor Sie das Gerät einschalten.
- Bei Wartungsarbeiten am Motor oder Kältesystem Handschuhe tragen.
- Die Lüftungsöffnungen nicht blockieren, um einen einwandfreien Betrieb zu gewährleisten.
- Keine Nicht-Lebensmittel in die Gerätekammer legen.
- Dieses Gerät ist nur für den Innenbereich bestimmt.
- Dieses Gerät ist zum Herstellen von Eis aus Trinkwasser vorgesehen. Nicht für andere Zwecke verwenden.

HINWEIS

- Der Geräuschpegel liegt unter 50 dB(A).
- Die Klimaklasse dieses Geräts ist SN, geeignet für Umgebungstemperaturen von 10°C–32°C / 50°F–89,6°F.

02 PRODUKTHINWEISE

AUFSTELLUNG & ERSTE NUTZUNG

- Das Gerät auf eine stabile, ebene und trockene Arbeitsfläche stellen.
- Mindestens 120 mm (4,7") Belüftungsabstand auf allen Seiten einhalten.
- Von Wärmequellen (Öfen, Herdplatten usw.) und direkter Sonneneinstrahlung fernhalten.
- Vor dem ersten Gebrauch einmal den Reinigungszyklus durchführen (siehe KAP.08).
- Die ersten 5 Eisbereitungszyklen sind Teil der Abkühlphase. Kleinere Eisstücke in dieser Phase sind normal.

WASSERQUALITÄT

- Verwenden Sie Trinkwasser für die Eisherstellung. Je reiner das Wasser, desto klarer das Eis.
- Für optimale Klarheit Wasser mit niedrigem Mineralgehalt verwenden (TDS < 200 mg/L).
- Geeignete Quellen: gereinigtes Wasser, RO-gefiltertes Wasser, tief gefiltertes Wasser, mineralstoffarmes Mineralwasser.
- **NICHT** verwenden: gefärbte, aromatisierte, kohlensäurehaltige oder gasgesättigte Getränke (Tee, Saft, Kaffee, Milch, Limonade usw.) — diese können das Gerät verunreinigen oder beschädigen.

NUTZUNGSHINWEISE

- Nach dem Auspacken alle Verpackungsmaterialien entfernen, das Innere mit einem feuchten Tuch auswischen und gründlich trocknen.
- Wenn der Eiskorb voll ist, pausiert das Gerät automatisch und gibt einen Hinweis aus.
- Es kann immer nur eine Eisgröße gleichzeitig produziert werden, ein Wechsel während des Betriebs ist jedoch möglich.
- Gelegentlich trübes Eis im Dauerbetrieb ist normal und hängt von Wasserqualität, Wassertemperatur und Umgebungstemperatur ab.

03 PRODUKTAUFBAU

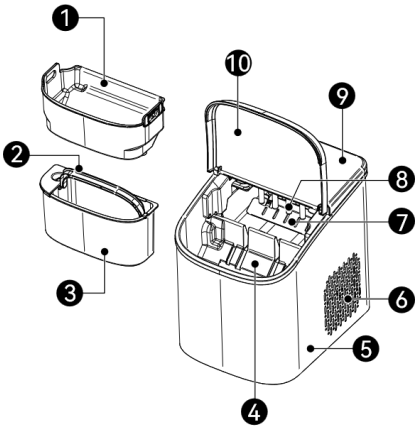

NR.	BEZEICHNUNG	NR.	BEZEICHNUNG
1	Deckel	5	Wassertankgriff
2	Eisbehälter	6	Bedienfeld
3	Eiswürfelform	7	Ablassstopfen
4	Wassertank		

04 PRODUKTFUNKTIONEN

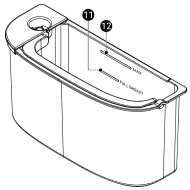

ABB. 2 — BEDIENFELD

NR. / TASTE	BESCHREIBUNG
1 **Power** Ein/Aus	Drücken zum Einschalten; lang drücken zum Ausschalten.
2 **Make Ice** Eis machen	Eisgröße wechseln (S / M / L); Gerät startet automatisch.
3 **Clean** Reinigen	Automatischen Reinigungszyklus starten.
4 **ICE FULL** EIS VOLL	Anzeige (grün) — Eisbehälter voll; Gerät pausiert.
5 **ADD WATER** WASSER NACHFÜLLEN	Anzeige (rot) — Wassertank leer; Gerät pausiert; sofort nachfüllen.

05 TECHNISCHE DATEN

PARAMETER	SPEZIFIKATION
Spannung	220~240 Vac
Frequenz	50 Hz
Eisherstellungsleistung	110 W
Abtauleistung	130 W
Abmessungen (B×T×H)	235 × 305 × 321 mm
Nettogewicht	7 kg / 15.4 lb
Eiskapazität (24h)	6.9~7.4 kg
Entwässerung	Manuelle Entwässerung
Eisgröße S	Φ19 × 24 mm
Eisgröße M	Φ21 × 25 mm
Eisgröße L	Φ22 × 27 mm
Belüftungsabstand	≥ 120 mm / 4.7"
Kältemittel	R600a
Wassertankkapazität	MAX 1.0 L / MIN 0.75 L
Eiszyklus	S: 9pcs/8min, M: 9pcs/10min, L: 9pcs/11.5min
Betriebsumgebung	5~32℃, ≤85% RH
Geräuschpegel	≤ 50 dB(A)

06 BEDIENUNGSANLEITUNG

EIS HERSTELLEN

1. Den Wassertank herausnehmen, mit Trinkwasser bis zur Markierung fuellen und wieder einsetzen.
2. Das Netzkabel einstecken. Die **Power**-Taste druecken - die Anzeige leuchtet weiss und das Geraet schaltet sich ein.
3. Die **Eis herstellen**-Taste druecken, um eine Eisgroesse (S / M / L) auszuwaehlen. Das Geraet beginnt automatisch mit der Eisherstellung.
4. Warten, bis das Eis gebildet ist. Bullet-Eis faellt automatisch in den Eiskorb.
5. Deckel oeffnen, Eiskorb herausnehmen und Eis entnehmen. Korb wieder einsetzen - das Geraet setzt automatisch fort.

HINWEIS

- Drücken Sie während des Betriebs **Eis herstellen**, um die Eisgröße zu wechseln.
- Halten Sie **Power** gedrückt, um die Eisherstellung zu stoppen und das Gerät auszuschalten.
- Wenn der Korb voll ist, leuchtet die **EIS VOLL**-Anzeige grün und das Gerät pausiert. Eis entnehmen oder schmelzen lassen — das Gerät setzt automatisch fort.
- Wenn der Tank leer ist, leuchtet die **WASSER NACHFÜLLEN**-Anzeige rot. Umgehend nachfüllen.
- Mehrere Größen gleichzeitig herstellen ist nicht möglich, aber die Größe kann während des Zyklus gewechselt werden.
- Gelegentliche Trübung bei kontinuierlicher Eisherstellung ist normal und hängt von Wasserqualität, Temperatur und Umgebungsbedingungen ab.

07 FEHLERBEHEBUNG

PROBLEM	MÖGLICHE URSACHE	LÖSUNG
Gerät schaltet sich nicht ein	Strom nicht angeschlossen oder Steckdose ohne Strom	Stromverbindung prüfen und sicherstellen, dass die Steckdose funktioniert.
Wasser läuft nicht ab	Ablassstopfen nicht entfernt oder Abläuöffnung verstopft	Prüfen, ob der Ablassstopfen an der Unterseite entfernt ist; auf Verstopfungen prüfen.
Kein Eis	Wassertank leer (WASSER NACHFÜLLEN-Anzeige rot)	Wassertank bis zur Markierung füllen.
Kein Eis	Form vereist nur, kein Eis (Pumpenproblem)	Wasser bis zur Markierung füllen, 30 Minuten stehen lassen, dann neu starten. Durch das Fenster prüfen, ob Wasser zur Schale gepumpt wird.
Stoppt mitten im Zyklus	Eiskorb voll (EIS VOLL-Anzeige grün)	Eis entnehmen oder schmelzen lassen. Das Gerät setzt automatisch fort.
Stoppt mitten im Zyklus	Wassertank leer (WASSER NACHFÜLLEN-Anzeige rot)	Wassertank umgehend nachfüllen. Das Gerät setzt automatisch fort.
Erste 5 Chargen sind klein	Wassertemperatur ist noch hoch (Abkühlphase)	Das ist normal. Die Eisgröße nimmt mit sinkender Wassertemperatur zu.
Schlechte Eisqualität	Unzureichende Belüftung oder hohe Umgebungstemperatur	Mindestens 120 mm Abstand auf allen Seiten einhalten; das Gerät an einen kühlen, gut belüfteten Ort stellen.
Eis ist nicht klar	Hoher Mineralgehalt im Wasser oder Temperatureffekte	Gereinigtes Wasser mit TDS < 200 mg/L verwenden. Gelegentliche Trübung bei kontinuierlichem Betrieb ist normal.

HAFTUNGSAUSSCHLUSS

Der Hersteller, Vertriebspartner und Markeninhaber übernehmen keine Haftung für Schäden oder Qualitätsprobleme, die durch eine nicht anleitungskonforme Bedienung verursacht werden.

08 WARTUNG

AUTOMATISCHE REINIGUNG (EISFORM & AUFFANGSCHALE)

1. Den Wassertank bis zur Markierung fuellen.
2. Bei eingeschaltetem Geraet die **Reinigen**-Taste druecken. Die Anzeige leuchtet weiss und das Geraet reinigt automatisch.
3. Nach Abschluss der Reinigung stoppt das Geraet automatisch und die Anzeige erlischt.

WASSERABLAUF

1. Netzstecker ziehen und das Geraet in die Naehe eines Spuelbeckens stellen.
2. Den Ablassstopfen an der Unterseite entfernen und das gesamte Wasser ablaufen lassen.
3. Nach dem Ablassen den Stopfen wieder fest einsetzen.

TÄGLICHE PFLEGE

- Das Innere regelmäßig mit klarem Wasser ausspülen — wir empfehlen eine **Reinigung vor jedem täglichen Gebrauch**.
- Das Äußere mit einem weichen, feuchten Tuch abwischen. Keine scheuernden oder ätzenden Reinigungsmittel verwenden.
- Befolgen Sie die automatische Reinigung, um Eisform und Auffangschale zu reinigen.
- Vor Wartungsarbeiten immer den Netzstecker ziehen und das Gerät abkühlen lassen.

09 INSTALLATION, TRANSPORT, LAGERUNG & ENTSORGUNG

VERPACKUNG & TRANSPORT

- Das Gerät während des Transports im Gleichgewicht halten. Der Neigungswinkel darf 45° nicht überschreiten.
- Das Gerät beim Tragen und Transport immer aufrecht halten, um Kompressor und Kältesystem zu schützen.
- Nach dem Transport das Gerät vor dem Einschalten 4 Stunden aufrecht stehen lassen.

INSTALLATION

- Das Produkt auf einer ebenen, stabilen und trockenen Fläche installieren. Nicht in geneigter Lage betreiben.
- Das Gerät beim Positionieren nicht ziehen oder ruckartig bewegen, um Kippen oder Bauteilschäden zu vermeiden.
- Mindestens 120 mm (4,7") Abstand zu Wänden und Gegenständen einhalten, damit Belüftung und Wartung möglich bleiben.
- Von Wärmequellen, Dampf und direkter Sonneneinstrahlung fernhalten.

LAGERUNG & ENTSORGUNG

- Vor längerer Lagerung das Wasser aus Tank und Innenraum vollständig ablassen, danach das Gerät reinigen und trocknen.
- Das Gerät trocken und gut belüftet lagern und vor Feuchtigkeit oder schweren Lasten schützen.
- Dieses Produkt enthält elektronische Bauteile und das Kältemittel R600a und darf nicht mit dem Hausmüll entsorgt werden.
- Am Ende der Nutzungsdauer eine autorisierte Recyclingstelle oder den Händler kontaktieren und die lokalen Vorschriften einhalten.

> **WEEE / R600A**
>
> Den Kältemittelkreislauf nicht beschädigen. Die Entsorgung muss über einen qualifizierten Recycling- oder Entsorgungsdienst erfolgen, um Umwelt- und Sicherheitsrisiken zu vermeiden.

10 MARKEN- UND GARANTIEINFORMATIONEN

Vielen Dank für den Kauf des WEVAC Eiswürfelbereiter. Bei Fragen kontaktieren Sie uns unter: support@wevactech.com | www.wevactech.com

MARKENINFORMATION

Marke	**WEVAC TECHNOLOGY CO., LIMITED**
Adresse	FLAT/RM 404A BEVERLEY COMMERCIAL CENTRE, 87-105 CHATHAM ROAD SOUTH, TSIM SHA TSUI, KOWLOON, HONG KONG
Webseite	www.wevactech.com
Kundendienst	support@wevactech.com

AUTORISIERTER HERSTELLER

Hersteller	**广州亚俊氏真空科技股份有限公司** Guangzhou Argion Electric Appliance Co., Ltd.
Adresse	No. 1 Qiye Road, Nancun Town, Panyu District, Guangzhou, Guangdong, China
Webseite	www.argiontechnology.com

GARANTIEINFORMATIONEN

Für dieses Produkt gilt eine **2-jährige beschränkte Garantie**. Ein Garantieaustausch ist innerhalb von 2 Jahr(en) ab dem ursprünglichen Kaufdatum möglich. Voraussetzungen:

- Der Kauf liegt nicht länger als 2 Jahr(e) zurück.
- Die ursprüngliche Bestellnummer oder die beim Kauf verwendete E-Mail-Adresse liegt vor.
- Bei Kauf über einen Händler oder Einzelhandelspartner muss eine Kopie des Originalbelegs vorgelegt werden.

Senden Sie uns eine E-Mail, um den Garantieservice zu beantragen: **support@wevactech.com**

✂

10 MARKEN- UND GARANTIEINFORMATIONEN (FORTS.)

GARANTIEKARTE

Kundenname	
Adresse	
Stadt / Bundesland / PLZ	
Telefonnummer	
E-Mail-Adresse	
Urspr?ngliches Kaufdatum	
Produktmodell	
Seriennummer (falls zutreffend)	
H?ndlername	