VESTA

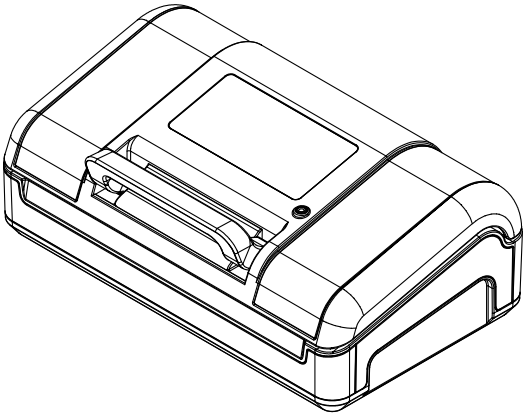

MODEL V23

真空封口机

使用说明书

使用产品前请仔细阅读本说明书，并妥善保管。

说明书中的产品、配件等插图均为示意图，仅供参考。由于产品的更新与升级，产品实物与示意图可能略有差异，请以实物为准。

目录

01 安全须知 3
02 产品及真空袋使用提示 4
03 产品结构 5
04 产品功能 6
05 技术参数 7
06 操作指引 8
07 故障排除 12
08 维护保养 15
09 真空包装特性 16
10 品牌与保修信息 18

01 安全须知

警告 WARNING

- 本机仅供家庭使用，请勿用于其他非设计用途。
- 请勿让儿童玩耍本机或电源线。儿童、行动不便或认知受限人士应在成年人监督下使用。使用期间请留意儿童，避免意外发生。
- 小零件、真空袋可能造成窒息危险，请勿让儿童接触。
- 请勿在高湿高温等环境使用本机。严禁在有易燃易爆气体的环境中使用。
- 请确保电源电压与机器铭牌标示一致。
- 机器工作时请勿离开。
- 密封完成后，密封区域温度较高，请勿触摸，以免烫伤。
- 使用后请切断电源。
- 从电源插座上拔出插头时请手握插头拔出，请勿拉扯电源线。
- 请勿将主机或电源线浸入水中或其他液体中。
- 电源线需要直接插接符合安全规范的电源插座上。
- 如发现插头、电源线或主机损坏，请立即停止使用并联系制造商或授权维修点处理，请勿自行拆修。
- 电源线请勿悬挂于台面边缘，以免儿童拉扯或意外绊倒。

注意 CAUTION

- 请妥善保管本手册。
- 本机无需添加任何润滑剂，请勿使用有机溶剂清洁。
- 长时间不使用时，请勿扣上锁扣，以免密封圈受压变形。
- 请勿将本产品与生活垃圾一同丢弃，请根据您所在地区关于电子废弃物的法规进行回收或处置。

提示 NOTICE

- 本产品适用于家庭食品保鲜用途。
- 首次使用前，请完整阅读本说明书。
- 请保留购买凭证，以便享受保修服务。

02 产品及真空袋使用提示

- 本机只适用于带有空气通道纹路的真空袋。
- 对于带有尖点或棱角的物品，需用防刺穿片、纸巾等柔软包材包裹棱角，以防刺破真空袋。
- 真空袋可用于加热或微波炉加热，但必须先在袋角剪开一个小口透气。
- 用于储存的真空袋可重复使用，但用于加热或微波加热时仅可使用一次。储存过海鲜或油腻食品的真空袋不建议重复使用。
- 放置袋子时，袋口必须平整地跨过发热器。
- 装袋时，请务必在袋口和食物之间预留至少 2 inch（5 cm）的空间。
- 装入液体、酱汁或带液体的食物时，请避免将真空袋袋口弄湿。建议装入后将袋口擦干，以免影响密封效果。
- 如果需要质地柔软、含水分多的食物在包装后保持形状，可选择冷冻后进行真空封装。
- 勿在面盖上放置重物，有可能损坏机器。

03 产品结构

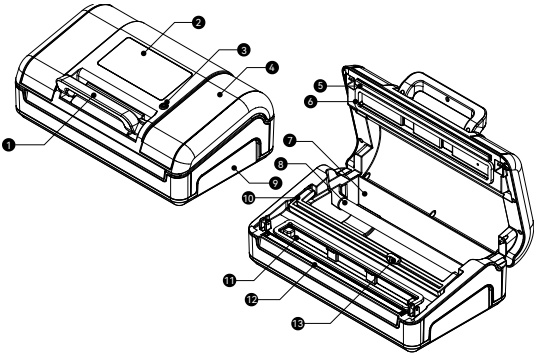

图 1 — 产品结构

编号	名称	编号	名称
1	锁扣把手	8	卷袋支撑管
2	控制面板	9	主体
3	外抽气孔	10	切袋刀支架
4	面盖	11	液体槽（下方为真空腔）
5	密封压条	12	高温胶布与发热器
6	密封圈	13	切袋刀
7	卷袋仓		

提示

工作结束后，发热器温度很高，请不要触摸，以免烫伤！

04 产品功能

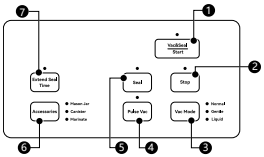

图 2 — 控制面板

NO. / BUTTON	功能说明
1 `Vac&Seal / Start` 抽气密封 / 开始	点击此按键，将执行所选模式进行工作。
2 `Stop` 停止	可以在任意工作进程中点击此按键来终止工作。
3 `Vac Mode` 真空模式选择	**Normal**（默认压力）/ **Gentle**（轻柔压力）/ **Liquid**（液体状物品）
4 `Pulse Vac` 手动抽气	长按进行手动控制抽气，松开暂停，达到所需状态后点击 Seal 密封。
5 `Seal` 密封	点击此按键，机器立即执行密封工作。
6 `Accessories` 附件类	**Mason Jar**（梅森罐）/ **Canister**（真空罐）/ **Marinate**（腌制）
7 `Extend Seal Time` 延长密封时间	在工作前点击，可延长密封时间。

05 技术参数

参数	规格
电压	220~240 Vac
频率	50 Hz
功率	190 W
泵	双泵
泵抽气压力	-958 mbar
发热丝宽度	1.8 mm × 2
最大密封袋宽	315 mm
尺寸（长×宽×高）	380 × 205 × 155 mm
重量	3.0 kg

06 操作指引

6.1 如何使用切袋刀

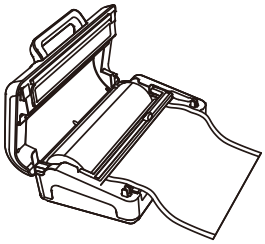

1. 打开面盖。
2. 打开切袋刀架。
3. 从卷袋上拉扯出所需长度的袋子。
4. 将切袋刀移至最左或最右边，再使刀架下压着袋子。
5. 将切袋刀下压滑动划过袋子，以进行整齐的切割。

6.2 如何使用密封功能

从卷袋中制作袋子并密封：

1. 按以上如何使用切袋刀制作出一个两端开口的袋子。
2. 将袋子的一端开口平整放入真空腔内。
3. 关闭面盖，并将把手向下压以锁紧面盖。
4. 点击 `Seal` 按键，并等待机器完成工作。

单独密封袋子：

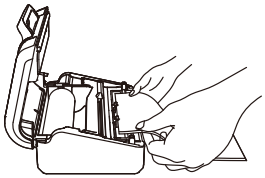

1. 将袋子放入需要封装的物品，并将袋口放入真空腔。
2. 关闭面盖，并将把手下压以锁紧面盖。
3. 点击 `Seal` 按键，并等待机器完成工作。

6.3 如何延长密封时间

> 若需延长密封时间，需在操作前点击 `Extend Seal Time` 按键，使该按键指示灯点亮。延长时间设置将持续生效。若要恢复默认密封时间，请在下一次操作前再次点击该按键。当机器进入休眠或断电重新开机，密封时间将会恢复默认设置。

注意

启用 Extend Seal Time 功能时，将暂时禁用智能密封调节功能，连续工作时每次工作间隔需大于 20s，并打开面盖以便机器散热。

06 操作指引（续）

6.4 如何使用真空密封功能

真空密封固体物品：

1. 将袋口放入真空腔。
2. 关闭面盖，并下压把手以锁紧面盖。
3. 点击 `Vac Mode` 按键选择模式：**Normal** 或 **Gentle**。
4. 点击 `Vac&Seal / Start` 按键启动工作。
5. 若需终止工作，请点击 `Stop` 按键。

> 在采用 Gentle 模式封装贵重物品前，建议先采用其它物品尝试真空后的压缩程度是否满足需求，以免压碎物品。

真空密封液体：

1. 保持袋子直立，确保液体液面始终低于发热器，液体与袋口之间建议留出 7 inch（18 cm）的空间。
2. 将袋口放入真空腔。
3. 关闭面盖，并下压把手以锁紧面盖。
4. 点击 `Vac Mode` 按键选择 **Liquid** 模式。
5. 点击 `Vac&Seal / Start` 按键启动工作。

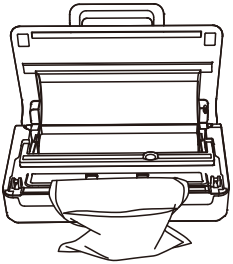

6.5 如何使用手动真空

方法一（在自动真空过程中切换至 Pulse Vac 模式）：

1. 长按 `Pulse Vac` 按键进行真空抽气。
2. 松开按键则暂停抽气。
3. 达到所需真空状态后，点击 `Seal` 按键进行密封。

方法二（直接使用 Pulse Vac 模式）：

1. 将袋口放入真空腔。
2. 关闭面盖，并下压把手以锁紧面盖。
3. 长按 `Pulse Vac` 按键进行真空抽气。
4. 松开按键则暂停抽气。
5. 达到所需真空状态后，点击 `Seal` 按键进行密封。

> 在手动真空过程中，长按按键抽气，松开暂停，此时会处于保压的状态。若 10 秒内不进行再次操作，机器将自动释放压力，并退出手动抽气模式。

06 操作指引（附件使用）

6.6 真空软管用法

- 对梅森罐适配器和带阀门拉链袋抽真空时，圆形吸嘴采用方向1。
- 对真空罐和瓶塞抽真空时，根据抽气口大小选择方向1或2。
- 真空软管扁形吸嘴3用于连接机器面盖上的外抽气口3。

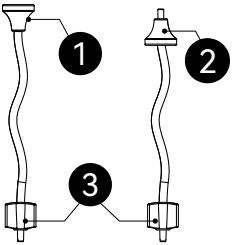

6.7 如何抽梅森罐

1. 闭合机器面盖。
2. 将罐盖放到梅森罐罐口，不需拧上螺纹盖（如有）。
3. 将适配器安装到梅森罐上。
4. 将真空软管扁形吸嘴插入机器面盖上的外抽气孔。
5. 压下把手以锁紧面盖。
6. 点击 Accessories 按键，选择 **Mason Jar**。
7. 将真空软管圆形吸嘴覆盖适配器的抽气孔，并用手轻微按压住。
8. 点击 Vac&Seal / Start 按键启动工作。
9. 工作结束，取下真空软管及适配器。

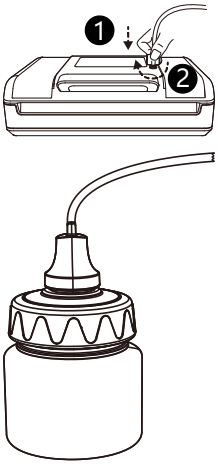

6.8 如何抽真空罐

1. 操作前，请确认真空罐与本机真空软管兼容。
2. 确认真空罐处于可抽真空（Vacuum）的状态。
3. 将真空软管扁形吸嘴插入机器面盖上的外抽气孔。
4. 压下把手以锁紧面盖。
5. 点击 Accessories 按键，选择 **Canister**。
6. 将真空软管圆形吸嘴覆盖真空罐抽气阀的抽气孔，并用手轻微压住。
7. 点击 Vac&Seal / Start 按键启动工作。
8. 工作结束，取下真空软管。

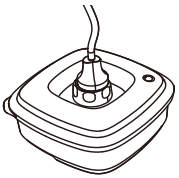

06 操作指引（续）

6.9 如何腌制

1. 将食物覆盖酱料，并放到真空罐中。
2. 确认真空罐处于可以抽真空（Vacuum）的状态。
3. 将真空软管扁形吸嘴插入机器面盖上的外抽气孔。
4. 将真空软管圆形吸嘴插入抽气阀的抽气孔。
5. 压下把手以锁紧面盖。
6. 点击 `Accessories` 按键，选择 **Canister**。
7. 点击 `Vac&Seal / Start` 启动工作。
8. 工作结束，取下真空软管。

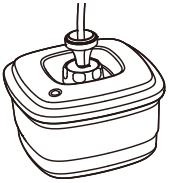

6.10 卷袋仓操作指引

- 本机器可以同时放置两卷卷袋（例如：两卷小于等于 20 feet/6m 长的卷袋）。
- 若放置单卷袋，则最长可放置 50 feet（15m）长。
- 卷袋仓可容纳 12 inch（300mm）以下宽度的卷袋。底部为宽度在 8 inch（200mm）以下的卷袋设计了专用放置槽。

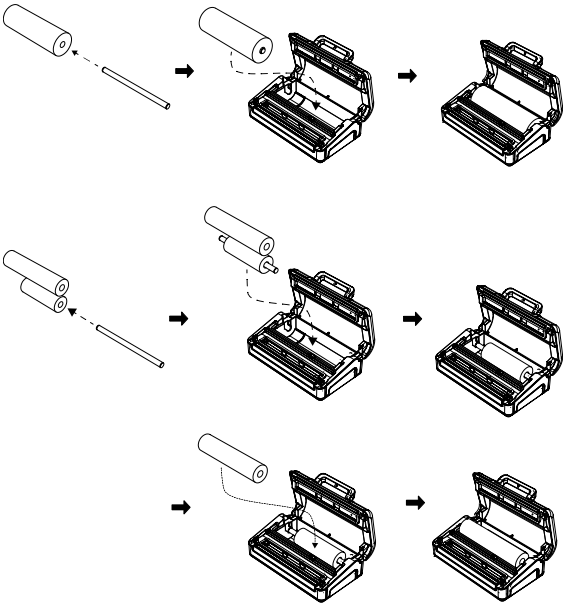

07 故障排除

故障现象	可能原因	解决方案
不能开机	电源线未正确插入电源插座	确保电源线已正确插入。
	电源线破裂或损坏	断电检查电源线，如有损坏请咨询专业人员更换。
	控制板或面板排线端子松脱	请咨询专业人员进行维修。
抽气不干净	袋子开口未全部在密封圈内	确保袋子的开口全部在下真空腔密封圈内。
	使用了非纹路真空袋	确保使用带有纹路的真空袋。
	密封圈破损、翻起或安装不正确	检查密封圈状态并正确安装。
	袋子破损或有针孔	更换新的真空袋。
	袋口有异物导致密封不完整	将袋口清洁干净后再试。
	热封时间过长导致温度过高	打开面盖，静置冷却一段时间再使用。
不能密封或密封效果不理想	袋口没有正确放到发热器上	重新放置袋口，确保平整跨过发热器。
	密封区域有水分、颗粒或碎片	清洁密封区域后重试。
	密封压条未安装	安装密封压条。
	默认密封时间不足	点击 `Extend Seal Time` 延长密封时间后重试。
真空密封后袋子漏气	高温胶布破损或脱落	及时替换高温胶布。
	发热温度异常导致袋子融化或密封不充分	参考抽气不干净和不能密封的解决方案。
	锋利物品刺穿袋子	用纸巾或防刺穿片包裹锋利边缘，使用新袋重试。

> **提示**
> 一些水果和蔬菜在包装前如果没有正确地焯熟，或者热的食物，会释放气体，导致真空袋没有收紧，此类情况属于正常表现，不属于漏气。

> 若以上故障排除方案均无法解决问题，请联系客服指引解决，请不要擅自拆卸机器。

07 故障排除（附件与报警）

故障现象	可能原因	解决方案
Accessories 模式无法抽气	真空软管扁形吸嘴未完全插入外抽气孔	用力旋转下压扁形吸嘴，使其完全插入。
	面盖把手未下压锁紧	下压把手以锁紧面盖后重试。
	密封圈或真空腔上有异物	打开面盖清除异物，闭盖重试。
错误报警（蜂鸣声长鸣 + 指示灯快闪）	按下 Vac&Seal/Start 或 Seal 后报警	检查面盖是否闭合，把手是否已下压锁紧。
	真空工作过程中连续蜂鸣	机器无法达到目标压力，检查把手锁紧及袋子是否破损，更换新袋重试。

07 故障排除（续）

如因特殊原因，导致液体进入机器内部的处理方案

液体进入真空腔中：

1. 立即关闭电源，等待至少 5 分钟，让机器发热器冷却。
2. 将液体槽取出，并清理擦干液体。
3. 将真空腔中的液体擦干。
4. 将机器底部铺垫厨房纸或托盘，重新通电。
5. 合上面盖，长按 `Pulse Vac` 按键抽气 20 秒，然后点击 `Stop` 排气，重复 5 次，让内部管道的液体排出。
6. 打开面盖，在机器底部铺垫厨房纸或托盘，将机器放置于通风处晾干 48 小时，期间不要翻倒机器。

液体进入发热器：

1. 请勿翻倒机器，关闭电源，等待 10 分钟，让发热器冷却及内部液体排出。
2. 清理和擦干机器接水盘、真空腔、底部的液体。
3. 打开面盖，在机器底部铺垫厨房纸或托盘，将机器放置于通风处晾干 24 小时，期间不要翻倒机器。
4. 将机器底部铺垫厨房纸或托盘，重新通电。
5. 合上面盖，长按 `Pulse Vac` 按键抽气 20 秒，然后点击 `Stop` 排气，重复 5 次，让内部管道的液体排出。
6. 打开面盖，在机器底部铺垫厨房纸或托盘，将机器放置于通风处晾干 48 小时，期间不要翻倒机器。

注意

如果长期不清洁，内部管道可能会堵塞，影响抽气性能，此时请联系售后进行管道更换。

08 维护保养

- 确保使用机器的工作台平整、干净、干燥。
- 在不使用机器时请不要将机器锁扣锁上，以防密封圈被长时间挤压，影响功能。
- 需每周一次对机器的密封圈、密封压条、发热器、液体槽、真空腔进行清洁。
- 发热器和密封压条在工作后会残留高温，请待机器冷却后再进行保养。
- 清洁前拔下机器电源。
- 请采用软毛刷清洁密封圈、密封压条、发热器、液体槽、真空腔、真空软管。避免采用硬毛刷，以免损坏机器。
- 每天工作结束后，取出液体槽清洁擦干，并用湿毛巾或纸巾清理真空腔内残留的碎屑、灰尘。
- 每次工作结束后，检查密封圈是否已经变形严重，高温胶布是否已经破损/脱落，如有，则请及时替换。
- 液体槽和真空软管不支持高温清洁，如洗碗机清洁。

09 真空包装特性

真空包装是通过去除密封容器中的大部分空气来延长食品的寿命，并防止空气回流到密封容器中，从而减少氧化。真空包装有助于保持风味和整体质量。它还有助于抑制好氧微生物的生长，在某些条件下可能的现象有：

- **霉菌** — 霉菌在低氧环境下无法繁殖，真空包装能够抑制霉菌的繁殖。
- **酵母菌** — 酵母需要水、糖和中等温度才能繁殖，可以在有空气或无空气的情况下生存。减缓酵母的生长需要冷藏，冷冻则可以有效抑制。
- **细菌** — 导致难闻的气味、变色或变柔软。在适当的条件下，肉毒梭菌可以在没有空气的情况下生长，且无法通过气味或味道检测到。

与任何其他储存方式一样，在食用前检查食品是否变质是很重要的。在 -4°C 或更低温度下，可以显著减少微生物的生长。对于长期储存，建议进行真空封装后保持冷冻。

> **NOTICE**
> 真空包装不能代替冷藏或冷冻。任何需要冷藏的易腐食品在真空包装后仍必须保持冷藏或冷冻。

存储指南

- 蔬菜在真空包装前需要先焯水。将蔬菜放入沸水中煮熟，然后浸入冷水中，最后用毛巾吸干水分再进行真空包装。
- 十字花科蔬菜（花椰菜、芽菜、卷心菜等）在储存过程中会自然排放气体，煮熟、真空封装后建议存放在冰箱里。
- 切忌真空储存大蒜或蘑菇等真菌食品。抽真空后会产生有害物质，食用会影响健康。

09 真空包装特性（续）

食物真空保鲜期限参照

储存方式	食物类别	常规储存	真空包装
冷冻储存	肉类	6 月	15–20 月
	鱼类、海鲜	6 月	10–12 月
	干果、咖啡豆	6–9 月	18–24 月
冷藏储存	肉类	2–3 天	12–13 天
	鱼类、海鲜	2–3 天	6–8 天
	熟肉类	2–3 天	10–14 天
	蛋类	2–3 天	30–50 天
	蔬菜	2–3 天	7–10 天
常温储存	面包	1–2 天	6–8 天
	盒装饼干	4–6 月	12 月
	面条	5–6 月	12 月
	大米	5–6 月	12 月
	面粉	4–5 月	12 月
	干货	3–4 月	12 月
	咖啡 / 茶叶 / 奶粉	2–6 月	12 月

10 品牌与保修信息

感谢您购买 Vesta 真空封口机。如有任何问题，请通过以下方式联系我们：
support@vestaprecision.com | www.vestaprecision.com

品牌商信息

品牌商	**Precision Appliance Technology, Inc.**
地址	3120 139th Ave SE Suite 500 Bellevue, WA 98005
网址	www.vestaprecision.com
客服邮箱	support@vestaprecision.com

授权制造商

制造商	**广州亚俊氏真空科技股份有限公司** Guangzhou Argion Electric Appliance Co., Ltd.
地址	广东省广州市番禺区南村镇启业路1号
网址	www.argiontechnology.com

保修信息

本产品提供 **2 年有限保修**。自原始购买日期起 2 年内可享受保修更换服务。要获得保修更换资格，您必须：

- 在过去 2 年内购买过产品。
- 有原始订单号或购买时使用的电子邮件。
- 如通过经销商或零售合作伙伴购买，须提供原始收据的副本。

向我们发送电子邮件申请保修服务：**support@vestaprecision.com**

保修卡

客户名称	
地址	
城市 / 州 / 邮政编码	
电话号码	
电子邮件地址	
原始购买日期	
产品型号	
序列号（如适用）	
商户名称	