ACT

MODEL IMT050

制冰机

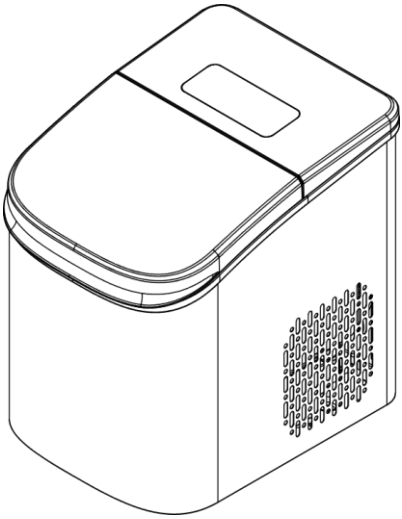

说明书

ADVANCED CUISINE TECHNOLOGY PTE. LTD.

目录

01 安全须知 3
02 产品及使用提示 6
03 产品结构 7
04 产品功能 8
05 技术参数 10
06 操作指引 11
07 故障排除 14
08 维护保养 16
09 安装运输、存储与拆除 18
10 品牌与保修信息 19

01 安全须知

CH.01 — SAFETY

为了您的安全，在使用本电器产品前，请阅读本手册中的所有说明，并始终遵守以下安全预防措施：

警告 WARNING

- 本机仅供家庭使用，请勿用于其他非设计用途。
- 请勿让儿童玩耍本机或电源线。儿童、行动不便或认知受限人士应在成年人监督下使用。
- 小零件可能造成窒息危险，请勿让儿童接触。
- 请勿在高湿高温等环境使用本机，严禁在有易燃易爆气体的环境中使用。
- 请确保电源电压与机器铭牌标示一致。
- 使用后请切断电源。
- 从电源插座上拔出插头时请手握插头拔出，请勿拉扯电源线。
- 请勿将主机或电源线浸入水中或其他液体中。
- 电源线需要直接插接符合安全规范的电源插座上。
- 如发现插头、电源线或主机损坏，请立即停止使用并联系制造商或授权维修点处理，请勿自行拆修。
- 电源线请勿悬挂于台面边缘，以免儿童拉扯或意外绊倒。
- 禁止在手脚潮湿或未穿鞋的情况下触摸产品电源部件。
- 产品所连接的电源需有漏电保护装置。
- 插座必须满足当地法规要求，安全法规要求强制进行产品接地。
- 清洁、维护或更换部件时，必须切断电源。
- 切勿将螺丝刀或其它物体插入散热孔中。

- 只有授权技术人员才能进行拆机检查和维修。
- 发生火灾时，切勿浇水，请使用二氧化碳灭火器。
- 除制造商推荐的方法外，不能使用机械手段或其他方法加速除霜。
- 不要损坏制冷剂回路。
- 警告：易燃材料，存在发生火灾的风险。
- 制冷剂废料需在授权废物处理中心处理，不能靠近火源。
- 请勿在本产品中储存含有易燃推进剂的气溶胶罐等爆炸性物质。
- 保持所有通风口顺畅，保持产品远离热源或蒸汽装置。

安全须知（续）

注意 CAUTION

- 移动或运输产品时保持产品直立，否则可能导致产品损坏。
- 运输后需静置 4 小时，待冷媒稳定后再通电。
- 对电机和制冷系统进行维护时要戴手套。
- 切勿阻塞散热孔，以确保产品的良好运转。
- 请勿将非食品类物品放置于腔体中。
- 本产品仅限室内使用。
- 本产品设计为将饮用水制作成冰，请不要将本产品用于设计外用途。

提示 NOTICE

- 产品噪音等级低于 50 dB(A)。
- 本产品的气候类型为 SN，适合在 10℃~32℃ / 50℉~89.6℉ 的环境温度中使用。

02 产品及使用提示

CH.02 — USAGE TIPS

放置与首次使用

- 将产品放置在坚固、平坦、干燥的台面上。
- 确保产品四周留有至少 120mm（4.7"）的通风间距。
- 远离热源（烤箱、灶台等），避免阳光直射。
- 首次使用前，请先运行一次清洁程序（参见 CH.08 维护保养）。
- 首次制冰前 5 次属于水降温阶段，冰形会随水温下降逐渐增大，属正常现象。

用水要求

- 使用饮用水即可制冰，饮用水越纯净则冰越透明。
- 若想达到理想透明度，请使用矿物质含量较低的饮用水（TDS < 200mg/L）。
- 适用水源：纯净饮用水、RO 反渗透处理自来水、深度过滤自来水、低 TDS 矿泉水。
- 禁止使用有色、有味、有气泡或含过饱和气体的饮品（茶、果汁、咖啡、牛奶、汽水等），这些会污染甚至损坏产品。

使用提示

- 开箱后取出全部包装材料，并用湿布擦拭产品内部后再擦干。
- 子弹冰篮装满后，产品会自动暂停制冰并发出提示音。
- 三种尺寸不能同时制作，但可在制冰途中切换另一种尺寸。
- 连续制冰过程中，受水质、水温和环境温度影响，偶尔出现冰块不透明属正常现象。

03 产品结构

CH.03 — STRUCTURE

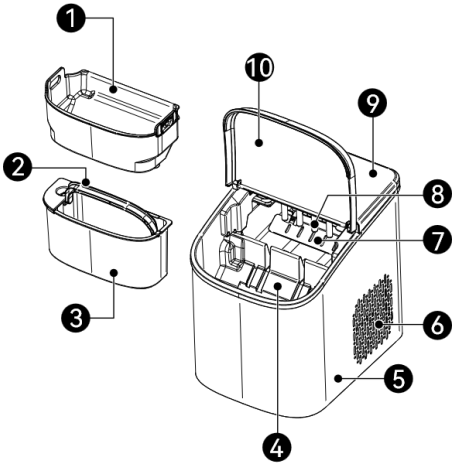

编号	名称	编号	名称
1	腔盖	5	水箱提手
2	冰篮	6	控制面板
3	制冰模具	7	排水孔
4	水箱		

04 产品功能

CH.04 — FEATURES

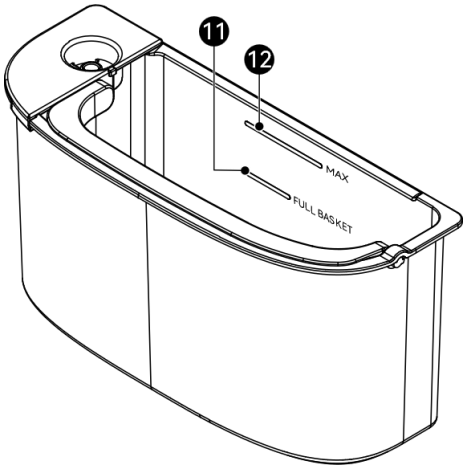

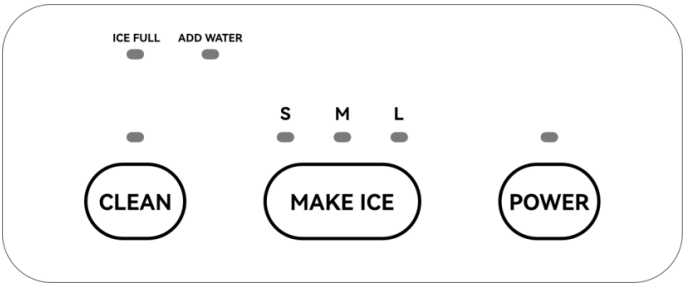

No. / 按键	功能说明
1. Power 电源	点击开机，长按关机。
2. Make Ice 制冰	切换制冰尺寸（S / M / L），选择后产品自动制冰。
3. Clean 清洁	启动自动清洁程序（清洁制冰兜和制冰模）。
4. ICE FULL 冰满	指示灯（绿灯）— 冰篮已满，产品暂停制冰。

5. ADD WATER 加水	指示灯（红灯）— 水箱缺水，产品暂停制冰，请及时补水。

05 技术参数

CH.05 — SPECIFICATIONS

参数	规格
电压	220~240 Vac
频率	50 Hz
制冰功率	110 W
脱冰功率	130 W
尺寸（宽×深×高）	235 × 305 × 321 mm
净重	7 kg / 15.4 lb
24h 制冰量	6.9~7.4 kg
排水方式	手动排水
冰块 S	Φ19 × 24 mm
冰块 M	Φ21 × 25 mm
冰块 L	Φ22 × 27 mm
通风间距	≥ 120 mm / 4.7"
冷媒	R600a
水箱容量	MAX 1.0 L / MIN 0.75 L
制冰周期	S: 9pcs/8min, M: 9pcs/10min, L: 9pcs/11.5min
工作环境	5~32℃, ≤85% RH
噪音	≤ 50 dB(A)

06 操作指引

CH.06 — OPERATION

工作前准备

- 务必将产品放置在平整稳固的平面，且产品背部和右侧散热孔处不能放置任何东西，以免阻挡散热。产品与墙或物品之间距离必须 ≥ 120 mm（4.7 in），以确保通风良好。
- 若第一次使用产品，或距离上一次很长时间没有使用产品，请先运行一次清洁程序。请参阅 CH.08 维护保养中的清洁说明。

产品开机

- 给产品接通电源，产品发出“滴”一声，所有按键点亮后再熄灭，表示已经接通电源。
- 然后点击 Power 按键，按键显示白灯，产品已处于开机状态。

如何制作子弹冰

1	打开腔盖，并取出子弹冰篮和水箱。
2	给子弹冰水箱中注满水，注水至水位刻度处。

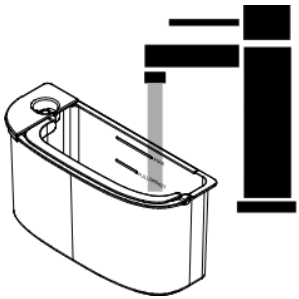

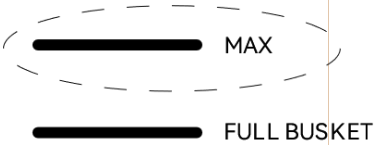

3

然后将水箱放入子弹冰内腔，请用手按压下水箱，确保已经装到位。水箱松动可能导致产品无法工作。

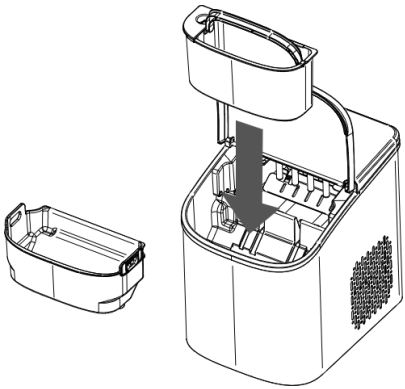

操作指引（续）

4

然后放入子弹冰篮，并关闭腔盖。

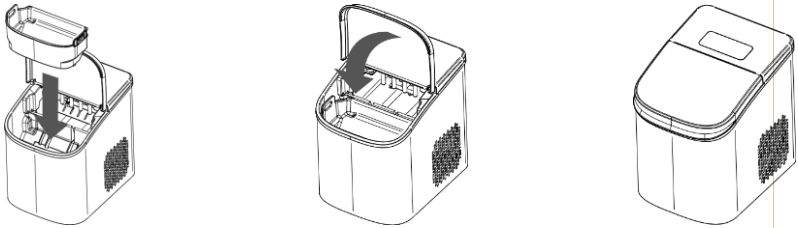

5

点击 Make Ice 按键，切换点亮按键上方的 S / M / L 指示灯，选择需要制作的子弹冰尺寸。

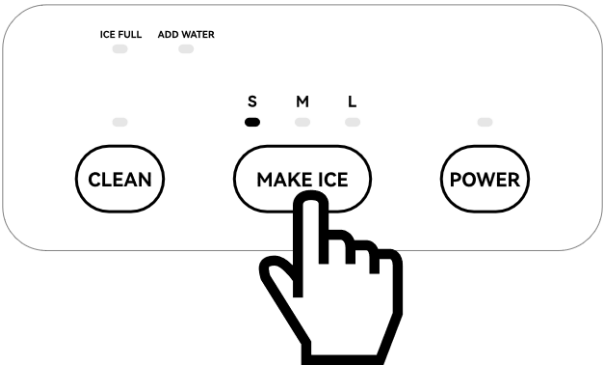

6 选择完尺寸后，产品自动开始制作子弹冰。

ICE FULL →

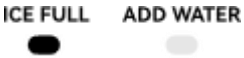

ADD WATER →

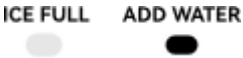

提示 NOTICE

- 制冰中途可点击 Make Ice 按键切换制冰尺寸。
- 制冰中途可点击 Power 按键终止，子弹冰制冰按键灯熄灭，产品停止子弹冰制冰。
- 当产品检测到子弹冰冰篮装满后，ICE FULL 警示灯点亮为绿灯，产品停止制冰。待冰融解，或取走后，产品会自动恢复制冰。
- 请留意，制冰期间若 ADD WATER 警示灯点亮红灯，产品会停止制冰，请及时给水箱补充水。

07 故障排除

CH.07 — TROUBLESHOOTING

故障现象	可能原因	解决方案
不能开机	电源未连接或插座无电	检查电源连接及插座是否正常。
不能排水	排水胶塞未松开或排水口堵塞	检查产品底部排水胶塞是否已松开；检查排水口是否堵塞。
不能制冰	水箱缺水（ADD WATER 亮红灯）	给水箱加水至水位线。
不能制冰	制冰模具只结霜无法结冰（管道无法抽水）	加水至水位线，静置半小时后重新启动。观察制冰兜是否有注水，有则表示抽水泵已复位。
制冰中途停止	冰篮已满（ICE FULL 亮绿灯）	取走冰块或等待冰融解，产品会自动恢复制冰。
制冰中途停止	水箱缺水（ADD WATER 亮红灯）	及时给水箱补充水，产品会自动恢复制冰。
前 5 次冰块偏小	水温较高，处于降温阶段	属正常现象，冰形会随水温下降逐渐增大，达到标准尺寸。
制冰效果不理想	通风间距不足或环境温度过高	确保四周≥120mm 间距；将产品移至阴凉通风处。
冰块不透明	水质矿物质含量高或水温/环温影响	使用 TDS<200mg/L 的纯净水；连续制冰偶尔不透明属正常现象。

免责声明 DISCLAIMER

如果用户不按照本手册操作产品，并对产品造成任何损坏或质量问题，工厂、经销商及品牌商将不承担任何责任。

08 维护保养

CH.08 — MAINTENANCE

自动清洁（制冰模具和制冰兜）

1	给水箱加水至水位线。
2	开机状态下，点击 Clean 按键，按键灯亮白灯，产品自动清洁制冰兜和制冰模。
3	清洁完成后，产品自动停止，按键灯熄灭。

排水操作

1	断开电源，将产品放置到水槽旁。
2	将产品底部的排水孔塞松脱，让内腔的水排干。
3	排水完成后，将排水孔塞回原位。

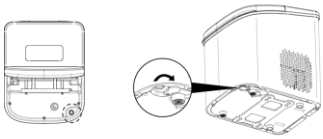

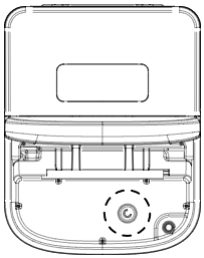

日常保养

- 定期用干净的水清洗产品内部，建议每天使用前清洗一次。
- 用柔软湿布擦拭产品外壳，请勿使用腐蚀性清洁剂。
- 请遵循自动清洁步骤清洗制冰模具和制冰兜。
- 清洁保养前请拔掉电源，待产品冷却后再进行处理。

09 安装运输、存储与拆除

CH.09 — INSTALLATION / STORAGE / DISPOSAL

包装运输

- 运输过程中请保持平衡，防止倾翻；产品倾斜角不得大于 45°。
- 移动或运输产品时应保持直立状态，避免损坏压缩机和制冷系统。
- 运输后需静置 4 小时，待冷媒稳定后再通电。

安装

- 请将产品安装在平整、稳固、干燥的台面上，不得倾斜放置。
- 搬运时不要推拉产品，以避免倾覆或损坏部件。
- 产品四周与墙或物品之间需保持至少 120mm（4.7"）的间距，以确保通风和可维护性。
- 请远离热源、蒸汽和阳光直射环境。

存储与拆除

- 长期存放前，请排空水箱和内腔中的水，并完成清洁与擦干。
- 请将产品置于干燥、通风环境中保存，避免重压和潮湿。
- 本产品含电子元件和 R600a 制冷剂，不得与生活垃圾一同丢弃。
- 拆除或报废时，请联系授权回收机构或零售商，按当地法规进行环保处置。

WEEE / R600a

请勿损坏制冷剂回路。若需要报废处理，请交由具备资质的废弃物处理机构回收，以避免对环境和人身安全造成风险。

10 品牌与保修信息

CH.10 — WARRANTY

感谢您购买 ACT 制冰机。如有任何问题，请通过以下方式联系我们：

support@thespacetec.com | www.thespacetec.com

品牌商信息

品牌商	ADVANCED CUISINE TECHNOLOGY PTE. LTD.
地址	新加坡巴耶利峇路 60 号巴耶利峇广场#11-19, 邮编 409051
网址	www.thespacetec.com
客服邮箱	support@thespacetec.com

授权制造商

制造商	广州亚俊氏真空科技股份有限公司 Guangzhou Argion Electric Appliance Co., Ltd.
地址	广东省广州市番禺区南村镇启业路 1 号
网址	www.argiontechnology.com

保修信息

本产品提供 2 年有限保修。自原始购买日期起 2 年内可享受保修更换服务。要获得保修更换资格，您必须：

- 在过去 2 年内购买过产品。
- 有原始订单号或购买时使用的电子邮件。
- 如通过经销商或零售合作伙伴购买，须提供原始收据的副本。

向我们发送电子邮件申请保修服务：support@thespacetec.com

保修卡

客户名称	
地址	
城市 / 州 / 邮政编码	
电话号码	

品牌与保修信息（续）

保修卡

电子邮件地址	
原始购买日期	
产品型号	
序列号（如适用）	
商户名称	