VESTA

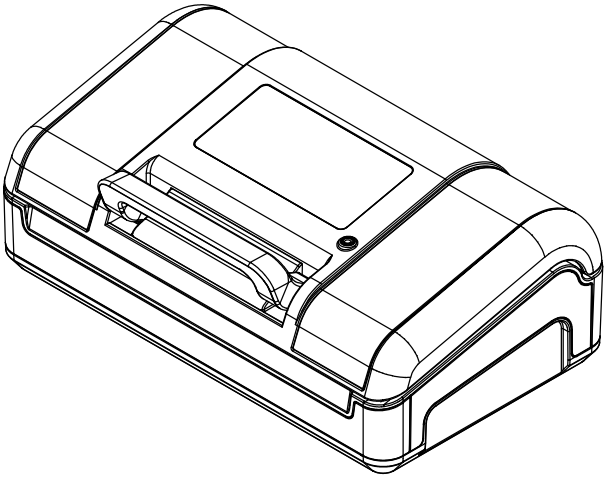

MODEL V23

真空封口機

使用說明書

使用產品前請仔細閱讀本說明書，並妥善保管。

說明書中的產品、配件等插圖均為示意圖，僅供參考。由於產品的更新与升級，產品實物与示意圖可能略有差異，請以實物為准。

目錄

01 安全須知 3
02 產品及真空袋使用提示 4
03 產品結構 5
04 產品功能 6
05 技術參數 7
06 操作指引 8
07 故障排除 12
08 維護保養 15
09 真空包裝特性 16
10 品牌与保修信息 18

01 安全須知

警告 WARNING

- 本機僅供家庭使用，請勿用於其他非設計用途。
- 請勿讓兒童玩耍本機或電源線。兒童、行動不便或認知受限人士應在成年人監督下使用。使用期間請留意兒童，避免意外發生。
- 小零件、真空袋可能造成窒息危險，請勿讓兒童接觸。
- 請勿在高濕高溫等環境使用本機。嚴禁在有易燃易爆氣體的環境中使用。
- 請確保電源電壓与機器銘牌標示一致。
- 機器工作時請勿離開。
- 密封完成後，密封區域溫度较高，請勿觸摸，以免燙傷。
- 使用後請切斷電源。
- 從電源插座上拔出插头時請手握插头拔出，請勿拉扯電源線。
- 請勿將主機或電源線浸入水中或其他液體中。
- 電源線需要直接插接符合安全規範的電源插座上。
- 如發现插头、電源線或主機損壞，請立即停止使用並聯繫製造商或授權維修點處理，請勿自行拆修。
- 電源線請勿懸掛於臺麵邊缘，以免兒童拉扯或意外絆倒。

注意 CAUTION

- 請妥善保管本手冊。
- 本機無需添加任何潤滑劑，請勿使用有機溶劑清潔。
- 長時間不使用時，請勿扣上鎖扣，以免密封圈受壓變形。
- 請勿將本產品与生活垃圾一同丟棄，請根據您所在地區關於電子廢棄物的法規進行回收或處置。

提示 NOTICE

- 本產品適用於家庭食品保鮮用途。
- 首次使用前，請完整閱讀本說明書。
- 請保留購買憑證，以便享受保修服務。

02 產品及真空袋使用提示

— 本機只適用於帶有空氣通道紋路的真空袋。

— 對於帶有尖點或棱角的物品，需用防刺穿片、紙巾等柔軟包材包裹棱角，以防刺破真空袋。

— 真空袋可用於加熱或微波炉加熱，但必須先在袋角剪開一個小口透氣。

— 用於儲存的真空袋可重復使用，但用於加熱或微波加熱時僅可使用一次。儲存過海鮮或油膩食品的真空袋不建議重復使用。

— 放置袋子時，袋口必須平整地跨過發熱器。

— 裝袋時，請務必在袋口和食物之間預留至少 2 inch（5 cm）的空間。

— 裝入液體、醬汁或帶液體的食物時，請避免將真空袋袋口弄濕。建議裝入後將袋口擦乾，以免影響密封效果。

— 如果需要質地柔軟、含水分多的食物在包裝後保持形狀，可選擇冷凍後進行真空封裝。

— 勿在麵蓋上放置重物，有可能損壞機器。

03 產品結構

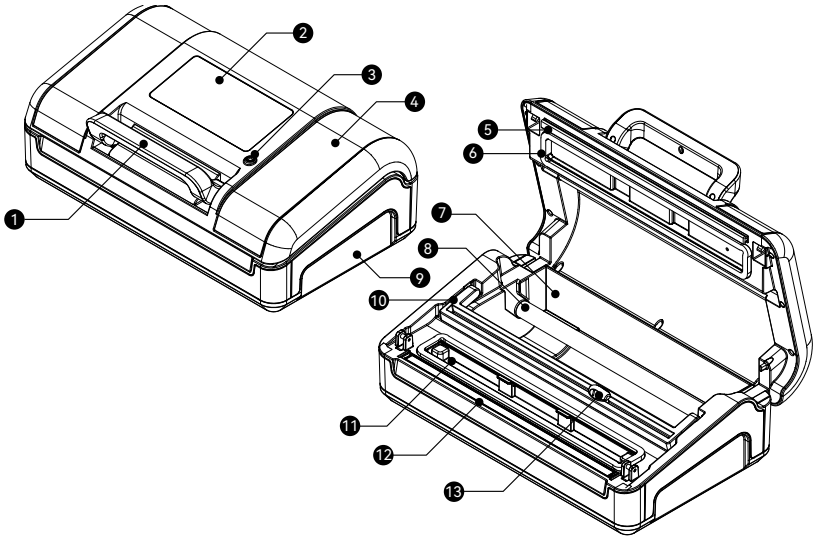

圖 1 — 產品結構

編號	名稱	編號	名稱
1	鎖扣把手	8	卷袋支撐管
2	控製麵板	9	主體
3	外抽氣孔	10	切袋刀支架
4	麵蓋	11	液體槽（下方為真空腔）
5	密封壓條	12	高溫膠布与發熱器
6	密封圈	13	切袋刀
7	卷袋倉		

提示
工作結束後，發熱器溫度很高，請不要觸摸，以免燙傷！

04 產品功能

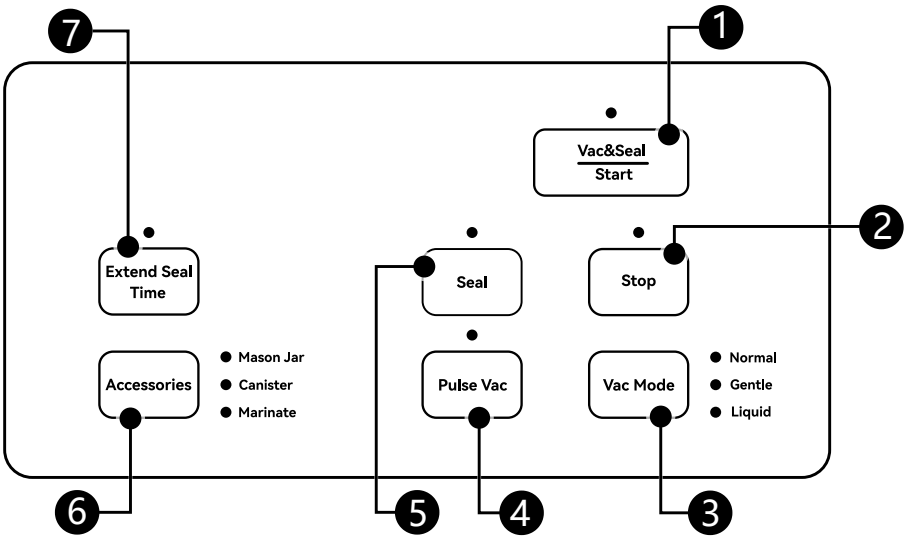

圖 2 — 控製麵板

NO. / BUTTON	功能說明
1 Vac&Seal / Start 抽氣密封 / 開始	點擊此按鍵，將執行所選模式進行工作。
2 Stop 停止	可以在任意工作進程中點擊此按鍵来終止工作。
3 Vac Mode 真空模式選擇	**Normal**（默認壓力）/ **Gentle**（輕柔壓力）/ **Liquid**（液體狀物品）
4 Pulse Vac 手動抽氣	長按進行手動控製抽氣，鬆開暫停，達到所需狀態後點擊 Seal 密封。
5 Seal 密封	點擊此按鍵，機器立即執行密封工作。
6 Accessories 附件類	**Mason Jar**（梅森罐）/ **Canister**（真空罐）/ **Marinate**（醃製）
7 Extend Seal Time 延長密封時間	在工作前點擊，可延長密封時間。

05 技術參數

參數	規格
電壓	220~240 Vac
频率	50 Hz
功率	190 W
泵	双泵
泵抽氣壓力	-958 mbar
發熱絲寬度	1.8 mm × 2
最大密封袋寬	315 mm
尺寸（長×寬×高）	380 × 205 × 155 mm
重量	3.0 kg

06 操作指引

6.1 如何使用切袋刀

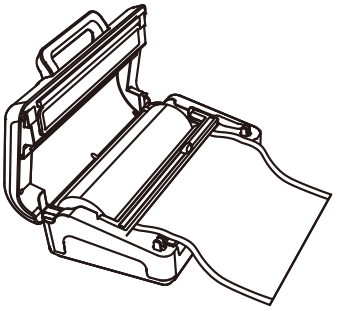

1. 打開麵蓋。
2. 打開切袋刀架。
3. 從卷袋上拉扯出所需長度的袋子。
4. 將切袋刀移至最左或最右邊，再使刀架下壓著袋子。
5. 將切袋刀下壓滑動劃過袋子，以進行整齊的切割。

6.2 如何使用密封功能

從卷袋中製作袋子並密封：

1. 按以上如何使用切袋刀製作出一個兩端開口的袋子。
2. 將袋子的一端開口平整放入真空腔內。
3. 關閉麵蓋，並將把手向下壓以鎖紧麵蓋。
4. 點擊 **Seal** 按鍵，並等待機器完成工作。

單獨密封袋子：

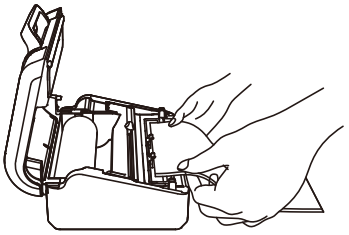

1. 將袋子放入需要封裝的物品，並將袋口放入真空腔。
2. 關閉麵蓋，並將把手下壓以鎖紧麵蓋。
3. 點擊 **Seal** 按鍵，並等待機器完成工作。

6.3 如何延長密封時間

若需延長密封時間，需在操作前點擊 **Extend Seal Time** 按鍵，使该按鍵指示燈點亮。延長時間設置將持續生效。若要恢復默認密封時間，請在下一次操作前再次點擊该按鍵。當機器進入休眠或斷電重新開機，密封時間將会恢復默認設置。

注意

啟用 Extend Seal Time 功能時，將暫時禁用智能密封調節功能，連續工作時每次工作間隔需大於 20s，並打開麵蓋以便機器散熱。

06 操作指引（續）

6.4 如何使用真空密封功能

真空密封固體物品：

1. 將袋口放入真空腔。
2. 關閉麵蓋，並下壓把手以鎖紧麵蓋。
3. 點擊 `Vac Mode` 按鍵選擇模式： **Normal** 或 **Gentle** 。
4. 點擊 `Vac&Seal / Start` 按鍵啟動工作。
5. 若需終止工作，請點擊 `Stop` 按鍵。

> 在採用 Gentle 模式封裝貴重物品前，建議先採用其它物品嘗試真空後的壓缩程度是否滿足需求，以免壓碎物品。

真空密封液體：

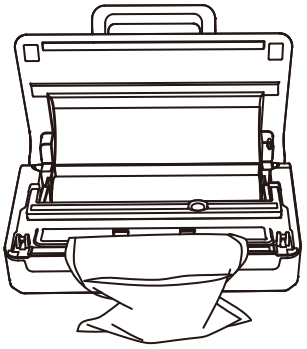

1. 保持袋子直立，確保液體液麵始終低於發熱器，液體与袋口之間建議留出 7 inch（18 cm）的空間。
2. 將袋口放入真空腔。
3. 關閉麵蓋，並下壓把手以鎖紧麵蓋。
4. 點擊 `Vac Mode` 按鍵選擇 **Liquid** 模式。
5. 點擊 `Vac&Seal / Start` 按鍵啟動工作。

6.5 如何使用手動真空

方法一（在自動真空過程中切換至 Pulse Vac 模式）：

1. 長按 `Pulse Vac` 按鍵進行真空抽氣。
2. 鬆開按鍵則暫停抽氣。
3. 達到所需真空狀態後，點擊 `Seal` 按鍵進行密封。

方法二（直接使用 Pulse Vac 模式）：

1. 將袋口放入真空腔。
2. 關閉麵蓋，並下壓把手以鎖紧麵蓋。
3. 長按 `Pulse Vac` 按鍵進行真空抽氣。
4. 鬆開按鍵則暫停抽氣。
5. 達到所需真空狀態後，點擊 `Seal` 按鍵進行密封。

> 在手動真空過程中，長按按鍵抽氣，鬆開暫停，此時会處於保壓的狀態。若 10 秒內不進行再次操作，機器將自動釋放壓力，並退出手動抽氣模式。

06 操作指引（附件使用）

6.6 真空軟管用法

— 對梅森罐適配器和带閥门拉鏈袋抽真空時，圓形吸嘴採用方向1。
— 對真空罐和瓶塞抽真空時，根據抽氣口大小選擇方向1或2。
— 真空軟管扁形吸嘴3用於連接機器麵蓋上的外抽氣口3。

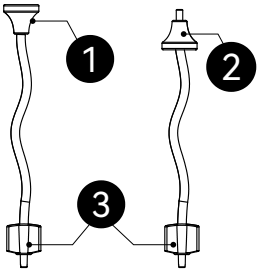

6.7 如何抽梅森罐

1. 閉合機器麵蓋。
2. 將罐蓋放到梅森罐罐口，不需擰上螺紋蓋（如有）。
3. 將適配器安裝到梅森罐上。
4. 將真空軟管扁形吸嘴插入機器麵蓋上的外抽氣孔。
5. 壓下把手以鎖紧麵蓋。
6. 點擊 `Accessories` 按鍵，選擇 **Mason Jar** 。
7. 將真空軟管圓形吸嘴覆蓋適配器的抽氣孔，並用手輕微按壓住。
8. 點擊 `Vac&Seal / Start` 按鍵啟動工作。
9. 工作結束，取下真空軟管及適配器。

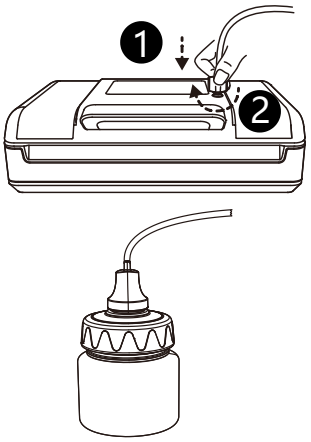

6.8 如何抽真空罐

1. 操作前，請確認真空罐与本機真空軟管兼容。
2. 確認真空罐處於可抽真空（Vacuum）的狀態。
3. 將真空軟管扁形吸嘴插入機器麵蓋上的外抽氣孔。
4. 壓下把手以鎖紧麵蓋。
5. 點擊 `Accessories` 按鍵，選擇 **Canister** 。
6. 將真空軟管圓形吸嘴覆蓋真空罐抽氣閥的抽氣孔，並用手輕微壓住。
7. 點擊 `Vac&Seal / Start` 按鍵啟動工作。
8. 工作結束，取下真空軟管。

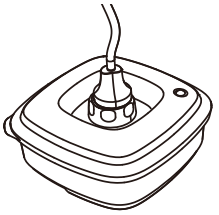

06 操作指引（續）

6.9 如何醃製

1. 將食物覆蓋醬料，並放到真空罐中。
2. 確認真空罐處於可以抽真空（Vacuum）的狀態。
3. 將真空軟管扁形吸嘴插入機器麵蓋上的外抽氣孔。
4. 將真空軟管圓形吸嘴插入抽氣閥的抽氣孔。
5. 壓下把手以鎖紧麵蓋。
6. 點擊 `Accessories` 按鍵，選擇 **Canister** 。
7. 點擊 `Vac&Seal / Start` 啟動工作。
8. 工作結束，取下真空軟管。

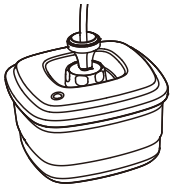

6.10 卷袋倉操作指引

— 本機器可以同時放置兩卷卷袋（例如：兩卷小於等於 20 feet/6m 長的卷袋）。
— 若放置單卷袋，則最長可放置 50 feet（15m）長。
— 卷袋倉可容納 12 inch（300mm）以下寬度的卷袋。底部為寬度在 8 inch（200mm）以下的卷袋設計了專用放置槽。

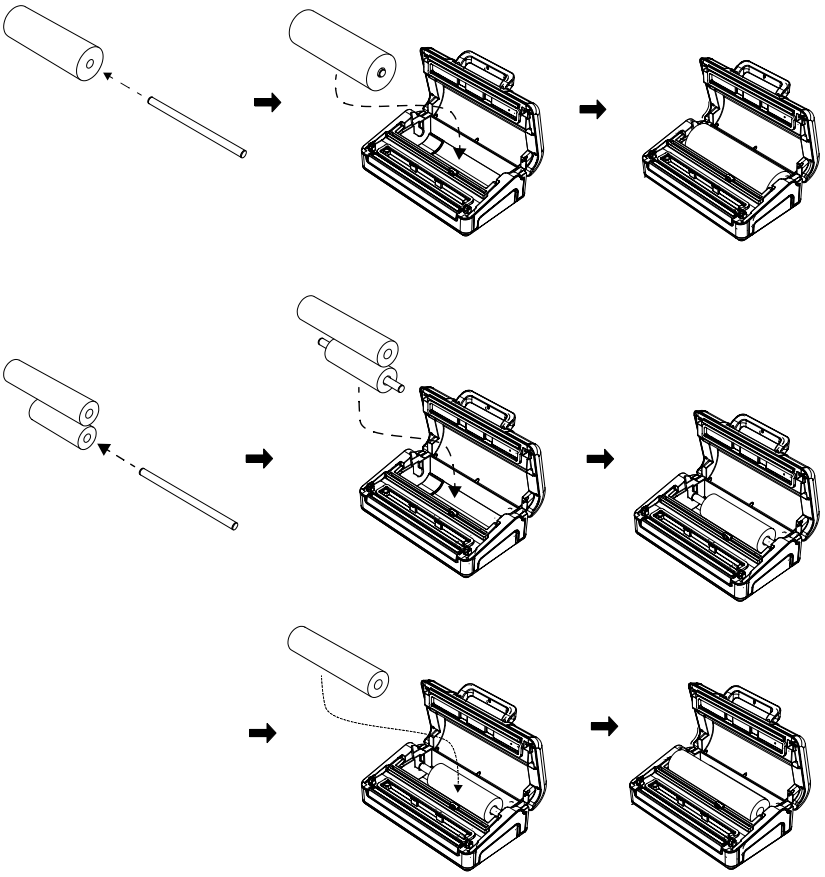

07 故障排除

故障現象	可能原因	解決方案
不能開機	電源線未正確插入電源插座	確保電源線已正確插入。
	電源線破裂或損壞	斷電檢查電源線，如有損壞請諮詢專業人员更換。
	控製板或麵板排線端子鬆脫	請諮詢專業人员進行維修。
抽氣不乾净	袋子開口未全部在密封圈內	確保袋子的開口全部在下真空腔密封圈內。
	使用了非紋路真空袋	確保使用带有紋路的真空袋。
	密封圈破損、翻起或安裝不正確	檢查密封圈狀態並正確安裝。
	袋子破損或有針孔	更換新的真空袋。
	袋口有異物導致密封不完整	將袋口清潔乾净後再試。
	熱封時間過長導致溫度過高	打開麵蓋，静置冷却一段時間再使用。
不能密封或密封效果不理想	袋口沒有正確放到發熱器上	重新放置袋口，確保平整跨過發熱器。
	密封區域有水分、顆粒或碎片	清潔密封區域後重試。
	密封壓條未安裝	安裝密封壓條。
	默認密封時間不足	點擊 **Extend Seal Time** 延長密封時間後重試。
真空密封後袋子漏氣	高溫膠布破損或脫落	及時替換高溫膠布。
	發熱溫度異常導致袋子融化或密封不充分	參考抽氣不乾净和不能密封的解決方案。
	锋利物品刺穿袋子	用紙巾或防刺穿片包裹锋利邊缘，使用新袋重試。

提示
一些水果和蔬菜在包裝前如果沒有正確地焯熟，或者熱的食物，会釋放氣體，導致真空袋沒有收紧，此類情況屬於正常表現，不屬於漏氣。

若以上故障排除方案均無法解決問題，請聯繫客服指引解決，請不要擅自拆卸機器。

07 故障排除（附件与報警）

故障现象	可能原因	解決方案
Accessories 模式無法抽氣	真空軟管扁形吸嘴未完全插入外抽氣孔	用力旋轉下壓扁形吸嘴，使其完全插入。
	麵蓋把手未下壓鎖紧	下壓把手以鎖紧麵蓋後重試。
	密封圈或真空腔上有異物	打開麵蓋清除異物，閉蓋重試。
错误報警（蜂鳴聲長鳴 + 指示燈快閃）	按下 Vac&Seal/Start 或 Seal 後報警	檢查麵蓋是否閉合，把手是否已下壓鎖紧。
	真空工作過程中連續蜂鳴	機器無法達到目標壓力，檢查把手鎖紧及袋子是否破損，更換新袋重試。

07 故障排除（續）

如因特殊原因，導致液體進入機器內部的處理方案

液體進入真空腔中：

1. 立即關閉電源，等待至少 5 分鐘，讓機器發熱器冷却。
2. 將液體槽取出，並清理擦乾液體。
3. 將真空腔中的液體擦乾。
4. 將機器底部铺墊廚房紙或托盤，重新通電。
5. 合上麵蓋，長按 `Pulse Vac` 按鍵抽氣 20 秒，然後點擊 `Stop` 排氣，重復 5 次，讓內部管道的液體排出。
6. 打開麵蓋，在機器底部铺墊廚房紙或托盤，將機器放置於通風處晾乾 48 小時，期間不要翻倒機器。

液體進入發熱器：

1. 請勿翻倒機器，關閉電源，等待 10 分鐘，讓發熱器冷却及內部液體排出。
2. 清理和擦乾機器接水盤、真空腔、底部的液體。
3. 打開麵蓋，在機器底部铺墊廚房紙或托盤，將機器放置於通風處晾乾 24 小時，期間不要翻倒機器。
4. 將機器底部铺墊廚房紙或托盤，重新通電。
5. 合上麵蓋，長按 `Pulse Vac` 按鍵抽氣 20 秒，然後點擊 `Stop` 排氣，重復 5 次，讓內部管道的液體排出。
6. 打開麵蓋，在機器底部铺墊廚房紙或托盤，將機器放置於通風處晾乾 48 小時，期間不要翻倒機器。

注意

如果長期不清潔，內部管道可能会堵塞，影響抽氣性能，此時請聯繫售後進行管道更換。

08 維護保養

— 確保使用機器的工作臺平整、乾净、乾燥。

— 在不使用機器時請不要將機器鎖扣鎖上，以防密封圈被長時間挤壓，影響功能。

— 需每周一次對機器的密封圈、密封壓條、發熱器、液體槽、真空腔進行清潔。

— 發熱器和密封壓條在工作後会殘留高溫，請待機器冷却後再進行保養。

— 清潔前拔下機器電源。

— 請採用軟毛刷清潔密封圈、密封壓條、發熱器、液體槽、真空腔、真空軟管。避免採用硬毛刷，以免損壞機器。

— 每天工作結束後，取出液體槽清潔擦乾，並用濕毛巾或紙巾清理真空腔內殘留的碎屑、灰塵。

— 每次工作結束後，檢查密封圈是否已經變形嚴重，高溫膠布是否已經破損/脫落，如有，則請及時替換。

— 液體槽和真空軟管不支持高溫清潔，如洗碗機清潔。

09 真空包裝特性

真空包裝是通過去除密封容器中的大部分空氣来延長食品的壽命，並防止空氣回流到密封容器中，從而減少氧化。真空包裝有助於保持風味和整體質量。它還有助於抑製好氧微生物的生長，在某些條件下可能的现象有：

— **霉菌** — 霉菌在低氧環境下無法繁殖，真空包裝能够抑製霉菌的繁殖。

— **酵母菌** — 酵母需要水、糖和中等溫度才能繁殖，可以在有空氣或無空氣的情况下生存。減緩酵母的生長需要冷藏，冷凍則可以有效抑製。

— **細菌** — 導致難聞的氣味、變色或變柔軟。在適當的條件下，肉毒梭菌可以在没有空氣的情况下生長，且無法通過氣味或味道檢測到。

与任何其他儲存方式一樣，在食用前檢查食品是否變質是很重要的。在 -4°C 或更低溫度下，可以显著減少微生物的生長。對於長期儲存，建議進行真空封裝後保持冷凍。

> **NOTICE**
> 真空包裝不能代替冷藏或冷凍。任何需要冷藏的易腐食品在真空包裝後仍必須保持冷藏或冷凍。

存儲指南

— 蔬菜在真空包裝前需要先焯水。將蔬菜放入沸水中煮熟，然後浸入冷水中，最後用毛巾吸乾水分再進行真空包裝。

— 十字花科蔬菜（花椰菜、芽菜、卷心菜等）在儲存過程中会自然排放氣體，煮熟、真空封裝後建議存放在冰箱里。

— 切忌真空儲存大蒜或蘑菇等真菌食品。抽真空後会產生有害物質，食用会影響健康。

09 真空包裝特性（續）

食物真空保鮮期限參照

儲存方式	食物類別	常規儲存	真空包裝
冷凍儲存	肉類	6 月	15–20 月
	魚類、海鮮	6 月	10–12 月
	乾果、咖啡豆	6–9 月	18–24 月
冷藏儲存	肉類	2–3 天	12–13 天
	魚類、海鮮	2–3 天	6–8 天
	熟肉類	2–3 天	10–14 天
	蛋類	2–3 天	30–50 天
	蔬菜	2–3 天	7–10 天
常溫儲存	麵包	1–2 天	6–8 天
	盒裝餅乾	4–6 月	12 月
	麵條	5–6 月	12 月
	大米	5–6 月	12 月
	麵粉	4–5 月	12 月
	乾貨	3–4 月	12 月
	咖啡 / 茶葉 / 奶粉	2–6 月	12 月

10 品牌与保修信息

感谢您購買 Vesta 真空封口機。如有任何問題，請通過以下方式聯繫我们：
support@vestaprecision.com | www.vestaprecision.com

品牌商信息

品牌商	**Precision Appliance Technology, Inc.**
地址	3120 139th Ave SE Suite 500 Bellevue, WA 98005
網址	www.vestaprecision.com
客服郵箱	support@vestaprecision.com

授權製造商

製造商	**广州亚俊氏真空科技股份有限公司** Guangzhou Argion Electric Appliance Co., Ltd.
地址	广东省广州市番禺區南村镇啟業路1號
網址	www.argiontechnology.com

保修信息

本產品提供 **2 年有限保修**。自原始購買日期起 2 年內可享受保修更換服務。要獲得保修更換資格，您必須：

— 在過去 2 年內購買過產品。
— 有原始订單號或購買時使用的電子郵件。
— 如通過經銷商或零售合作夥伴購買，須提供原始收據的副本。

向我们發送電子郵件申請保修服務：**support@vestaprecision.com**

保修卡

客戶名稱	
地址	
城市 / 州 / 郵政編码	
電话號码	
電子郵件地址	
原始購買日期	
產品型號	
序列號（如適用）	
商戶名稱	