## 品牌与保修信息

感谢您購買 ACT 製冰機。如有任何問題，請通過以下方式聯繫我们：
support@thespacetec.com | www.thespacetec.com

### 品牌商信息

| | |
|---|---|
| 品牌商 | **ADVANCED CUISINE TECHNOLOGY PTE. LTD.** |
| 地址 | 60 Paya Lebar Road, #11-19 Paya Lebar Square, Singapore 409051 |
| 網址 | www.thespacetec.com |
| 客服郵箱 | support@thespacetec.com |

### 授權製造商

| | |
|---|---|
| 製造商 | **广州亚俊氏真空科技股份有限公司**<br>Guangzhou Argion Electric Appliance Co., Ltd. |
| 地址 | 广东省广州市番禺區南村镇啟業路1號 |
| 網址 | www.argiontechnology.com |

### 保修信息

本產品提供 **2 年有限保修**。自原始購買日期起 2 年内可享受保修更換服務。要獲得保修更換資格，您必須：

- 在過去 2 年内購買過產品。
- 有原始订單號或購買時使用的電子郵件。
- 如通過經銷商或零售合作夥伴購買，須提供原始收據的副本。

向我们發送電子郵件申請保修服務：**support@thespacetec.com**

### 保修卡

| | |
|---|---|
| 客戶名稱 | |
| 地址 | |
| 城市 / 州 / 郵政編码 | |
| 電话號码 | |
| 電子郵件地址 | |
| 原始購買日期 | |
| 產品型號 | |
| 序列號（如適用） | |
| 商戶名稱 | |



ACT

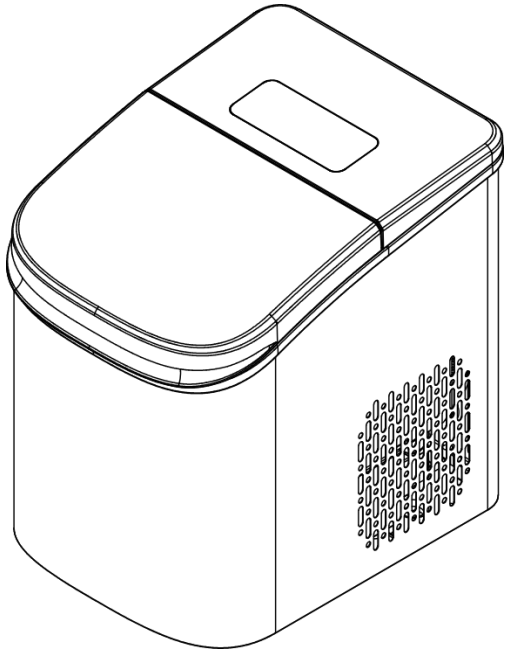

MODEL IMT050

# 製冰機

使用說明書

# 目錄


CH.01 — 安全須知 3-4

CH.02 — 使用前准备 5

CH.03 — 產品結構 6

CH.04 — 控製麵板 7

CH.05 — 產品參數 8

CH.06 — 操作指引 9

CH.07 — 清潔保養 10

CH.08 — 故障排除 11

CH.09 — 品牌与保修信息 12






## 故障排除

| 故障现象 | 可能原因 | 解決方案 |
|---|---|---|
| 不能開機 | 電源未連接或插座無電 | 檢查電源連接及插座是否正常。 |
| 不能排水 | 排水膠塞未鬆開或排水口堵塞 | 檢查產品底部排水膠塞是否已鬆開；檢查排水口是否堵塞。 |
| 不能製冰 | 水箱缺水（ADD WATER亮红燈） | 给水箱加水至水位線。 |
| 不能製冰 | 製冰模具只結霜無法結冰（管道無法抽水） | 加水至水位線，靜置半小時後重新啟動。观察製冰兜是否有注水，有則表示抽水泵已復位。 |
| 製冰中途停止 | 冰篮已滿（ICE FULL亮绿燈） | 取走冰块或等待冰融解，產品会自動恢復製冰。 |
| 製冰中途停止 | 水箱缺水（ADD WATER亮红燈） | 及時给水箱补充水，產品会自動恢復製冰。 |
| 前5次冰块偏小 | 水溫较高，處於降溫阶段 | 屬正常现象，冰形会随水溫下降逐渐增大，達到標准尺寸。 |
| 製冰效果不理想 | 通風間距不足或環境溫度過高 | 確保四周≥120mm間距；將產品移至阴涼通風處。 |
| 冰块不透明 | 水質矿物質含量高或水溫/環溫影響 | 使用TDS<200mg/L的纯净水；連續製冰偶尔不透明屬正常现象。 |

**免责聲明 DISCLAIMER**

如果用戶不按照本手册操作產品，並對產品造成任何損壞或質量問題，工廠、經銷商及品牌商將不承担任何责任。

# 清潔保養

## 自動清潔（製冰模具和製冰兜）

1. 给水箱加水至水位線。
2. 開機狀態下，點擊 **Clean** 按鍵，按鍵燈亮白燈，產品自動清潔製冰兜和製冰模。
3. 清潔完成後，產品自動停止，按鍵燈熄灭。

## 排水操作

1. 斷開電源，將產品放置到水槽旁。
2. 將產品底部的排水孔塞鬆脫，讓內腔的水排乾。
3. 排水完成後，將排水孔塞回原位。

## 日常保養

— 定期用乾净的水清洗產品內部，建議**每天使用前清洗一次。**

— 用柔軟濕布擦拭產品外壳，請勿使用腐蚀性清潔劑。

— 請遵循自動清潔步驟清洗製冰模具和製冰兜。

## 長期存放

— 運行一次清潔程序。

— 排乾產品內所有水分。

— 用乾布擦乾內部，開蓋自然風乾。

— 拔掉電源，放置在乾燥、通風處保存。





# 安全須知

為了您的安全，在使用本電器產品前，請閱讀本手册中的所有說明，並始終遵守以下安全預防措施：

**警告 WARNING**

- 本機僅供家庭使用，請勿用於其他非設計用途。
- 請勿讓兒童玩耍本機或電源線。兒童、行動不便或認知受限人士應在成年人監督下使用。
- 小零件可能造成窒息危險，請勿讓兒童接觸。
- 請勿在高濕高溫等環境使用本機，嚴禁在有易燃易爆氣體的環境中使用。
- 請確保電源電壓与機器銘牌標示一致。
- 使用後請切斷電源。
- 從電源插座上拔出插头時請手握插头拔出，請勿拉扯電源線。
- 請勿將主機或電源線浸入水中或其他液體中。
- 電源線需要直接插接符合安全規範的電源插座上。
- 如發现插头、電源線或主機損壞，請立即停止使用並聯繫製造商或授權維修點處理，請勿自行拆修。
- 電源線請勿懸掛於臺麵邊缘，以免兒童拉扯或意外絆倒。
- 禁止在手脚潮濕或未穿鞋的情况下觸摸產品電源部件。
- 產品所連接的電源需有漏電保護裝置。
- 插座必須滿足當地法規要求，安全法規要求强製進行產品接地。
- 清潔、維護或更換部件時，必須切斷電源。
- 切勿將螺絲刀或其它物體插入散熱孔中。
- 只有授權技術人员才能進行拆機檢查和維修。
- 發生火灾時，切勿浇水，請使用二氧化碳灭火器。
- 除製造商推荐的方法外，不能使用機械手段或其他方法加速除霜。
- 不要損壞製冷劑回路。
- 警告：易燃材料，存在發生火灾的風險。
- 製冷劑废料需在授權废物處理中心處理，不能靠近火源。
- 請勿在本產品中儲存含有易燃推進劑的氣溶膠罐等爆炸性物質。
- 保持所有通風口順畅，保持產品远離熱源或蒸汽裝置。

**注意 CAUTION**

- 移動或運輸產品時保持產品直立，否則可能導致產品損壞。
- 運輸後需靜置4小時，待冷媒稳定後再通電。
- 對電機和製冷繫統進行維護時要戴手套。
- 切勿阻塞散熱孔，以確保產品的良好運轉。
- 請勿將非食品類物品放置於腔體中。
- 本產品僅限室內使用。
- 本產品設計為將饮用水製作成冰，請不要將本產品用於設計外用途。

**提示 NOTICE**

- 產品噪音等級低於50 dB(A)。
- 本產品的氣候類型為SN，適合在10℃~32℃ / 50℉~89.6℉ 的環境溫度中使用。





# 操作指引

## 製冰操作

1. 將水箱取出，加入饮用水至水位線，然後放回產品內。
2. 連接電源，點擊 **Power** 按鍵，按鍵显示白燈，產品開機。
3. 點擊 **Make Ice** 按鍵選擇製冰尺寸（S / M / L），選擇後產品自動開始製冰。
4. 等待製冰完成。子弹冰会自動脫落至冰籃中。
5. 打開腔蓋，取出冰籃，獲取冰块。將冰籃放回後，產品自動继續製冰。

**NOTICE**

- 製冰中途可點擊 **Make Ice** 按鍵切換製冰尺寸。
- 製冰中途可長按 **Power** 按鍵終止製冰並關機。
- 冰籃裝滿後，**ICE FULL** 指示燈亮绿燈，產品自動暫停。取走冰块或冰融解後自動恢復製冰。
- 水箱缺水時，**ADD WATER** 指示燈亮红燈，請及時给水箱补充水。
- 三种尺寸不能同時製作，但可在製冰途中切換。
- 連續製冰過程中，受水質、水溫、環境溫度影響，偶尔出现不透明情况属正常现象。

# 產品參數

| 參數 | 規格 |
|---|---|
| 電壓 | 110~120 Vac |
| 频率 | 60 Hz |
| 製冰功率 | 110 W |
| 脫冰功率 | 170 W |
| 尺寸（寬×深×高） | 235 × 305 × 321 mm |
| 净重 | 7 kg / 15.4 lb |
| 24h製冰量 | 6.9~7.4 kg |
| 排水方式 | 手動排水 |
| 冰块 S | Φ19 × 24 mm |
| 冰块 M | Φ21 × 25 mm |
| 冰块 L | Φ22 × 27 mm |
| 通風間距 | ≥ 120 mm / 4.7" |
| 冷媒 | R600a |
| 水箱容量 | MAX 1.0 L / MIN 0.75 L |
| 製冰周期 | S: 9pcs/8min, M: 9pcs/10min, L: 9pcs/11.5min |
| 工作環境 | 5~32℃, ≤85% RH |
| 噪音 | ≤ 50 dB(A) |





# 使用前准备

## 放置要求

— 將產品放置在坚固、平坦、乾燥的臺麵上。
— 確保產品四周留有至少 120mm（4.7"）的通風間距。
— 远離熱源（烤箱、灶臺等），避免阳光直射。

## 水質要求

— 使用饮用水即可製冰，饮用水越纯净則冰越透明。
— 若想達到理想透明度，請使用矿物質含量较低的饮用水（TDS < 200mg/L）。
— 適用水源：纯净饮用水、RO反滲透處理自来水、深度過滤自来水、低TDS矿泉水。
— **禁止**使用有色、有味、有氣泡或含過饱和氣體的饮品（茶、果汁、咖啡、牛奶、汽水等），这些会污染甚至損壞產品。

## 首次使用

— 開箱後取出所有包裝材料。
— 用濕布擦拭產品內部，然後用乾布擦乾。
— 首次使用前，請先運行一次清潔程序（参见 CH.07 清潔保養）。
— 首次製冰前5次為水降溫阶段，冰形会随水溫下降逐漸增大，属正常现象。

# 產品結構

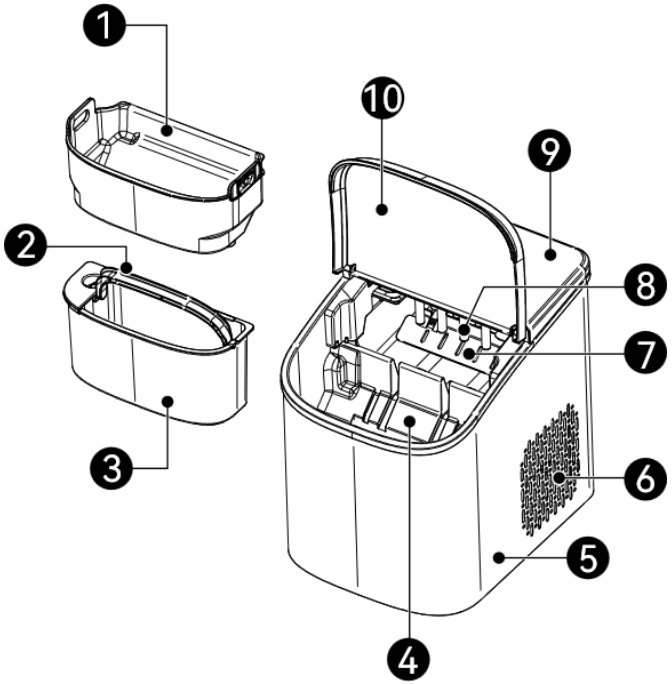


| 編號 | 名稱 | 編號 | 名稱 |
|---|---|---|---|
| 1 | 腔蓋 | 5 | 水箱提手 |
| 2 | 冰籃 | 6 | 控製麵板 |
| 3 | 製冰模具 | 7 | 排水孔 |
| 4 | 水箱 | | |





# 控製麵板

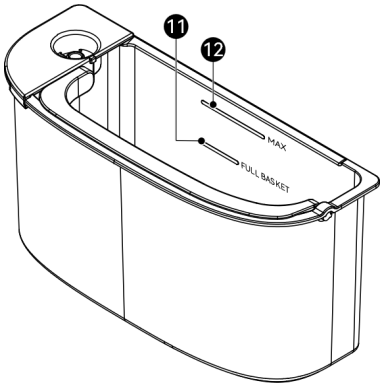


| NO. / 按鍵 | 功能說明 |
|---|---|
| 1 Power 電源 | 點擊開機，長按關機。 |
| 2 Make Ice 製冰 | 切換製冰尺寸（S / M / L），選擇後產品自動製冰。 |
| 3 Clean 清潔 | 啟動自動清潔程序（清潔製冰兜和製冰模）。 |
| 4 ICE FULL 冰滿 | 指示燈（绿燈）— 冰籃已滿，產品暫停製冰。 |
| 5 ADD WATER 加水 | 指示燈（红燈）— 水箱缺水，產品暫停製冰，請及時补水。 |