MARKEN- UND GARANTIEINFORMATIONEN

Vielen Dank für den Kauf des Vesta Eiswürfelbereiter. Bei Fragen kontaktieren Sie uns unter:
support@vestaprecision.com | www.vestaprecision.com

MARKENINFORMATION

Marke	**Precision Appliance Technology, Inc.**
Adresse	3120 139th Ave SE Suite 500, Bellevue, WA 98005, USA
Webseite	www.vestaprecision.com
Kundendienst	support@vestaprecision.com

AUTORISIERTER HERSTELLER

Hersteller	广州亚俊氏真空科技股份有限公司 Guangzhou Argion Electric Appliance Co., Ltd.
Adresse	No. 1 Qiye Road, Nancun Town, Panyu District, Guangzhou, Guangdong, China
Webseite	www.argiontechnology.com

GARANTIEINFORMATIONEN

Für dieses Produkt gilt eine **2-jährige beschränkte Garantie**. Ein Garantieaustausch ist innerhalb von 2 Jahr(en) ab dem ursprünglichen Kaufdatum möglich. Voraussetzungen:

- Der Kauf liegt nicht länger als 2 Jahr(e) zurück.
- Die ursprüngliche Bestellnummer oder die beim Kauf verwendete E-Mail-Adresse liegt vor.
- Bei Kauf über einen Händler oder Einzelhandelspartner muss eine Kopie des Originalbelegs vorgelegt werden.

Senden Sie uns eine E-Mail, um den Garantieservice zu beantragen: **support@vestaprecision.com**

GARANTIEKARTE

Kundenname	
Adresse	
Stadt / Bundesland / PLZ	
Telefonnummer	
E-Mail-Adresse	
Ursprüngliches Kaufdatum	
Produktmodell	
Seriennummer (falls zutreffend)	
Händlername	

Vesta

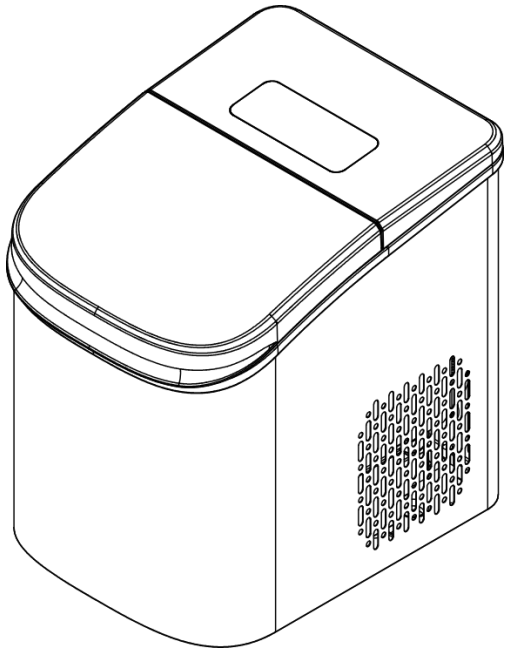

MODELL IMT050

Eiswürfelbereiter

Bedienungsanleitung

INHALTSVERZEICHNIS

KAP.01 — Sicherheitshinweise 3–4

KAP.02 — Vor der Inbetriebnahme 5

KAP.03 — Produktaufbau 6

KAP.04 — Bedienfeld 7

KAP.05 — Technische Daten 8

KAP.06 — Bedienung 9

KAP.07 — Reinigung & Pflege 10

KAP.08 — Fehlerbehebung 11

KAP.09 — Marke & Garantie 12

FEHLERBEHEBUNG

PROBLEM	MÖGLICHE URSACHE	LÖSUNG
Gerät schaltet sich nicht ein	Strom nicht angeschlossen oder Steckdose ohne Strom	Stromverbindung prüfen und sicherstellen, dass die Steckdose funktioniert.
Wasser läuft nicht ab	Ablassstopfen nicht entfernt oder Ablauföffnung verstopft	Prüfen, ob der Ablassstopfen an der Unterseite entfernt ist; auf Verstopfungen prüfen.
Kein Eis	Wassertank leer (WASSER NACHFÜLLEN-Anzeige rot)	Wassertank bis zur Markierung füllen.
Kein Eis	Form vereist nur, kein Eis (Pumpenproblem)	Wasser bis zur Markierung füllen, 30 Minuten stehen lassen, dann neu starten. Durch das Fenster prüfen, ob Wasser zur Schale gepumpt wird.
Stoppt mitten im Zyklus	Eiskorb voll (EIS VOLL-Anzeige grün)	Eis entnehmen oder schmelzen lassen. Das Gerät setzt automatisch fort.
Stoppt mitten im Zyklus	Wassertank leer (WASSER NACHFÜLLEN-Anzeige rot)	Wassertank umgehend nachfüllen. Das Gerät setzt automatisch fort.
Erste 5 Chargen sind klein	Wassertemperatur ist noch hoch (Abkühlphase)	Das ist normal. Die Eisgröße nimmt mit sinkender Wassertemperatur zu.
Schlechte Eisqualität	Unzureichende Belüftung oder hohe Umgebungstemperatur	Mindestens 120 mm Abstand auf allen Seiten einhalten; das Gerät an einen kühlen, gut belüfteten Ort stellen.
Eis ist nicht klar	Hoher Mineralgehalt im Wasser oder Temperatureffekte	Gereinigtes Wasser mit TDS < 200 mg/L verwenden. Gelegentliche Trübung bei kontinuierlichem Betrieb ist normal.

HAFTUNGSAUSSCHLUSS

Der Hersteller, Vertriebspartner und Markeninhaber übernehmen keine Haftung für Schäden oder Qualitätsprobleme, die durch eine nicht anleitungskonforme Bedienung verursacht werden.

REINIGUNG & PFLEGE

AUTOMATISCHE REINIGUNG (EISFORM & AUFFANGSCHALE)

1. Den Wassertank bis zur Markierung füllen.
2. Bei eingeschaltetem Gerät die **Reinigen**-Taste drücken. Die Anzeige leuchtet weiß und das Gerät reinigt automatisch.
3. Nach Abschluss der Reinigung stoppt das Gerät automatisch und die Anzeige erlischt.

WASSERABLAUF

1. Netzstecker ziehen und das Gerät in die Nähe eines Spülbeckens stellen.
2. Den Ablassstopfen an der Unterseite entfernen und das gesamte Wasser ablaufen lassen.
3. Nach dem Ablassen den Stopfen wieder fest einsetzen.

TÄGLICHE PFLEGE

- Das Innere regelmäßig mit klarem Wasser ausspülen — wir empfehlen eine **Reinigung vor jedem täglichen Gebrauch**.
- Das Äußere mit einem weichen, feuchten Tuch abwischen. Keine scheuernden oder ätzenden Reinigungsmittel verwenden.
- Befolgen Sie die automatische Reinigung, um Eisform und Auffangschale zu reinigen.

LANGZEITLAGERUNG

- Einen Reinigungszyklus durchführen.
- Das gesamte Wasser aus dem Gerät ablassen.
- Das Innere trockenwischen und den Deckel zur natürlichen Trocknung geöffnet lassen.
- Den Netzstecker ziehen und an einem trockenen, gut belüfteten Ort aufbewahren.

SICHERHEITSHINWEISE

Zu Ihrer Sicherheit lesen Sie bitte vor der Verwendung dieses Elektrogeräts alle Anweisungen in dieser Anleitung und beachten Sie stets die folgenden Sicherheitsvorkehrungen:

WARNUNG

Dieses Gerät ist ausschließlich für den Hausgebrauch bestimmt. Nicht für andere Zwecke verwenden.
Kinder dürfen nicht mit dem Gerät oder dem Netzkabel spielen. Kinder, Personen mit eingeschränkter Mobilität oder kognitiven Einschränkungen dürfen das Gerät nur unter Aufsicht Erwachsener verwenden.
Kleinteile können Erstickungsgefahr darstellen. Von Kindern fernhalten.
Das Gerät nicht in Umgebungen mit hoher Feuchtigkeit oder Temperatur verwenden. Niemals in der Nähe von entzündlichen oder explosiven Gasen betreiben.
Stellen Sie sicher, dass die Netzspannung mit dem Typenschild des Geräts übereinstimmt.
Nach Gebrauch den Strom abschalten.
Beim Herausziehen den Stecker selbst greifen — nicht am Netzkabel ziehen.
Das Gerät oder das Netzkabel nicht in Wasser oder andere Flüssigkeiten tauchen.
Das Netzkabel muss direkt in eine ordnungsgemäße Steckdose eingesteckt werden.
Bei Beschädigung von Stecker, Netzkabel oder Gerät sofort die Benutzung einstellen und den Hersteller oder eine autorisierte Servicestelle kontaktieren. Nicht selbst reparieren.
Das Netzkabel nicht über die Tischkante hängen lassen — Kinder könnten daran ziehen.
Niemals mit nassen Händen oder barfuß die elektrischen Teile des Geräts berühren.
Die Stromversorgung muss über einen Fehlerstromschutzschalter (FI/RCD) verfügen.
Die Steckdose muss den örtlichen Vorschriften entsprechen. Eine Erdung des Geräts ist vorgeschrieben.
Vor Reinigung, Wartung oder Teilewechsel immer den Netzstecker ziehen.
Niemals Schraubendreher oder andere Gegenstände in die Lüftungsöffnungen einführen.
Nur autorisierte Techniker dürfen das Gerät öffnen, prüfen oder reparieren.
Im Brandfall kein Wasser verwenden — einen CO_2-Feuerlöscher benutzen.
Zum Abtauen keine mechanischen Mittel oder andere als vom Hersteller empfohlene Methoden verwenden.
Den Kältemittelkreislauf nicht beschädigen.
Warnung: Brennbare Materialien — Brandgefahr.
Kältemittelabfälle nur in zugelassenen Entsorgungszentren entsorgen. Von offenen Flammen fernhalten.
Keine Aerosolbehälter oder explosive Stoffe mit brennbaren Treibmitteln im Gerät lagern.
Alle Lüftungsöffnungen freihalten. Das Gerät von Wärmequellen oder Dampferzeugern fernhalten.

VORSICHT

Das Gerät beim Transport aufrecht halten. Kippen kann zu Beschädigungen führen.
Nach dem Transport 4 Stunden stehen lassen, damit sich das Kältemittel stabilisiert, bevor Sie das Gerät einschalten.
Bei Wartungsarbeiten am Motor oder Kältesystem Handschuhe tragen.
Die Lüftungsöffnungen nicht blockieren, um einen einwandfreien Betrieb zu gewährleisten.
Keine Nicht-Lebensmittel in die Gerätekammer legen.
Dieses Gerät ist nur für den Innenbereich bestimmt.
Dieses Gerät ist zum Herstellen von Eis aus Trinkwasser vorgesehen. Nicht für andere Zwecke verwenden.

HINWEIS

Der Geräuschpegel liegt unter 50 dB(A).
Die Klimaklasse dieses Geräts ist SN, geeignet für Umgebungstemperaturen von 10°C–32°C / 50°F–89,6°F.

BEDIENUNGSANLEITUNG

EIS HERSTELLEN

1. Den Wassertank herausnehmen, mit Trinkwasser bis zur Markierung füllen und wieder einsetzen.
2. Das Netzkabel einstecken. Die **Power**-Taste drücken — die Anzeige leuchtet weiß und das Gerät schaltet sich ein.
3. Die **Eis herstellen**-Taste drücken, um eine Eisgröße (S / M / L) auszuwählen. Das Gerät beginnt automatisch mit der Eisherstellung.
4. Warten, bis das Eis gebildet ist. Bullet-Eis fällt automatisch in den Eiskorb.
5. Deckel öffnen, Eiskorb herausnehmen und Eis entnehmen. Korb wieder einsetzen — das Gerät setzt automatisch fort.

HINWEIS

— Drücken Sie während des Betriebs **Eis herstellen**, um die Eisgröße zu wechseln.
— Halten Sie **Power** gedrückt, um die Eisherstellung zu stoppen und das Gerät auszuschalten.
— Wenn der Korb voll ist, leuchtet die **EIS VOLL**-Anzeige grün und das Gerät pausiert. Eis entnehmen oder schmelzen lassen — das Gerät setzt automatisch fort.
— Wenn der Tank leer ist, leuchtet die **WASSER NACHFÜLLEN**-Anzeige rot. Umgehend nachfüllen.
— Mehrere Größen gleichzeitig herstellen ist nicht möglich, aber die Größe kann während des Zyklus gewechselt werden.
— Gelegentliche Trübung bei kontinuierlicher Eisherstellung ist normal und hängt von Wasserqualität, Temperatur und Umgebungsbedingungen ab.

TECHNISCHE DATEN

PARAMETER	SPEZIFIKATION
Spannung	220~240 Vac
Frequenz	50 Hz
Eisherstellungsleistung	110 W
Abtauleistung	130 W
Abmessungen (B×T×H)	235 × 305 × 321 mm
Nettogewicht	7 kg / 15.4 lb
Eiskapazität (24h)	6.9~7.4 kg
Entwässerung	Manuelle Entwässerung
Eisgröße S	Φ19 × 24 mm
Eisgröße M	Φ21 × 25 mm
Eisgröße L	Φ22 × 27 mm
Belüftungsabstand	≥ 120 mm / 4.7"
Kältemittel	R600a
Wassertankkapazität	MAX 1.0 L / MIN 0.75 L
Eiszyklus	S: 9pcs/8min, M: 9pcs/10min, L: 9pcs/11.5min
Betriebsumgebung	5~32℃, ≤85% RH
Geräuschpegel	≤ 50 dB(A)

VOR DER INBETRIEBNAHME

AUFSTELLANFORDERUNGEN

— Das Gerät auf eine stabile, ebene und trockene Arbeitsfläche stellen.

— Mindestens 120 mm (4,7") Belüftungsabstand auf allen Seiten einhalten.

— Von Wärmequellen (Öfen, Herdplatten usw.) und direkter Sonneneinstrahlung fernhalten.

WASSERQUALITÄT

— Verwenden Sie Trinkwasser für die Eisherstellung. Je reiner das Wasser, desto klarer das Eis.

— Für optimale Klarheit Wasser mit niedrigem Mineralgehalt verwenden (TDS < 200 mg/L).

— Geeignete Quellen: gereinigtes Wasser, RO-gefiltertes Wasser, tief gefiltertes Wasser, mineralstoffarmes Mineralwasser.

— **NICHT** verwenden: gefärbte, aromatisierte, kohlensäurehaltige oder gasgesättigte Getränke (Tee, Saft, Kaffee, Milch, Limonade usw.) — diese können das Gerät verunreinigen oder beschädigen.

ERSTE BENUTZUNG

— Nach dem Auspacken alle Verpackungsmaterialien entfernen.

— Das Innere mit einem feuchten Tuch abwischen, dann gründlich trocknen.

— Vor dem ersten Gebrauch einmal den Reinigungszyklus durchführen (siehe KAP.07).

— Die ersten 5 Eisbereitungszyklen sind eine Abkühlphase — die Eisgröße nimmt mit sinkender Wassertemperatur allmählich zu. Das ist normal.

PRODUKTAUFBAU

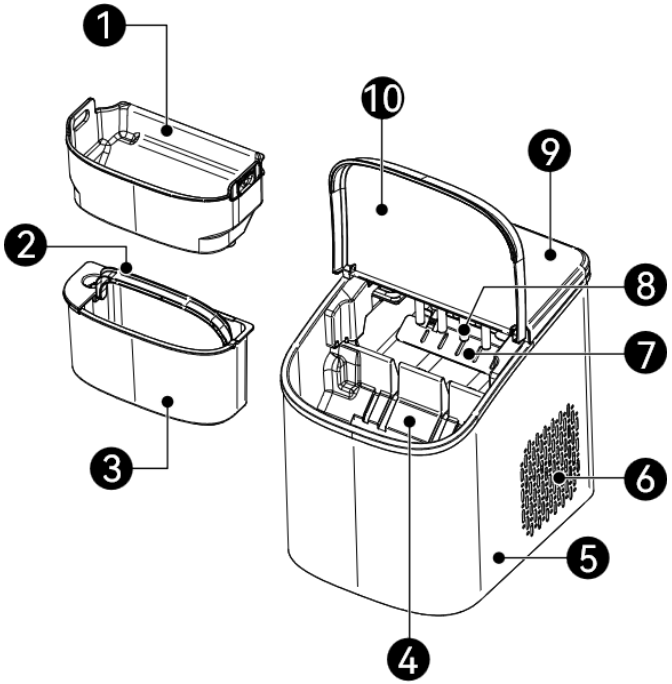

NR.	BEZEICHNUNG	NR.	BEZEICHNUNG
1	Deckel	5	Wassertankgriff
2	Eisbehälter	6	Bedienfeld
3	Eiswürfelform	7	Ablassstopfen
4	Wassertank		

BEDIENFELD

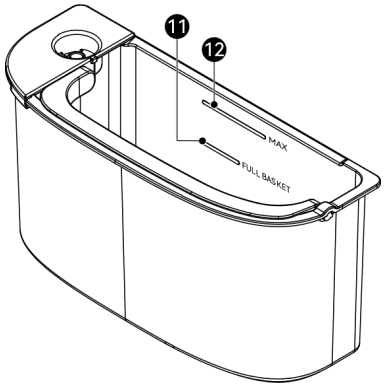

NR. / TASTE	BESCHREIBUNG
1 Power Ein/Aus	Drücken zum Einschalten; lang drücken zum Ausschalten.
2 Make Ice Eis machen	Eisgröße wechseln (S / M / L); Gerät startet automatisch.
3 Clean Reinigen	Automatischen Reinigungszyklus starten.
4 ICE FULL EIS VOLL	Anzeige (grün) — Eisbehälter voll; Gerät pausiert.
5 ADD WATER WASSER NACHFÜLLEN	Anzeige (rot) — Wassertank leer; Gerät pausiert; sofort nachfüllen.