品牌与保修信息

感谢您購買 WEVAC 製冰機。如有任何問題，請通過以下方式聯繫我们：
support@wevactech.com | www.wevactech.com

品牌商信息

品牌商	**WEVAC TECHNOLOGY CO., LIMITED**
地址	FLAT/RM 404A BEVERLEY COMMERCIAL CENTRE, 87-105 CHATHAM ROAD SOUTH, TSIM SHA TSUI, KOWLOON, HONG KONG
網址	www.wevactech.com
客服郵箱	support@wevactech.com

授權製造商

製造商	**广州亚俊氏真空科技股份有限公司** Guangzhou Argion Electric Appliance Co., Ltd.
地址	广东省广州市番禺區南村镇啟業路1號
網址	www.argiontechnology.com

保修信息

本產品提供 **2 年有限保修**。自原始購買日期起 2 年内可享受保修更換服務。要獲得保修更換資格，您必須：

- 在過去 2 年内購買過產品。
- 有原始订單號或購買時使用的電子郵件。
- 如通過經銷商或零售合作夥伴購買，須提供原始收據的副本。

向我们發送電子郵件申請保修服務：**support@wevactech.com**

保修卡

客戶名稱	
地址	
城市 / 州 / 郵政編码	
電话號码	
電子郵件地址	
原始購買日期	
產品型號	
序列號（如適用）	
商戶名稱	

WEVAC

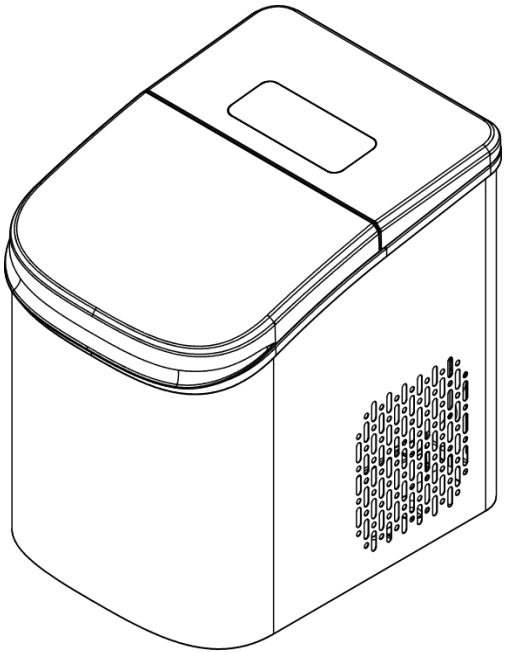

MODEL IMT050

製冰機

使用說明書

目錄

CH.01 — 安全須知 3-4

CH.02 — 使用前准备 5

CH.03 — 產品結構 6

CH.04 — 控製麵板 7

CH.05 — 產品參數 8

CH.06 — 操作指引 9

CH.07 — 清潔保養 10

CH.08 — 故障排除 11

CH.09 — 品牌与保修信息 12

故障排除

故障现象	可能原因	解決方案
不能開機	電源未連接或插座無電	檢查電源連接及插座是否正常。
不能排水	排水膠塞未鬆開或排水口堵塞	檢查產品底部排水膠塞是否已鬆開；檢查排水口是否堵塞。
不能製冰	水箱缺水（ADD WATER亮红燈）	给水箱加水至水位線。
不能製冰	製冰模具只結霜無法結冰（管道無法抽水）	加水至水位線，靜置半小時後重新啟動。观察製冰兜是否有注水，有則表示抽水泵已復位。
製冰中途停止	冰篮已滿（ICE FULL亮绿燈）	取走冰块或等待冰融解，產品会自動恢復製冰。
製冰中途停止	水箱缺水（ADD WATER亮红燈）	及時给水箱补充水，產品会自動恢復製冰。
前5次冰块偏小	水溫较高，處於降溫阶段	屬正常现象，冰形会随水溫下降逐漸增大，達到標准尺寸。
製冰效果不理想	通風間距不足或環境溫度過高	確保四周≥120mm間距；將產品移至阴涼通風處。
冰块不透明	水質矿物質含量高或水溫/環溫影響	使用TDS<200mg/L的纯净水；連續製冰偶尔不透明屬正常现象。

免责聲明 DISCLAIMER

如果用戶不按照本手册操作產品，並對產品造成任何損壞或質量問題，工廠、經銷商及品牌商將不承担任何责任。

清潔保養

自動清潔（製冰模具和製冰兜）

1. 给水箱加水至水位線。
2. 開機狀態下，點擊 **Clean** 按鍵，按鍵燈亮白燈，產品自動清潔製冰兜和製冰模。
3. 清潔完成後，產品自動停止，按鍵燈熄灭。

排水操作

1. 斷開電源，將產品放置到水槽旁。
2. 將產品底部的排水孔塞鬆脫，讓內腔的水排乾。
3. 排水完成後，將排水孔塞回原位。

日常保養

— 定期用乾净的水清洗產品內部，建議**每天使用前清洗一次。**
— 用柔軟濕布擦拭產品外壳，請勿使用腐蚀性清潔劑。
— 請遵循自動清潔步驟清洗製冰模具和製冰兜。

長期存放

— 運行一次清潔程序。
— 排乾產品內所有水分。
— 用乾布擦乾內部，開蓋自然風乾。
— 拔掉電源，放置在乾燥、通風處保存。

安全須知

為了您的安全，在使用本電器產品前，請閱讀本手册中的所有說明，並始終遵守以下安全預防措施：

警告 WARNING

- 本機僅供家庭使用，請勿用於其他非設計用途。
- 請勿讓兒童玩耍本機或電源線。兒童、行動不便或認知受限人士應在成年人監督下使用。
- 小零件可能造成窒息危險，請勿讓兒童接觸。
- 請勿在高濕高溫等環境使用本機，嚴禁在有易燃易爆氣體的環境中使用。
- 請確保電源電壓与機器銘牌標示一致。
- 使用後請切斷電源。
- 從電源插座上拔出插头時請手握插头拔出，請勿拉扯電源線。
- 請勿將主機或電源線浸入水中或其他液體中。
- 電源線需要直接插接符合安全規範的電源插座上。
- 如發现插头、電源線或主機損壞，請立即停止使用並聯繫製造商或授權維修點處理，請勿自行拆修。
- 電源線請勿懸掛於臺麵邊缘，以免兒童拉扯或意外絆倒。
- 禁止在手脚潮濕或未穿鞋的情况下觸摸產品電源部件。
- 產品所連接的電源需有漏電保護裝置。
- 插座必須滿足當地法規要求，安全法規要求强製進行產品接地。
- 清潔、維護或更換部件時，必須切斷電源。
- 切勿將螺絲刀或其它物體插入散熱孔中。
- 只有授權技術人员才能進行拆機檢查和維修。
- 發生火灾時，切勿浇水，請使用二氧化碳灭火器。
- 除製造商推荐的方法外，不能使用機械手段或其他方法加速除霜。
- 不要損壞製冷劑回路。
- 警告：易燃材料，存在發生火灾的風險。
- 製冷劑废料需在授權废物處理中心處理，不能靠近火源。
- 請勿在本產品中儲存含有易燃推進劑的氣溶膠罐等爆炸性物質。
- 保持所有通風口順畅，保持產品远離熱源或蒸汽裝置。

注意 CAUTION

- 移動或運輸產品時保持產品直立，否則可能導致產品損壞。
- 運輸後需靜置4小時，待冷媒稳定後再通電。
- 對電機和製冷繫统進行維護時要戴手套。
- 切勿阻塞散熱孔，以確保產品的良好運轉。
- 請勿將非食品類物品放置於腔體中。
- 本產品僅限室內使用。
- 本產品設計為將饮用水製作成冰，請不要將本產品用於設計外用途。

提示 NOTICE

- 產品噪音等級低於50 dB(A)。
- 本產品的氣候類型為SN，適合在10℃~32℃ / 50℉~89.6℉ 的環境溫度中使用。

操作指引

製冰操作

1. 將水箱取出，加入饮用水至水位線，然後放回產品內。
2. 連接電源，點擊 **Power** 按鍵，按鍵显示白燈，產品開機。
3. 點擊 **Make Ice** 按鍵選擇製冰尺寸（S / M / L），選擇後產品自動開始製冰。
4. 等待製冰完成。子弹冰会自動脫落至冰籃中。
5. 打開腔蓋，取出冰籃，獲取冰块。將冰籃放回後，產品自動继續製冰。

NOTICE

- 製冰中途可點擊 **Make Ice** 按鍵切換製冰尺寸。
- 製冰中途可長按 **Power** 按鍵終止製冰並關機。
- 冰籃裝滿後，**ICE FULL** 指示燈亮绿燈，產品自動暫停。取走冰块或冰融解後自動恢復製冰。
- 水箱缺水時，**ADD WATER** 指示燈亮红燈，請及時给水箱补充水。
- 三种尺寸不能同時製作，但可在製冰途中切換。
- 連續製冰過程中，受水質、水溫、環境溫度影響，偶尔出现不透明情况属正常现象。

產品參數

參數	規格
電壓	110~120 Vac
频率	60 Hz
製冰功率	110 W
脫冰功率	170 W
尺寸（寬×深×高）	235 × 305 × 321 mm
净重	7 kg / 15.4 lb
24h製冰量	6.9~7.4 kg
排水方式	手動排水
冰块 S	Φ19 × 24 mm
冰块 M	Φ21 × 25 mm
冰块 L	Φ22 × 27 mm
通風間距	≥ 120 mm / 4.7"
冷媒	R600a
水箱容量	MAX 1.0 L / MIN 0.75 L
製冰周期	S: 9pcs/8min, M: 9pcs/10min, L: 9pcs/11.5min
工作環境	5~32℃, ≤85% RH
噪音	≤ 50 dB(A)

使用前准备

放置要求

— 將產品放置在坚固、平坦、乾燥的臺麵上。
— 確保產品四周留有至少 120mm（4.7"）的通風間距。
— 远離熱源（烤箱、灶臺等），避免阳光直射。

水質要求

— 使用饮用水即可製冰，饮用水越纯净則冰越透明。
— 若想達到理想透明度，請使用矿物質含量较低的饮用水（TDS < 200mg/L）。
— 適用水源：纯净饮用水、RO反滲透處理自来水、深度過滤自来水、低TDS矿泉水。
— **禁止**使用有色、有味、有氣泡或含過饱和氣體的饮品（茶、果汁、咖啡、牛奶、汽水等），这些会污染甚至損壞產品。

首次使用

— 開箱後取出所有包裝材料。
— 用濕布擦拭產品內部，然後用乾布擦乾。
— 首次使用前，請先運行一次清潔程序（參见 CH.07 清潔保養）。
— 首次製冰前5次為水降溫阶段，冰形会随水溫下降逐漸增大，属正常现象。

產品結構

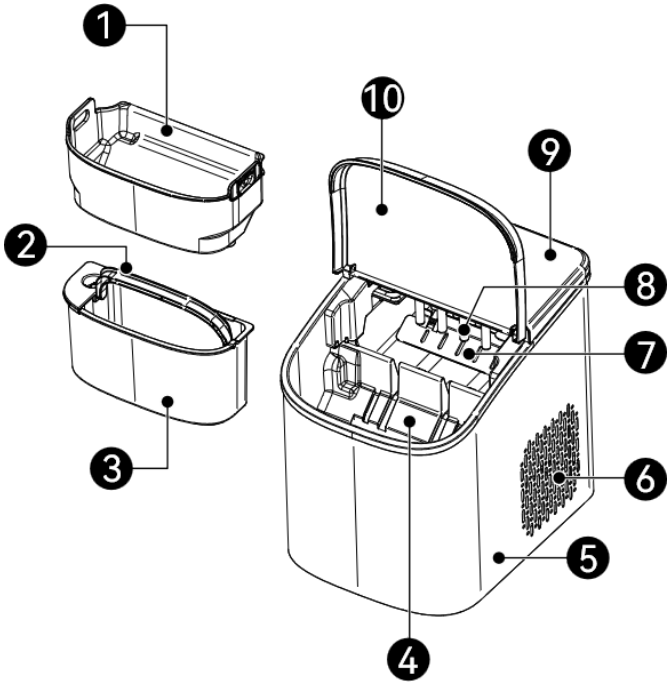

編號	名稱	編號	名稱
1	腔蓋	5	水箱提手
2	冰篮	6	控製麵板
3	製冰模具	7	排水孔
4	水箱		

控製麵板

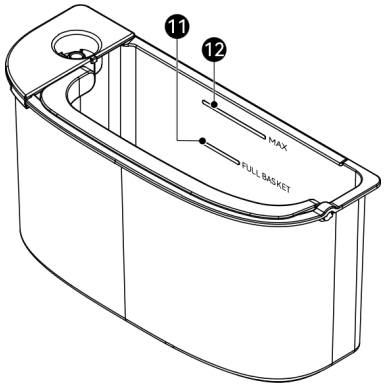

NO. / 按鍵	功能說明
1 Power 電源	點擊開機，長按關機。
2 Make Ice 製冰	切換製冰尺寸（S / M / L），選擇後產品自動製冰。
3 Clean 清潔	啟動自動清潔程序（清潔製冰兜和製冰模）。
4 ICE FULL 冰滿	指示燈（绿燈）— 冰篮已滿，產品暫停製冰。
5 ADD WATER 加水	指示燈（红燈）— 水箱缺水，產品暫停製冰，請及時补水。