ACT

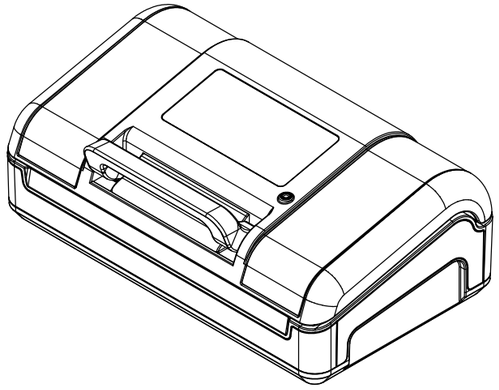

MODEL V23

# 真空封口機

使用說明書

使用產品前請仔細閱讀本說明書，並妥善保管。

說明書中的產品、配件等插圖均為示意圖，僅供參考。由於產品的更新与升級，產品實物与示意圖可能略有差異，請以實物為准。

# 目錄

01 安全須知 3
02 產品及真空袋使用提示 4
03 產品結構 5
04 產品功能 6
05 技術參數 7
06 操作指引 8
07 故障排除 12
08 維護保養 15
09 真空包裝特性 16
10 品牌与保修信息 18

# 10 品牌与保修信息

感谢您購買 ACT 真空封口機。如有任何問題，請通過以下方式聯繫我们：
support@thespacetec.com | www.thespacetec.com

## 品牌商信息

| | |
|---|---|
| 品牌商 | **ADVANCED CUISINE TECHNOLOGY PTE. LTD.** |
| 地址 | 60 Paya Lebar Road, #11-19 Paya Lebar Square, Singapore 409051 |
| 網址 | www.thespacetec.com |
| 客服郵箱 | support@thespacetec.com |

## 授權製造商

| | |
|---|---|
| 製造商 | **广州亚俊氏真空科技股份有限公司**<br>Guangzhou Argion Electric Appliance Co., Ltd. |
| 地址 | 广东省广州市番禺區南村镇啟業路1號 |
| 網址 | www.argiontechnology.com |

## 保修信息

本產品提供 **2 年有限保修**。自原始購買日期起 2 年內可享受保修更換服務。要獲得保修更換資格，您必須：

— 在過去 2 年內購買過產品。
— 有原始订單號或購買時使用的電子郵件。
— 如通過經銷商或零售合作夥伴購買，須提供原始收據的副本。

向我们發送電子郵件申請保修服務：**support@thespacetec.com**

## 保修卡

| | |
|---|---|
| 客戶名稱 | |
| 地址 | |
| 城市 / 州 / 郵政編码 | |
| 電话號码 | |
| 電子郵件地址 | |
| 原始購買日期 | |
| 產品型號 | |
| 序列號（如適用） | |
| 商戶名稱 | |





# 01 安全須知

**警告 WARNING**

- 本機僅供家庭使用，請勿用於其他非設計用途。
- 請勿讓兒童玩耍本機或電源線。兒童、行動不便或認知受限人士應在成年人監督下使用。使用期間請留意兒童，避免意外發生。
- 小零件、真空袋可能造成窒息危險，請勿讓兒童接觸。
- 請勿在高濕高溫等環境使用本機。嚴禁在有易燃易爆氣體的環境中使用。
- 請確保電源電壓与機器銘牌標示一致。
- 機器工作時請勿離開。
- 密封完成後，密封區域溫度較高，請勿觸摸，以免燙傷。
- 使用後請切斷電源。
- 從電源插座上拔出插头時請手握插头拔出，請勿拉扯電源線。
- 請勿將主機或電源線浸入水中或其他液體中。
- 電源線需要直接插接符合安全規範的電源插座上。
- 如發现插头、電源線或主機損壞，請立即停止使用並聯繫製造商或授權維修點處理，請勿自行拆修。
- 電源線請勿懸掛於臺麵邊缘，以免兒童拉扯或意外絆倒。

**注意 CAUTION**

- 請妥善保管本手册。
- 本機無需添加任何潤滑劑，請勿使用有機溶劑清潔。
- 長時間不使用時，請勿扣上鎖扣，以免密封圈受壓變形。
- 請勿將本產品与生活垃圾一同丢棄，請根據您所在地區關於電子废棄物的法規進行回收或處置。

**提示 NOTICE**

- 本產品適用於家庭食品保鮮用途。
- 首次使用前，請完整閱讀本說明書。
- 請保留購買憑證，以便享受保修服務。

# 02 產品及真空袋使用提示

— 本機只適用於带有空氣通道紋路的真空袋。

— 對於带有尖點或棱角的物品，需用防刺穿片、紙巾等柔軟包材包裹棱角，以防刺破真空袋。

— 真空袋可用於加熱或微波炉加熱，但必須先在袋角剪開一個小口透氣。

— 用於儲存的真空袋可重復使用，但用於加熱或微波加熱時僅可使用一次。儲存過海鮮或油膩食品的真空袋不建議重復使用。

— 放置袋子時，袋口必須平整地跨過發熱器。

— 裝袋時，請務必在袋口和食物之間預留至少 2 inch（5 cm）的空間。

— 裝入液體、醬汁或带液體的食物時，請避免將真空袋袋口弄濕。建議裝入後將袋口擦乾，以免影響密封效果。

— 如果需要質地柔軟、含水分多的食物在包裝後保持形狀，可選擇冷凍後進行真空封裝。

— 勿在麵蓋上放置重物，有可能損壞機器。





# 09 真空包裝特性（續）

## 食物真空保鮮期限參照

| 儲存方式 | 食物類別 | 常規儲存 | 真空包裝 |
|---|---|---|---|
| 冷凍儲存 | 肉類 | 6 月 | 15–20 月 |
| | 魚類、海鮮 | 6 月 | 10–12 月 |
| | 乾果、咖啡豆 | 6–9 月 | 18–24 月 |
| 冷藏儲存 | 肉類 | 2–3 天 | 12–13 天 |
| | 魚類、海鮮 | 2–3 天 | 6–8 天 |
| | 熟肉類 | 2–3 天 | 10–14 天 |
| | 蛋類 | 2–3 天 | 30–50 天 |
| | 蔬菜 | 2–3 天 | 7–10 天 |
| 常溫儲存 | 麵包 | 1–2 天 | 6–8 天 |
| | 盒裝餅乾 | 4–6 月 | 12 月 |
| | 麵條 | 5–6 月 | 12 月 |
| | 大米 | 5–6 月 | 12 月 |
| | 麵粉 | 4–5 月 | 12 月 |
| | 乾貨 | 3–4 月 | 12 月 |
| | 咖啡 / 茶葉 / 奶粉 | 2–6 月 | 12 月 |

# 09 真空包裝特性

真空包裝是通過去除密封容器中的大部分空氣来延長食品的壽命，並防止空氣回流到密封容器中，從而減少氧化。真空包裝有助於保持風味和整體質量。它還有助於抑製好氧微生物的生長，在某些條件下可能的現象有：

— **霉菌** — 霉菌在低氧環境下無法繁殖，真空包裝能够抑製霉菌的繁殖。

— **酵母菌** — 酵母需要水、糖和中等溫度才能繁殖，可以在有空氣或無空氣的情況下生存。減緩酵母的生長需要冷藏，冷凍則可以有效抑製。

— **細菌** — 導致難聞的氣味、變色或變柔軟。在適當的條件下，肉毒梭菌可以在没有空氣的情況下生長，且無法通過氣味或味道檢測到。

与任何其他儲存方式一樣，在食用前檢查食品是否變質是很重要的。在 -4°C 或更低溫度下，可以显著減少微生物的生長。對於長期儲存，建議進行真空封裝後保持冷凍。

> **NOTICE**
> 真空包裝不能代替冷藏或冷凍。任何需要冷藏的易腐食品在真空包裝後仍必須保持冷藏或冷凍。

## 存儲指南

— 蔬菜在真空包裝前需要先焯水。將蔬菜放入沸水中煮熟，然後浸入冷水中，最後用毛巾吸乾水分再進行真空包裝。

— 十字花科蔬菜（花椰菜、芽菜、卷心菜等）在儲存過程中会自然排放氣體，煮熟、真空封裝後建議存放在冰箱里。

— 切忌真空儲存大蒜或蘑菇等真菌食品。抽真空後会產生有害物質，食用会影響健康。





# 03 產品結構

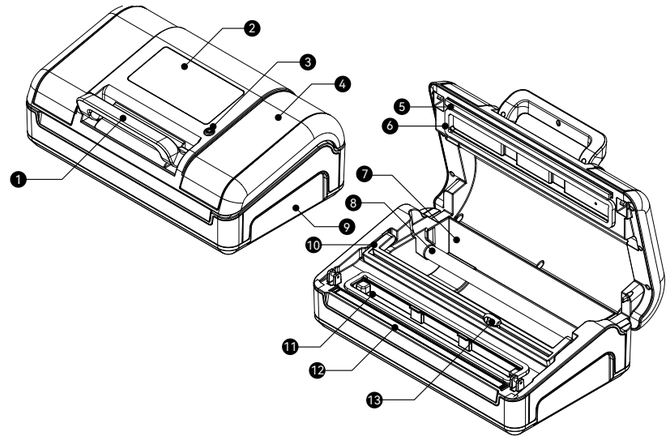


圖 1 — 產品結構

| 編號 | 名稱 | 編號 | 名稱 |
|---|---|---|---|
| 1 | 鎖扣把手 | 8 | 卷袋支撐管 |
| 2 | 控製麵板 | 9 | 主體 |
| 3 | 外抽氣孔 | 10 | 切袋刀支架 |
| 4 | 麵蓋 | 11 | 液體槽（下方為真空腔） |
| 5 | 密封壓條 | 12 | 高溫膠布与發熱器 |
| 6 | 密封圈 | 13 | 切袋刀 |
| 7 | 卷袋倉 | | |

> **提示**
> 工作結束後，發熱器溫度很高，請不要觸摸，以免燙傷！

# 04 產品功能

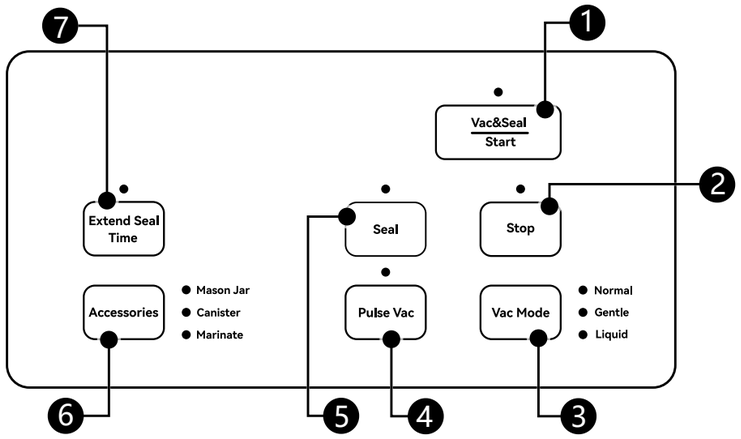


圖 2 — 控製麵板

| NO. / BUTTON | 功能說明 |
|---|---|
| 1 `Vac&Seal / Start` 抽氣密封 / 開始 | 點擊此按鍵，將執行所選模式進行工作。 |
| 2 `Stop` 停止 | 可以在任意工作進程中點擊此按鍵来終止工作。 |
| 3 `Vac Mode` 真空模式選擇 | **Normal**（默認壓力）/ **Gentle**（輕柔壓力）/ **Liquid**（液體狀物品） |
| 4 `Pulse Vac` 手動抽氣 | 長按進行手動控製抽氣，鬆開暫停，達到所需狀態後點擊 Seal 密封。 |
| 5 `Seal` 密封 | 點擊此按鍵，機器立即執行密封工作。 |
| 6 `Accessories` 附件類 | **Mason Jar**（梅森罐）/ **Canister**（真空罐）/ **Marinate**（醃製） |
| 7 `Extend Seal Time` 延長密封時間 | 在工作前點擊，可延長密封時間。 |





# 08 維護保養

— 確保使用機器的工作臺平整、乾净、乾燥。

— 在不使用機器時請不要將機器鎖扣鎖上，以防密封圈被長時間挤壓，影響功能。

— 需每周一次對機器的密封圈、密封壓條、發熱器、液體槽、真空腔進行清潔。

— 發熱器和密封壓條在工作後会殘留高溫，請待機器冷却後再進行保養。

— 清潔前拔下機器電源。

— 請採用軟毛刷清潔密封圈、密封壓條、發熱器、液體槽、真空腔、真空軟管。避免採用硬毛刷，以免損壞機器。

— 每天工作結束後，取出液體槽清潔擦乾，並用濕毛巾或紙巾清理真空腔內殘留的碎屑、灰塵。

— 每次工作結束後，檢查密封圈是否已經變形嚴重，高溫膠布是否已經破損/脫落，如有，則請及時替換。

— 液體槽和真空軟管不支持高溫清潔，如洗碗機清潔。

# 07 故障排除（續）

## 如因特殊原因，導致液體進入機器內部的處理方案

液體進入真空腔中：

1. 立即關閉電源，等待至少 5 分鐘，讓機器發熱器冷却。
2. 將液體槽取出，並清理擦乾液體。
3. 將真空腔中的液體擦乾。
4. 將機器底部铺墊廚房紙或托盤，重新通電。
5. 合上麵蓋，長按 **Pulse Vac** 按鍵抽氣 20 秒，然後點擊 **Stop** 排氣，重復 5 次，讓內部管道的液體排出。
6. 打開麵蓋，在機器底部铺墊廚房紙或托盤，將機器放置於通風處晾乾 48 小時，期間不要翻倒機器。

液體進入發熱器：

1. 請勿翻倒機器，關閉電源，等待 10 分鐘，讓發熱器冷却及內部液體排出。
2. 清理和擦乾機器接水盤、真空腔、底部的液體。
3. 打開麵蓋，在機器底部铺墊廚房紙或托盤，將機器放置於通風處晾乾 24 小時，期間不要翻倒機器。
4. 將機器底部铺墊廚房紙或托盤，重新通電。
5. 合上麵蓋，長按 **Pulse Vac** 按鍵抽氣 20 秒，然後點擊 **Stop** 排氣，重復 5 次，讓內部管道的液體排出。
6. 打開麵蓋，在機器底部铺墊廚房紙或托盤，將機器放置於通風處晾乾 48 小時，期間不要翻倒機器。

**注意**

如果長期不清潔，內部管道可能会堵塞，影響抽氣性能，此時請聯繫售後進行管道更換。





# 05 技術參數

| 參數 | 規格 |
|---|---|
| 電壓 | 220~240 Vac |
| 频率 | 50 Hz |
| 功率 | 190 W |
| 泵 | 双泵 |
| 泵抽氣壓力 | -958 mbar |
| 發熱絲寬度 | 1.8 mm × 2 |
| 最大密封袋寬 | 315 mm |
| 尺寸（長×寬×高） | 380 × 205 × 155 mm |
| 重量 | 3.0 kg |

# 06 操作指引

## 6.1 如何使用切袋刀

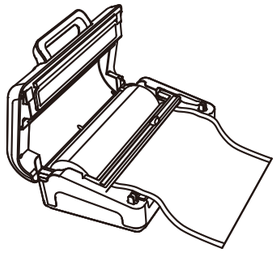

1. 打開麵蓋。
2. 打開切袋刀架。
3. 從卷袋上拉扯出所需長度的袋子。
4. 將切袋刀移至最左或最右邊，再使刀架下壓著袋子。
5. 將切袋刀下壓滑動劃過袋子，以進行整齊的切割。

## 6.2 如何使用密封功能

**從卷袋中製作袋子並密封：**

1. 按以上如何使用切袋刀製作出一個兩端開口的袋子。
2. 將袋子的一端開口平整放入真空腔內。
3. 關閉麵蓋，並將把手向下壓以鎖紧麵蓋。
4. 點擊 **Seal** 按鍵，並等待機器完成工作。

**單獨密封袋子：**

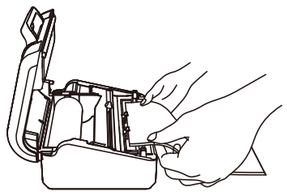

1. 將袋子放入需要封裝的物品，並將袋口放入真空腔。
2. 關閉麵蓋，並將把手下壓以鎖紧麵蓋。
3. 點擊 **Seal** 按鍵，並等待機器完成工作。

## 6.3 如何延長密封時間

> 若需延長密封時間，需在操作前點擊 **Extend Seal Time** 按鍵，使该按鍵指示燈點亮。延長時間設置將持續生效。若要恢復默認密封時間，請在下一次操作前再次點擊该按鍵。當機器進入休眠或斷電重新開機，密封時間將会恢復默認設置。

**注意**

啟用 Extend Seal Time 功能時，將暫時禁用智能密封調節功能，連續工作時每次工作間隔需大於 20s，並打開麵蓋以便機器散熱。





# 07 故障排除（附件与報警）

| 故障現象 | 可能原因 | 解決方案 |
|---|---|---|
| **Accessories 模式無法抽氣** | 真空軟管扁形吸嘴未完全插入外抽氣孔 | 用力旋轉下壓扁形吸嘴，使其完全插入。 |
| | 麵蓋把手未下壓鎖紧 | 下壓把手以鎖紧麵蓋後重試。 |
| | 密封圈或真空腔上有異物 | 打開麵蓋清除異物，閉蓋重試。 |
| **错误報警（蜂鳴聲長鳴 + 指示燈快閃）** | 按下 Vac&Seal/Start 或 Seal 後報警 | 檢查麵蓋是否閉合，把手是否已下壓鎖紧。 |
| | 真空工作過程中連續蜂鳴 | 機器無法達到目標壓力，檢查把手鎖紧及袋子是否破損，更換新袋重試。 |

# 07 故障排除

| 故障現象 | 可能原因 | 解決方案 |
|---|---|---|
| **不能開機** | 電源線未正確插入電源插座 | 確保電源線已正確插入。 |
| | 電源線破裂或損壞 | 斷電檢查電源線，如有損壞請諮詢專業人员更換。 |
| | 控製板或麵板排線端子鬆脫 | 請諮詢專業人员進行維修。 |
| **抽氣不乾净** | 袋子開口未全部在密封圈內 | 確保袋子的開口全部在下真空腔密封圈內。 |
| | 使用了非紋路真空袋 | 確保使用带有紋路的真空袋。 |
| | 密封圈破損、翻起或安裝不正確 | 檢查密封圈狀態並正確安裝。 |
| | 袋子破損或有針孔 | 更換新的真空袋。 |
| | 袋口有異物導致密封不完整 | 將袋口清潔乾净後再試。 |
| | 熱封時間過長導致溫度過高 | 打開麵蓋，静置冷却一段時間再使用。 |
| **不能密封或密封效果不理想** | 袋口没有正確放到發熱器上 | 重新放置袋口，確保平整跨過發熱器。 |
| | 密封區域有水分、顆粒或碎片 | 清潔密封區域後重試。 |
| | 密封壓條未安裝 | 安裝密封壓條。 |
| | 默認密封時間不足 | 點擊 `Extend Seal Time` 延長密封時間後重試。 |
| **真空密封後袋子漏氣** | 高溫膠布破損或脫落 | 及時替換高溫膠布。 |
| | 發熱溫度異常導致袋子融化或密封不充分 | 參考抽氣不乾净和不能密封的解決方案。 |
| | 锋利物品刺穿袋子 | 用紙巾或防刺穿片包裹锋利邊缘，使用新袋重試。 |

**提示**
一些水果和蔬菜在包裝前如果没有正確地焯熟，或者熱的食物，会釋放氣體，導致真空袋没有收紧，此類情况属於正常表现，不属於漏氣。

若以上故障排除方案均無法解決問題，請聯繫客服指引解決，請不要擅自拆卸機器。





# 06 操作指引（續）

## 6.4 如何使用真空密封功能

真空密封固體物品：

1. 將袋口放入真空腔。
2. 關閉麵蓋，並下壓把手以鎖紧麵蓋。
3. 點擊 `Vac Mode` 按鍵選擇模式： **Normal** 或 **Gentle** 。
4. 點擊 `Vac&Seal / Start` 按鍵啟動工作。
5. 若需終止工作，請點擊 `Stop` 按鍵。

在採用 Gentle 模式封裝貴重物品前，建議先採用其它物品嘗試真空後的壓缩程度是否滿足需求，以免壓碎物品。

真空密封液體：

1. 保持袋子直立，確保液體液麵始終低於發熱器，液體与袋口之間建議留出 7 inch（18 cm）的空間。
2. 將袋口放入真空腔。
3. 關閉麵蓋，並下壓把手以鎖紧麵蓋。
4. 點擊 `Vac Mode` 按鍵選擇 **Liquid** 模式。
5. 點擊 `Vac&Seal / Start` 按鍵啟動工作。

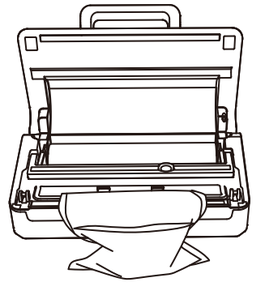

## 6.5 如何使用手動真空

方法一（在自動真空過程中切換至 **Pulse Vac** 模式）：

1. 長按 `Pulse Vac` 按鍵進行真空抽氣。
2. 鬆開按鍵則暫停抽氣。
3. 達到所需真空狀態後，點擊 `Seal` 按鍵進行密封。

方法二（直接使用 **Pulse Vac** 模式）：

1. 將袋口放入真空腔。
2. 關閉麵蓋，並下壓把手以鎖紧麵蓋。
3. 長按 `Pulse Vac` 按鍵進行真空抽氣。
4. 鬆開按鍵則暫停抽氣。
5. 達到所需真空狀態後，點擊 `Seal` 按鍵進行密封。

在手動真空過程中，長按按鍵抽氣，鬆開暫停，此時会處於保壓的狀態。若 10 秒內不進行再次操作，機器將自動釋放壓力，並退出手動抽氣模式。

# 06 操作指引（附件使用）

## 6.6 真空軟管用法

— 對梅森罐適配器和带閥门拉鏈袋抽真空時，圓形吸嘴採用方向1。
— 對真空罐和瓶塞抽真空時，根據抽氣口大小選擇方向1或2。
— 真空軟管扁形吸嘴3用於連接機器麵蓋上的外抽氣口3。

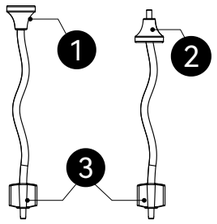


## 6.7 如何抽梅森罐

1. 閉合機器麵蓋。
2. 將罐蓋放到梅森罐罐口，不需擰上螺紋蓋（如有）。
3. 將適配器安裝到梅森罐上。
4. 將真空軟管扁形吸嘴插入機器麵蓋上的外抽氣孔。
5. 壓下把手以鎖紧麵蓋。
6. 點擊 `Accessories` 按鍵，選擇 **Mason Jar** 。
7. 將真空軟管圓形吸嘴覆蓋適配器的抽氣孔，並用手輕微按壓住。
8. 點擊 `Vac&Seal / Start` 按鍵啟動工作。
9. 工作結束，取下真空軟管及適配器。

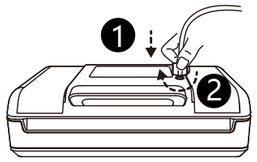

## 6.8 如何抽真空罐

1. 操作前，請確認真空罐与本機真空軟管兼容。
2. 確認真空罐處於可抽真空（Vacuum）的狀態。
3. 將真空軟管扁形吸嘴插入機器麵蓋上的外抽氣孔。
4. 壓下把手以鎖紧麵蓋。
5. 點擊 `Accessories` 按鍵，選擇 **Canister** 。
6. 將真空軟管圓形吸嘴覆蓋真空罐抽氣閥的抽氣孔，並用手輕微壓住。
7. 點擊 `Vac&Seal / Start` 按鍵啟動工作。
8. 工作結束，取下真空軟管。

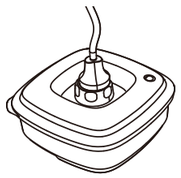





# 06 操作指引（續）

## 6.9 如何醃製

1. 將食物覆蓋醬料，並放到真空罐中。
2. 確認真空罐處於可以抽真空（Vacuum）的狀態。
3. 將真空軟管扁形吸嘴插入機器麵蓋上的外抽氣孔。
4. 將真空軟管圓形吸嘴插入抽氣閥的抽氣孔。
5. 壓下把手以鎖紧麵蓋。
6. 點擊 `Accessories` 按鍵，選擇 **Canister** 。
7. 點擊 `Vac&Seal / Start` 啟動工作。
8. 工作結束，取下真空軟管。

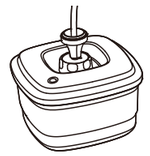

## 6.10 卷袋倉操作指引
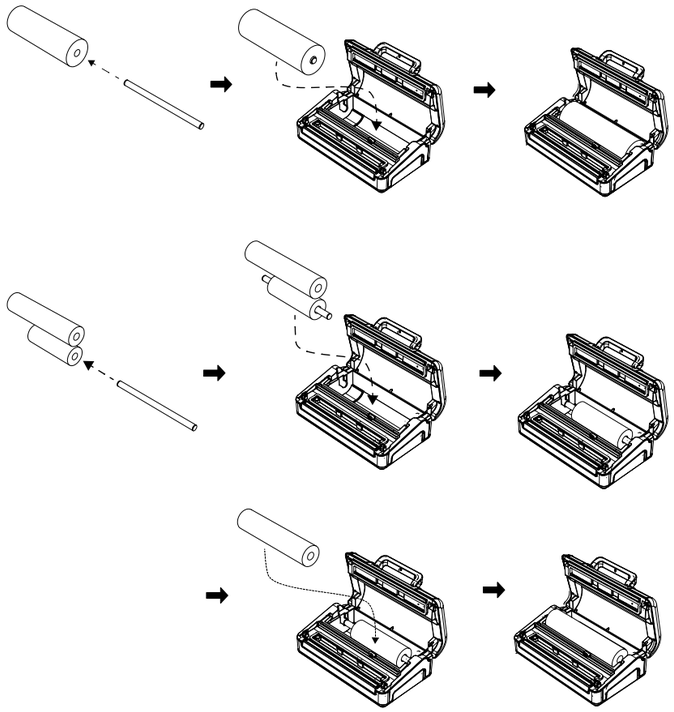
— 本機器可以同時放置兩卷卷袋（例如：兩卷小於等於 20 feet/6m 長的卷袋）。
— 若放置單卷袋，則最長可放置 50 feet（15m）長。
— 卷袋倉可容納 12 inch（300mm）以下寬度的卷袋。底部為寬度在 8 inch（200mm）以下的卷袋設計了專用放置槽。