VESTA

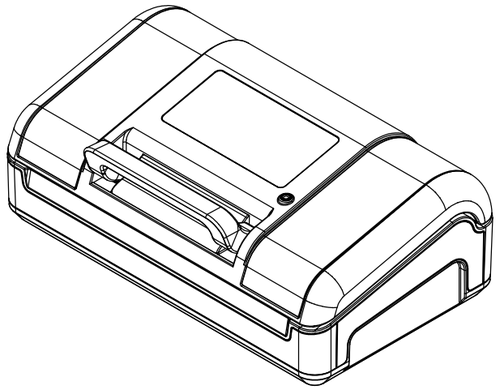

MODEL V23

SIGILLATRICE SOTTOVUOTO

MANUALE D'USO

Si prega di leggere attentamente questo manuale prima dell'uso e conservarlo per riferimento futuro.
Tutte le illustrazioni di prodotti e accessori in questo manuale sono solo a scopo di riferimento. A causa di aggiornamenti del prodotto, i prodotti reali potrebbero differire leggermente dalle illustrazioni.

INDICE

01 Istruzioni di sicurezza 3
02 Consigli per prodotto e sacchetti 4
03 Struttura del prodotto 5
04 Funzioni del prodotto 6
05 Specifiche tecniche 7
06 Guida operativa 8
07 Risoluzione dei problemi 12
08 Manutenzione 15
09 Proprietà del confezionamento sottovuoto 16
10 Informazioni su marchio e garanzia 18

10 INFORMAZIONI SU MARCHIO E GARANZIA

Grazie per aver acquistato Vesta Sigillatrice Sottovuoto. Per qualsiasi domanda, contattarci:
support@vestaprecision.com | www.vestaprecision.com

INFORMAZIONI SUL MARCHIO

Marchio	**Precision Appliance Technology, Inc.**
Indirizzo	3120 139th Ave SE Suite 500 Bellevue, WA 98005
Sito web	www.vestaprecision.com
Assistenza clienti	support@vestaprecision.com

PRODUTTORE AUTORIZZATO

Produttore	**广州亚俊氏真空科技股份有限公司** Guangzhou Argion Electric Appliance Co., Ltd.
Indirizzo	No. 1, Qiye Road, Nancun Town, Panyu District, Guangzhou, Guangdong, China
Sito web	www.argiontechnology.com

INFORMAZIONI SULLA GARANZIA

Questo prodotto è coperto da **garanzia limitata di 2 anni**. È possibile richiedere la sostituzione in garanzia entro 2 anni dalla data di acquisto originale. Per usufruire della garanzia è necessario:

— Aver acquistato il prodotto negli ultimi 2 anni.
— Disporre del numero d'ordine originale o dell'e-mail usata per l'acquisto.
— In caso di acquisto tramite rivenditore, fornire copia dello scontrino originale.

Per richiedere la garanzia, inviare un'e-mail a: **support@vestaprecision.com**

SCHEDA GARANZIA

Nome cliente	
Indirizzo	
Città / Provincia / CAP	
Numero di telefono	
Indirizzo e-mail	
Data di acquisto originale	
Modello prodotto	
Numero di serie (se applicabile)	
Nome rivenditore	

01 ISTRUZIONI DI SICUREZZA

AVVERTENZA

- Questo apparecchio è destinato esclusivamente all'uso domestico. Non utilizzarlo per scopi diversi da quelli previsti.
- Non consentire ai bambini di giocare con l'apparecchio o il cavo di alimentazione. I bambini, le persone con mobilità ridotta o con capacità cognitive limitate devono utilizzare l'apparecchio solo sotto la supervisione di un adulto. Tenere i bambini sotto controllo durante l'uso.
- Le parti piccole e i sacchetti sottovuoto possono causare rischio di soffocamento; non consentire ai bambini di toccarli.
- Non utilizzare l'apparecchio in ambienti ad alta umidità o temperatura elevata. È vietato l'uso in presenza di gas infiammabili o esplosivi.
- Assicurarsi che la tensione di alimentazione corrisponda a quella indicata sulla targhetta dell'apparecchio.
- Non allontanarsi dall'apparecchio durante il funzionamento.
- Al termine della sigillatura, l'area di sigillatura è calda; non toccarla per evitare ustioni.
- Disconnettere l'alimentazione dopo l'uso.
- Quando si scollega la spina dalla presa, afferrare la spina e non tirare il cavo di alimentazione.
- Non immergere l'apparecchio o il cavo di alimentazione in acqua o altri liquidi.
- Il cavo di alimentazione deve essere collegato direttamente a una presa conforme alle normative di sicurezza.
- In caso di danni a spina, cavo o apparecchio, interrompere immediatamente l'uso e contattare il produttore o un centro di assistenza autorizzato; non riparare da soli.
- Non lasciare il cavo di alimentazione penzolante dal bordo del piano di lavoro, per evitare che i bambini lo tirino o che qualcuno inciampi.

ATTENZIONE

- Conservare con cura questo manuale.
- L'apparecchio non richiede lubrificanti; non utilizzare solventi organici per la pulizia.
- Durante periodi di inutilizzo prolungato, non chiudere le clip di blocco per evitare deformazioni della guarnizione.
- Non smaltire questo prodotto insieme ai rifiuti domestici; riciclare o smaltire secondo le normative locali sui rifiuti elettronici.

AVVISO

- Questo prodotto è destinato alla conservazione alimentare domestica.
- Prima del primo utilizzo, leggere integralmente questo manuale.
- Conservare lo scontrino d'acquisto per usufruire del servizio di garanzia.

02 CONSIGLI PER PRODOTTO E SACCHETTI

- L'apparecchio è compatibile solo con sacchetti sottovuoto dotati di canali per l'aria.
- Per oggetti con punte o spigoli, avvolgere gli angoli con fogli protettivi, carta assorbente o altro materiale morbido per evitare di perforare il sacchetto.
- I sacchetti sottovuoto possono essere riscaldati o messi nel microonde, ma è necessario praticare prima un piccolo taglio nell'angolo per far uscire l'aria.
- I sacchetti per la conservazione possono essere riutilizzati; quelli usati per riscaldamento o microonde vanno usati una sola volta. Non riutilizzare sacchetti che hanno contenuto frutti di mare o alimenti grassi.
- Posizionare il sacchetto in modo che l'apertura sia ben distesa sopra l'elemento riscaldante.
- Durante il riempimento, lasciare almeno 2 inch (5 cm) di spazio tra l'apertura del sacchetto e gli alimenti.
- Con liquidi, salse o alimenti con liquidi, evitare di bagnare l'apertura del sacchetto. Si consiglia di asciugare l'apertura dopo il riempimento per non compromettere la sigillatura.
- Per alimenti morbidi o molto umidi che devono mantenere la forma dopo il confezionamento, si può congelare prima del sottovuoto.
- Non appoggiare oggetti pesanti sul coperchio; potrebbero danneggiare l'apparecchio.

09 PROPRIETÀ DEL CONFEZIONAMENTO SOTTOVUOTO (SEGUE)

RIFERIMENTO DURATA CONSERVAZIONE SOTTOVUOTO

METODO DI CONSERVAZIONE	CATEGORIA ALIMENTI	CONSERVAZIONE NORMALE	SOTTOVUOTO
Congelamento	Carne	6 mesi	15–20 mesi
	Pesce e frutti di mare	6 mesi	10–12 mesi
	Frutta secca e caffè	6–9 mesi	18–24 mesi
Refrigerazione	Carne	2–3 giorni	12–13 giorni
	Pesce e frutti di mare	2–3 giorni	6–8 giorni
	Carne cotta	2–3 giorni	10–14 giorni
	Uova	2–3 giorni	30–50 giorni
	Verdure	2–3 giorni	7–10 giorni
Temperatura ambiente	Pane	1–2 giorni	6–8 giorni
	Biscotti confezionati	4–6 mesi	12 mesi
	Pasta	5–6 mesi	12 mesi
	Riso	5–6 mesi	12 mesi
	Farina	4–5 mesi	12 mesi
	Prodotti secchi	3–4 mesi	12 mesi
	Caffè / Tè / Latte in polvere	2–6 mesi	12 mesi

09 PROPRIETÀ DEL CONFEZIONAMENTO SOTTOVUOTO

Il confezionamento sottovuoto prolunga la durata degli alimenti rimuovendo la maggior parte dell'aria dal contenitore sigillato e impedendone il ritorno, riducendo così l'ossidazione. Aiuta a mantenere sapore e qualità. Inoltre limita la crescita di microrganismi aerobici; in alcune condizioni si possono osservare:

- **Muffa** — La muffa non si sviluppa in ambiente a basso ossigeno; il sottovuoto ne limita la crescita.
- **Lieviti** — I lieviti necessitano di acqua, zucchero e temperatura moderata; possono sopravvivere con o senza aria. Per rallentarne la crescita serve refrigerazione; il congelamento li inibisce efficacemente.
- **Batteri** — Causano odori sgradevoli, scolorimento o rammollimento. In condizioni adeguate, il Clostridium botulinum può crescere senza aria e non è rilevabile da odore o sapore.

Come per qualsiasi altro metodo di conservazione, è importante controllare gli alimenti prima del consumo. A -4°C o meno si riduce significativamente la crescita microbica. Per la conservazione a lungo termine si consiglia il congelamento dopo il sottovuoto.

> **NOTICE**
> Il confezionamento sottovuoto non sostituisce refrigerazione o congelamento. Gli alimenti deperibili che richiedono refrigerazione devono restare refrigerati o congelati anche dopo il sottovuoto.

GUIDA ALLA CONSERVAZIONE

- Le verdure vanno sbollentate prima del sottovuoto: immergerle in acqua bollente, poi in acqua fredda, infine asciugarle con un panno prima del confezionamento.
- Le crucifere (broccoli, germogli, cavolo, ecc.) rilasciano gas naturalmente durante la conservazione; dopo cottura e sottovuoto conservare in frigorifero.
- Non conservare sottovuoto aglio o funghi: il sottovuoto può produrre sostanze dannose per la salute.

03 STRUTTURA DEL PRODOTTO

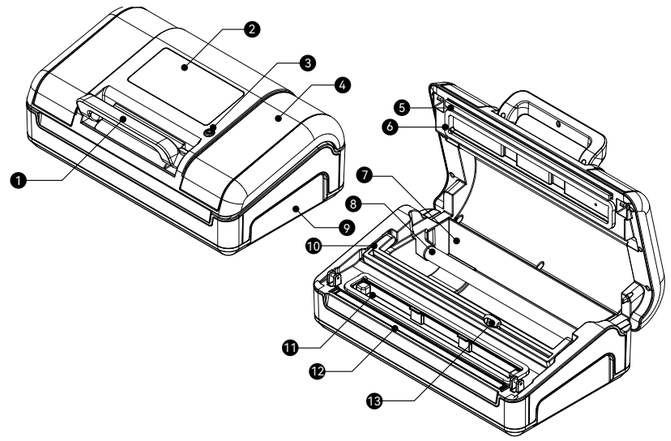

FIG. 1 — STRUTTURA DEL PRODOTTO

NO.	NOME	NO.	NOME
1	Maniglia di chiusura	8	Tubo di supporto rotolo
2	Pannello di controllo	9	Corpo principale
3	Porta aspirazione esterna	10	Staffa taglierina
4	Coperchio	11	Vaschetta raccogli-liquidi (camera a vuoto sotto)
5	Guarnizione di tenuta	12	Nastro termoresistente & elemento riscaldante
6	Anello di tenuta	13	Taglierina
7	Vano rotolo sacchetti		

> **NOTA**
> Al termine del lavoro, l'elemento riscaldante è molto caldo; non toccarlo per evitare ustioni.

04 FUNZIONI DEL PRODOTTO

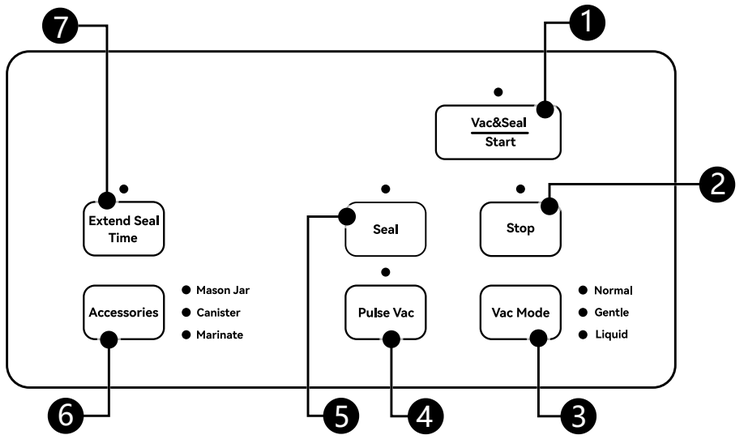

FIG. 2 — PANNELLO DI CONTROLLO

NO. / BUTTON	DESCRIZIONE
1 `Vac&Seal / Start` Aspira e sigilla / Avvio	Premere questo pulsante per avviare la modalità selezionata.
2 `Stop` Stop	Premere questo pulsante durante qualsiasi processo per interrompere l'operazione.
3 `Vac Mode` Selezione modalità vuoto	**Normal** (pressione predefinita) / **Gentle** (pressione delicata) / **Liquid** (alimenti liquidi)
4 `Pulse Vac` Aspirazione manuale	Tenere premuto per il controllo manuale del vuoto; rilasciare per mettere in pausa. Premere Seal quando si raggiunge il livello desiderato.
5 `Seal` Sigillatura	Premere questo pulsante per sigillare immediatamente.
6 `Accessories` Accessori	**Mason Jar** (barattolo) / **Canister** (contenitore sottovuoto) / **Marinate** (marinatura)
7 `Extend Seal Time` Prolunga tempo sigillatura	Premere prima dell'operazione per prolungare il tempo di sigillatura.

08 MANUTENZIONE

- Assicurarsi che il piano di lavoro sia piano, pulito e asciutto.
- Quando l'apparecchio non è in uso, non chiudere le clip di blocco per evitare che la guarnizione sia compressa a lungo.
- Pulire settimanalmente guarnizione, barra di sigillatura, elemento riscaldante, vassoio del liquido e camera del vuoto.
- L'elemento riscaldante e la barra di sigillatura restano caldi dopo l'uso; attendere il raffreddamento prima della manutenzione.
- Scollegare l'alimentazione prima della pulizia.
- Usare una spazzola morbida per guarnizione, barra di sigillatura, elemento riscaldante, vassoio, camera del vuoto e tubo; evitare spazzole dure che potrebbero danneggiare l'apparecchio.
- Al termine di ogni giornata, rimuovere e pulire il vassoio del liquido e rimuovere residui e polvere dalla camera del vuoto con un panno umido o carta.
- Dopo ogni utilizzo, controllare che la guarnizione non sia gravemente deformata e che il nastro ad alta temperatura non sia danneggiato o staccato; in caso affermativo, sostituire.
- Il vassoio del liquido e il tubo non supportano la pulizia ad alta temperatura (es. lavastoviglie).

07 RISOLUZIONE DEI PROBLEMI (SEGUE)

PROCEDURA IN CASO DI LIQUIDI ENTRATI NELL'APPARECCHIO

Liquido nella camera del vuoto:

1. Spegnere immediatamente l'alimentazione e attendere almeno 5 minuti per il raffreddamento dell'elemento riscaldante.
2. Rimuovere il vassoio del liquido e asciugare il liquido.
3. Asciugare il liquido nella camera del vuoto.
4. Posizionare carta da cucina o un vassoio sotto l'apparecchio e riaccendere.
5. Chiudere il coperchio, tenere premuto `Pulse Vac` per 20 secondi, poi premere `Stop` per rilasciare; ripetere 5 volte per espellere il liquido dai tubi interni.
6. Aprire il coperchio, posizionare carta da cucina o un vassoio sotto l'apparecchio e lasciare asciugare in luogo ventilato per 48 ore senza capovolgere l'apparecchio.

Liquido sull'elemento riscaldante:

1. Non capovolgere l'apparecchio; spegnere l'alimentazione, attendere 10 minuti per il raffreddamento e lo scarico del liquido interno.
2. Pulire e asciugare il liquido dal vassoio, dalla camera del vuoto e dalla base.
3. Aprire il coperchio, posizionare carta da cucina o un vassoio sotto l'apparecchio e lasciare asciugare in luogo ventilato per 24 ore senza capovolgere.
4. Posizionare carta da cucina o un vassoio sotto l'apparecchio e riaccendere.
5. Chiudere il coperchio, tenere premuto `Pulse Vac` per 20 secondi, poi premere `Stop` per rilasciare; ripetere 5 volte per espellere il liquido dai tubi interni.
6. Aprire il coperchio, posizionare carta da cucina o un vassoio sotto l'apparecchio e lasciare asciugare in luogo ventilato per 48 ore senza capovolgere.

ATTENZIONE

Se non si pulisce regolarmente, i tubi interni possono intasarsi e compromettere l'aspirazione; in tal caso contattare l'assistenza per la sostituzione dei tubi.

05 SPECIFICHE TECNICHE

PARAMETRO	SPECIFICA
Tensione	220~240 Vac
Frequenza	50 Hz
Potenza	190 W
Pompa	Doppia pompa
Pressione di vuoto	-958 mbar
Larghezza filo saldante	1.8 mm × 2
Largh. max sacchetto	315 mm
Dimensioni (L×P×A)	380 × 205 × 155 mm
Peso	3.0 kg

06 GUIDA OPERATIVA

6.1 COME USARE LA TAGLIERINA

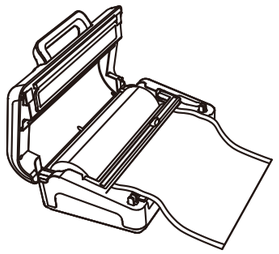

1. Aprire il coperchio.
2. Aprire il supporto della taglierina.
3. Tirare dal rotolo la lunghezza desiderata di sacchetto.
4. Spostare la taglierina all'estrema sinistra o destra, poi abbassare il supporto sul sacchetto.
5. Premere la taglierina e farla scorrere sul sacchetto per un taglio netto.

6.2 COME USARE LA FUNZIONE DI SIGILLATURA

Creare un sacchetto dal rotolo e sigillare:

1. Creare un sacchetto aperto alle due estremità come descritto nella sezione Come usare la taglierina.
2. Inserire l'apertura di un'estremità del sacchetto nella camera del vuoto.
3. Chiudere il coperchio e abbassare la maniglia per bloccare il coperchio.
4. Premere il pulsante `Seal` e attendere il completamento del ciclo.

Sigillare solo un sacchetto:

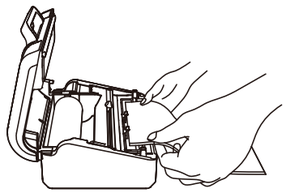

1. Inserire gli alimenti nel sacchetto e posizionare l'apertura nella camera del vuoto.
2. Chiudere il coperchio e abbassare la maniglia per bloccare il coperchio.
3. Premere il pulsante `Seal` e attendere il completamento del ciclo.

6.3 COME PROLUNGARE IL TEMPO DI SIGILLATURA

> Per prolungare il tempo di sigillatura, premere il pulsante `Extend Seal Time` prima dell'operazione per accendere l'indicatore. L'impostazione rimane attiva. Per ripristinare il tempo predefinito, premere nuovamente il pulsante prima dell'operazione successiva. In caso di spegnimento o riavvio, il tempo di sigillatura torna alle impostazioni predefinite.

ATTENZIONE

Con Extend Seal Time attivo, la regolazione intelligente della sigillatura è temporaneamente disattivata; attendere almeno 20 s tra un ciclo e l'altro e aprire il coperchio per permettere la dissipazione del calore.

07 RISOLUZIONE DEI PROBLEMI (ACCESSORI E ALLARMI)

PROBLEMA	POSSIBILE CAUSA	SOLUZIONE
La modalità Accessories non aspira	L'ugello piatto non è completamente inserito nell'aspirazione esterna	Premere e ruotare con forza l'ugello piatto fino a inserimento completo.
	La maniglia del coperchio non è abbassata e bloccata	Abbassare la maniglia per bloccare il coperchio e riprovare.
	Corpi estranei su guarnizione o camera del vuoto	Aprire il coperchio, rimuovere i corpi estranei, chiudere e riprovare.
Allarme errore (beep prolungato + LED lampeggianti)	Allarme dopo aver premuto Vac&Seal/Start o Seal	Verificare che il coperchio sia chiuso e la maniglia abbassata e bloccata.
	Beep continuo durante il vuoto	L'apparecchio non raggiunge la pressione target; verificare il blocco della maniglia e l'integrità del sacchetto; sostituire con un sacchetto nuovo.

07 RISOLUZIONE DEI PROBLEMI

PROBLEMA	POSSIBILE CAUSA	SOLUZIONE
L'apparecchio non si accende	Il cavo non è inserito correttamente nella presa	Verificare che il cavo sia inserito correttamente.
	Cavo danneggiato o usurato	Staccare la corrente e controllare il cavo; in caso di danni, rivolgersi a personale qualificato per la sostituzione.
	Connettori del pannello o della scheda allentati	Rivolgersi a personale qualificato per la riparazione.
Aspirazione insufficiente	L'apertura del sacchetto non è completamente nella guarnizione	Assicurarsi che l'apertura sia completamente nella guarnizione della camera inferiore.
	Uso di sacchetti senza canali per l'aria	Utilizzare sacchetti sottovuoto con canali per l'aria.
	Guarnizione danneggiata, sollevata o montata male	Controllare la guarnizione e montarla correttamente.
	Sacchetto danneggiato o con fori	Sostituire con un nuovo sacchetto.
	Corpi estranei sull'apertura che impediscono la sigillatura	Pulire l'apertura e riprovare.
	Tempo di sigillatura eccessivo con surriscaldamento	Aprire il coperchio, lasciare raffreddare e riprovare.
Sigillatura non riuscita o scarsa	L'apertura non è posizionata correttamente sull'elemento riscaldante	Riposizionare l'apertura, assicurandosi che sia ben distesa sull'elemento riscaldante.
	Umidità, particelle o residui nell'area di sigillatura	Pulire l'area di sigillatura e riprovare.
	Barra di sigillatura non montata	Montare la barra di sigillatura.
	Tempo di sigillatura predefinito insufficiente	Premere `Extend Seal Time` per prolungare il tempo e riprovare.
Il sacchetto perde aria dopo il sottovuoto	Nastro ad alta temperatura danneggiato o staccato	Sostituire il nastro ad alta temperatura.
	Temperatura anomala che scioglie il sacchetto o sigillatura insufficiente	Vedere le soluzioni per aspirazione insufficiente e sigillatura non riuscita.
	Oggetti appuntiti che perforano il sacchetto	Avvolgere gli spigoli con carta assorbente o fogli protettivi e usare un sacchetto nuovo.

NOTA
Alcuni frutti e verdure, se non sbollentati correttamente prima del confezionamento, o alimenti caldi, rilasciano gas e il sacchetto non si contrae; è un comportamento normale, non una perdita.

Se nessuna delle soluzioni sopra risolve il problema, contattare l'assistenza clienti; non smontare l'apparecchio da soli.

06 GUIDA OPERATIVA (SEGUE)

6.4 COME USARE IL SOTTOVUOTO E SIGILLATURA

Sottovuoto e sigillatura di alimenti solidi:

1. Inserire l'apertura del sacchetto nella camera del vuoto.
2. Chiudere il coperchio e abbassare la maniglia per bloccarlo.
3. Premere il pulsante `Vac Mode` per selezionare la modalità: **Normal** o **Gentle** .
4. Premere il pulsante `Vac&Seal / Start` per avviare.
5. Per interrompere, premere il pulsante `Stop` .

Prima di usare la modalità Gentle per oggetti delicati, si consiglia di provare con altri articoli per verificare il grado di compressione.

Sottovuoto e sigillatura di liquidi:

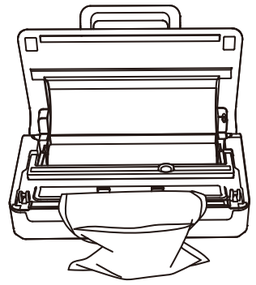

1. Tenere il sacchetto in verticale; il livello del liquido deve restare sotto l'elemento riscaldante. Lasciare circa 7 inch (18 cm) tra il liquido e l'apertura.
2. Inserire l'apertura del sacchetto nella camera del vuoto.
3. Chiudere il coperchio e abbassare la maniglia per bloccarlo.
4. Premere il pulsante `Vac Mode` e selezionare la modalità **Liquid** .
5. Premere il pulsante `Vac&Seal / Start` per avviare.

6.5 COME USARE IL VUOTO MANUALE

Metodo 1 (Passaggio a Pulse Vac durante il vuoto automatico):

1. Tenere premuto il pulsante `Pulse Vac` per aspirare.
2. Rilasciare il pulsante per sospendere l'aspirazione.
3. Raggiunto il vuoto desiderato, premere il pulsante `Seal` per sigillare.

Metodo 2 (Utilizzo diretto della modalità Pulse Vac):

1. Inserire l'apertura del sacchetto nella camera del vuoto.
2. Chiudere il coperchio e abbassare la maniglia per bloccarlo.
3. Tenere premuto il pulsante `Pulse Vac` per aspirare.
4. Rilasciare il pulsante per sospendere l'aspirazione.
5. Raggiunto il vuoto desiderato, premere il pulsante `Seal` per sigillare.

In modalità vuoto manuale, tenere premuto per aspirare e rilasciare per sospendere; la pressione viene mantenuta. Se non si effettua alcuna operazione entro 10 secondi, l'apparecchio rilascia automaticamente la pressione ed esce dalla modalità vuoto manuale.

06 GUIDA OPERATIVA (ACCESSORI)

6.6 UTILIZZO DEL TUBO FLESSIBILE

— Per barattoli Mason e sacchetti con zip e valvola: usare l'ugello circolare in direzione 1.
— Per contenitori sottovuoto e tappi: scegliere direzione 1 o 2 in base alla dimensione dell'apertura.
— L'ugello piatto 3 del tubo si collega all'aspirazione esterna 3 sul coperchio.

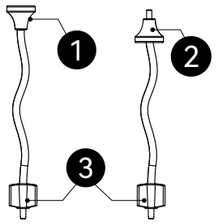

6.7 COME FARE IL SOTTOVUOTO NEI BARATTOLI MASON

1. Chiudere il coperchio dell'apparecchio.
2. Posizionare il coperchio del barattolo sull'apertura senza avvitare il collarino (se presente).
3. Montare l'adattatore sul barattolo Mason.
4. Inserire l'ugello piatto del tubo nell'aspirazione esterna sul coperchio.
5. Abbassare la maniglia per bloccare il coperchio.
6. Premere il pulsante `Accessories` e selezionare **Mason Jar** .
7. Appoggiare l'ugello circolare sull'apertura dell'adattatore e premere leggermente con la mano.
8. Premere il pulsante `Vac&Seal / Start` per avviare.
9. Al termine, rimuovere il tubo e l'adattatore.

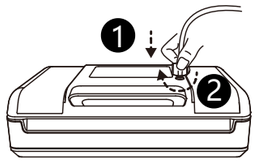

6.8 COME FARE IL SOTTOVUOTO NEI CONTENITORI

1. Prima dell'uso, verificare che il contenitore sia compatibile con il tubo dell'apparecchio.
2. Verificare che il contenitore sia in modalità sottovuoto (Vacuum).
3. Inserire l'ugello piatto del tubo nell'aspirazione esterna sul coperchio.
4. Abbassare la maniglia per bloccare il coperchio.
5. Premere il pulsante `Accessories` e selezionare **Canister** .
6. Appoggiare l'ugello circolare sull'apertura della valvola del contenitore e premere leggermente.
7. Premere il pulsante `Vac&Seal / Start` per avviare.
8. Al termine, rimuovere il tubo.

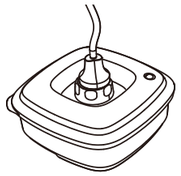

06 GUIDA OPERATIVA (SEGUE)

6.9 COME MARINARE

1. Coprire gli alimenti con la marinata e metterli nel contenitore sottovuoto.
2. Verificare che il contenitore sia in modalità sottovuoto (Vacuum).
3. Inserire l'ugello piatto del tubo nell'aspirazione esterna sul coperchio.
4. Inserire l'ugello circolare nell'apertura della valvola.
5. Abbassare la maniglia per bloccare il coperchio.
6. Premere il pulsante `Accessories` e selezionare **Canister** .
7. Premere il pulsante `Vac&Seal / Start` per avviare.
8. Al termine, rimuovere il tubo.

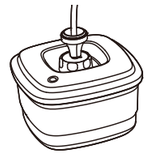

6.10 GUIDA AL VANO ROTOLO SACCHETTI
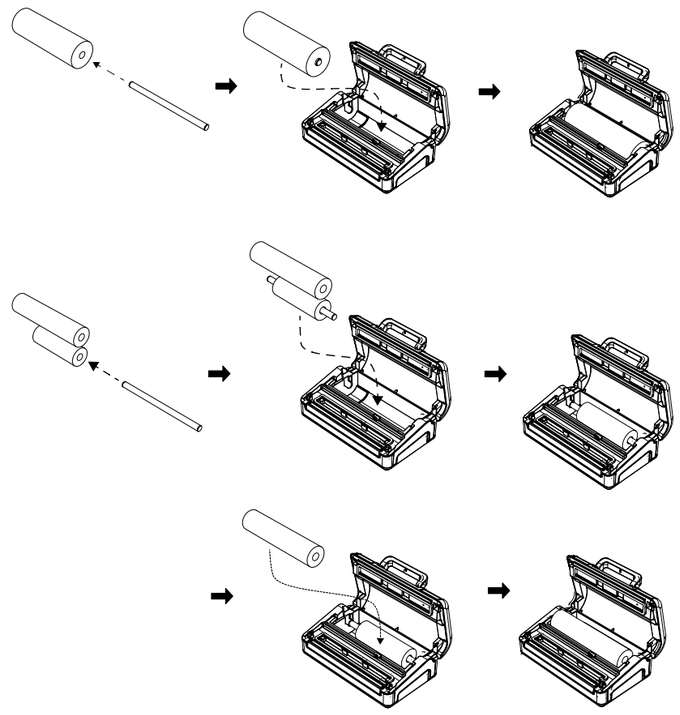
— L'apparecchio può contenere due rotoli (es. due rotoli da max 20 feet/6 m).
— Con un solo rotolo, la lunghezza massima è 50 feet (15 m).
— Il vano accoglie rotoli fino a 12 inch (300 mm) di larghezza. In basso è previsto uno spazio per rotoli fino a 8 inch (200 mm).