GARANTIEKARTE

Kundenname	
Adresse	
Stadt / Bundesland / PLZ	
Telefonnummer	
E-Mail-Adresse	
Originales Kaufdatum	
Produktmodell	
Seriennummer (falls zutreffend)	
Händlername	

ACT

MODEL V23

VAKUUMIERGERÄT

BEDIENUNGSANLEITUNG

Bitte lesen Sie diese Bedienungsanleitung vor dem Gebrauch sorgfaeltig durch und bewahren Sie sie fuer spaetere Referenz auf.
Alle Abbildungen von Produkten und Zubehoer in dieser Anleitung dienen nur als Referenz. Aufgrund von Produktaktualisierungen und -upgrades koennen die tatsaechlichen Produkte leicht von den Abbildungen abweichen.

INHALTSVERZEICHNIS

01 Sicherheitshinweise 3
02 Produkt- & Vakuumbeutel-Tipps 4
03 Produktaufbau 5
04 Produktfunktionen 6
05 Technische Daten 7
06 Bedienungsanleitung 8
07 Fehlerbehebung 12
08 Wartung & Pflege 16
09 Vakuumverpackungs-Eigenschaften 17
10 Marken- & Garantieinformationen 19

10 MARKEN- & GARANTIEINFORMATIONEN

Vielen Dank für den Kauf von ACT Vakuumiergerät. Bei Fragen erreichen Sie uns unter:
support@thespacetec.com | www.thespacetec.com

MARKENINHABER-INFORMATIONEN

Marke	**ADVANCED CUISINE TECHNOLOGY PTE. LTD.**
Adresse	60 Paya Lebar Road, #11-19 Paya Lebar Square, Singapore 409051
Webseite	www.thespacetec.com
Kundendienst	support@thespacetec.com

AUTORISIERTER HERSTELLER

Hersteller	**广州亚俊氏真空科技股份有限公司** Guangzhou Argion Electric Appliance Co., Ltd.
Adresse	No. 1, Qiye Road, Nancun Town, Panyu District, Guangzhou, Guangdong, China
Webseite	www.argiontechnology.com

GARANTIEINFORMATIONEN

Dieses Produkt bietet eine **2-jährige eingeschränkte Garantie**. Innerhalb von 2 Jahren ab dem ursprünglichen Kaufdatum können Sie einen Garantieaustausch in Anspruch nehmen. Für die Garantieberechtigung müssen Sie:

- Das Produkt innerhalb der letzten 2 Jahre gekauft haben.
- Die ursprüngliche Bestellnummer oder die beim Kauf verwendete E-Mail-Adresse vorlegen können.
- Bei Kauf über Händler oder Einzelhandelspartner eine Kopie der Originalrechnung vorlegen.

Senden Sie uns eine E-Mail für den Garantieservice: **support@thespacetec.com**

09 VAKUUMVERPACKUNGS-EIGENSCHAFTEN (FORTS.)

REFERENZ ZUR HALTBARKEIT VAKUUMVERPACKTER LEBENSMITTEL

LAGERUNGSART	LEBENSMITTELKATEGORIE	KONVENTIONELLE LAGERUNG	VAKUUMVERPACKUNG
Tiefkühllagerung	Fleisch	6 Mon.	15–20 Mon.
	Fisch, Meeresfrüchte	6 Mon.	10–12 Mon.
	Trockenfrüchte, Kaffeebohnen	6–9 Mon.	18–24 Mon.
Kühllagerung	Fleisch	2–3 Tage	12–13 Tage
	Fisch, Meeresfrüchte	2–3 Tage	6–8 Tage
	Gekochtes Fleisch	2–3 Tage	10–14 Tage
	Eier	2–3 Tage	30–50 Tage
	Gemüse	2–3 Tage	7–10 Tage
Raumtemperatur	Brot	1–2 Tage	6–8 Tage
	Kekse (verpackt)	4–6 Mon.	12 Mon.
	Nudeln	5–6 Mon.	12 Mon.
	Reis	5–6 Mon.	12 Mon.
	Mehl	4–5 Mon.	12 Mon.
	Trockenware	3–4 Mon.	12 Mon.
	Kaffee / Tee / Milchpulver	2–6 Mon.	12 Mon.

01 SICHERHEITSHINWEISE

WARNUNG

- Dieses Gerät ist nur für den Haushaltsgebrauch bestimmt. Verwenden Sie es nicht für andere als die vorgesehenen Zwecke.
- Lassen Sie Kinder nicht mit dem Gerät oder dem Netzkabel spielen. Kinder, Personen mit eingeschränkter Mobilität oder eingeschränkten kognitiven Fähigkeiten sollten das Gerät nur unter Aufsicht eines Erwachsenen benutzen. Halten Sie Kinder während der Benutzung fern.
- Kleinteile und Vakuumbeutel können eine Erstickungsgefahr darstellen. Von Kindern fernhalten.
- Verwenden Sie das Gerät nicht in feuchter oder heißer Umgebung. Der Betrieb in explosionsgefährdeten oder brennbaren Atmosphären ist strengstens untersagt.
- Stellen Sie sicher, dass die Netzspannung mit der auf dem Typenschild angegebenen Spannung übereinstimmt.
- Verlassen Sie das Gerät nicht während des Betriebs.
- Nach dem Versiegeln ist der Versiegelungsbereich sehr heiß. Berühren Sie ihn nicht, um Verbrennungen zu vermeiden.
- Trennen Sie das Gerät nach der Verwendung vom Stromnetz.
- Ziehen Sie den Stecker beim Herausziehen aus der Steckdose am Stecker, nicht am Kabel.
- Tauchen Sie das Gerät oder das Netzkabel nicht in Wasser oder andere Flüssigkeiten.
- Das Netzkabel muss direkt in eine den Sicherheitsnormen entsprechende Steckdose gesteckt werden.
- Bei Beschädigung von Stecker, Netzkabel oder Gerät stellen Sie die Verwendung sofort ein und wenden Sie sich an den Hersteller oder eine autorisierte Werkstatt. Reparieren Sie das Gerät nicht selbst.
- Legen Sie das Netzkabel nicht über die Tischkante, damit Kinder es nicht ziehen oder jemand darüber stolpern kann.

VORSICHT

- Bewahren Sie diese Anleitung sorgfältig auf.
- Das Gerät benötigt kein Schmiermittel. Verwenden Sie keine organischen Lösungsmittel zur Reinigung.
- Bei längerer Nichtbenutzung schließen Sie die Verriegelung nicht, um eine Verformung der Dichtung zu vermeiden.
- Entsorgen Sie dieses Produkt nicht mit dem Hausmüll. Entsorgen oder recyceln Sie es gemäß den Vorschriften für Elektro- und Elektronikaltgeräte in Ihrer Region.

HINWEIS

- Dieses Produkt ist für die Lebensmittelkonservierung im Haushalt geeignet.
- Lesen Sie vor der ersten Verwendung diese Anleitung vollständig durch.
- Bewahren Sie den Kaufbeleg auf, um Garantieansprüche geltend machen zu können.

02 PRODUKT- & VAKUUMBEUTEL-TIPPS

- Dieses Gerät ist nur für Vakuumbeutel mit Luftkanal-Struktur geeignet.
- Bei Gegenständen mit spitzen Ecken oder Kanten verwenden Sie Prickelschutzfolie, Küchenpapier oder andere weiche Materialien, um die Kanten zu umwickeln und ein Durchstechen des Beutels zu vermeiden.
- Vakuumbeutel können zum Erhitzen oder in der Mikrowelle verwendet werden, müssen aber zuvor an einer Ecke mit einer kleinen Öffnung versehen werden, um Dampf abzulassen.
- Vakuumbeutel zur Aufbewahrung können wiederverwendet werden; für Erhitzen oder Mikrowellenerhitzung sind sie jedoch nur einmal verwendbar. Beutel, die für Meeresfrüchte oder fettige Lebensmittel verwendet wurden, sollten nicht wiederverwendet werden.
- Beim Einlegen des Beutels muss die Beutelöffnung flach über dem Heizelement liegen.
- Lassen Sie beim Befüllen mindestens 2 inch (5 cm) Abstand zwischen Beutelöffnung und Lebensmitteln.
- Bei Flüssigkeiten, Saucen oder Lebensmitteln mit Flüssigkeit vermeiden Sie, die Beutelöffnung nass zu machen. Trocknen Sie die Öffnung nach dem Befüllen ab, um die Versiegelungswirkung nicht zu beeinträchtigen.
- Für weiche, feuchtigkeitsreiche Lebensmittel, die nach dem Verpacken ihre Form behalten sollen, können Sie diese vor der Vakuumverpackung einfrieren.
- Legen Sie keine schweren Gegenstände auf die Klappe, da dies das Gerät beschädigen kann.

09 VAKUUMVERPACKUNGS-EIGENSCHAFTEN

Die Vakuumverpackung verlängert die Haltbarkeit von Lebensmitteln, indem der größte Teil der Luft aus dem verschlossenen Behälter entfernt wird und der Wiedereintritt von Luft verhindert wird, wodurch die Oxidation reduziert wird. Die Vakuumverpackung hilft, Aroma und Gesamtqualität zu erhalten. Sie hemmt auch das Wachstum aerober Mikroorganismen. Unter bestimmten Bedingungen können folgende Phänomene auftreten:

- **Schimmel** — Schimmel kann sich in sauerstoffarmer Umgebung nicht vermehren; die Vakuumverpackung hemmt das Schimmelwachstum.
- **Hefe** — Hefe benötigt Wasser, Zucker und moderate Temperaturen zur Vermehrung und kann mit oder ohne Luft überleben. Zur Verlangsamung des Hefewachstums ist Kühlung erforderlich; Einfrieren hemmt wirksam.
- **Bakterien** — Verursachen unangenehme Gerüche, Verfärbungen oder Erweichung. Unter geeigneten Bedingungen kann Clostridium botulinum auch ohne Luft wachsen und ist weder durch Geruch noch Geschmack erkennbar.

Wie bei jeder anderen Lagerungsmethode ist es wichtig, vor dem Verzehr zu prüfen, ob die Lebensmittel verdorben sind. Bei -4°C oder darunter wird das mikrobielle Wachstum deutlich reduziert. Für die Langzeitlagerung wird empfohlen, nach der Vakuumverpackung einzufrieren.

> **HINWEIS**
> Die Vakuumverpackung ersetzt nicht Kühlung oder Einfrieren. Alle verderblichen Lebensmittel, die gekühlt werden müssen, müssen auch nach der Vakuumverpackung gekühlt oder eingefroren bleiben.

LAGERUNGSHINWEISE

- Gemüse muss vor der Vakuumverpackung blanchiert werden. Gemüse in kochendes Wasser geben, in kaltes Wasser tauchen und mit einem Tuch trocknen, bevor es vakuumverpackt wird.
- Kreuzblütler (Blumenkohl, Sprossen, Kohl usw.) geben während der Lagerung natürlicherweise Gase ab; nach dem Kochen und Vakuumversiegeln sollten sie im Kühlschrank aufbewahrt werden.
- Lagern Sie Knoblauch oder Pilze und andere Pilzlebensmittel niemals unter Vakuum. Nach dem Evakuieren können schädliche Stoffe entstehen, die die Gesundheit beeinträchtigen können.

08 WARTUNG & PFLEGE

- Stellen Sie sicher, dass die Arbeitsfläche eben, sauber und trocken ist.
- Schließen Sie die Verriegelung bei Nichtbenutzung nicht, um eine dauerhafte Belastung der Dichtung und Funktionsbeeinträchtigung zu vermeiden.
- Reinigen Sie wöchentlich Dichtung, Versiegelungsleiste, Heizelement, Flüssigkeitsauffangschale und Vakuumkammer.
- Heizelement und Versiegelungsleiste sind nach dem Betrieb heiß. Warten Sie auf Abkühlung vor der Wartung.
- Trennen Sie vor der Reinigung das Gerät vom Stromnetz.
- Reinigen Sie Dichtung, Versiegelungsleiste, Heizelement, Flüssigkeitsauffangschale, Vakuumkammer und Vakuumschlauch mit einer weichen Bürste. Vermeiden Sie harte Bürsten, um Beschädigungen zu vermeiden.
- Nach jedem Arbeitstag die Flüssigkeitsauffangschale entnehmen, reinigen und abtrocknen sowie Vakuumkammer mit feuchtem Tuch oder Küchenpapier von Rückständen und Staub befreien.
- Nach jedem Betrieb prüfen, ob die Dichtung stark verformt oder das hitzebeständige Klebeband beschädigt/abgelöst ist; gegebenenfalls zeitnah ersetzen.
- Flüssigkeitsauffangschale und Vakuumschlauch sind nicht für Heißreinigung (z. B. Spülmaschine) geeignet.

03 PRODUKTAUFBAU

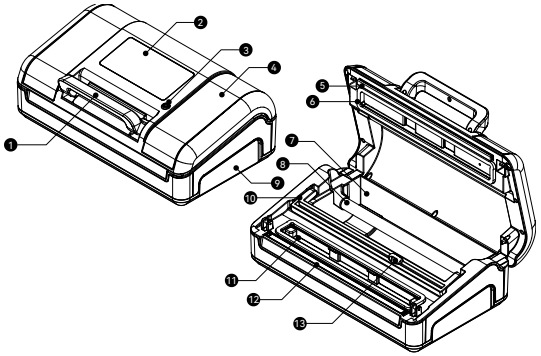

ABB. 1 — PRODUKTAUFBAU

NR.	BEZEICHNUNG	NR.	BEZEICHNUNG
1	Verschlussgriff	8	Rollenbeutel-Stützrohr
2	Bedienfeld	9	Hauptgehäuse
3	Externer Vakuumanschluss	10	Schneidemesser-Halterung
4	Deckel	11	Auffangwanne (Vakuumkammer darunter)
5	Dichtungsleiste	12	Hitzebeständiges Klebeband & Heizelement
6	Dichtungsring	13	Beutelschneider
7	Rollenbeutel-Fach		

HINWEIS

Nach dem Betrieb ist das Heizelement sehr heiß. Bitte nicht berühren, um Verbrennungen zu vermeiden!

04 PRODUKTFUNKTIONEN

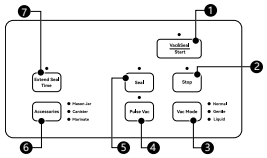

ABB. 2 — BEDIENFELD

NO. / BUTTON	FUNKTIONSBESCHREIBUNG
1 `Vac&Seal / Start` Vakuumversiegelung / Start	Drücken Sie diese Taste, um den ausgewählten Modus zu starten.
2 `Stop` Stopp	Drücken Sie diese Taste während eines beliebigen Vorgangs, um den Betrieb zu stoppen.
3 `Vac Mode` Vakuummodus-Auswahl	**Normal** (Standarddruck) / **Gentle** (sanfter Druck) / **Liquid** (Flüssigkeiten)
4 `Pulse Vac` Manuelles Vakuumieren	Gedrückt halten für manuelle Vakuumsteuerung; loslassen zum Pausieren. Seal drücken, wenn der gewünschte Grad erreicht ist.
5 `Seal` Versiegeln	Drücken Sie diese Taste, um sofort zu versiegeln.
6 `Accessories` Zubehör	**Mason Jar** (Einmachglas) / **Canister** (Vakuumbehälter) / **Marinate** (Marinieren)
7 `Extend Seal Time` Siegelzeit verlängern	Vor dem Betrieb drücken, um die Siegelzeit zu verlängern.

07 FEHLERBEHEBUNG (FORTS.)

BEHANDLUNGSANLEITUNG BEI FLÜSSIGKEITSEINTRITT INS GERÄT (Z. B. DURCH BESONDERE UMSTÄNDE)

Flüssigkeit in der Vakuumkammer:

1. Strom sofort trennen und mindestens 5 Minuten warten, bis das Heizelement abgekühlt ist.
2. Flüssigkeitsauffangschale entnehmen und Flüssigkeit entfernen und abtrocknen.
3. Flüssigkeit in der Vakuumkammer abtrocknen.
4. Küchenpapier oder Tablett unter das Gerät legen und wieder einschalten.
5. Klappe schließen, `Pulse Vac`-Taste 20 Sekunden gedrückt halten zum Evakuieren, dann `Stop` drücken zum Entlüften. 5-mal wiederholen, um Flüssigkeit aus den inneren Leitungen zu entfernen.
6. Klappe öffnen, Küchenpapier oder Tablett unter das Gerät legen und 48 Stunden an einem gut belüfteten Ort trocknen lassen. Gerät während dieser Zeit nicht kippen.

Flüssigkeit am Heizelement:

1. Gerät nicht kippen. Strom trennen, 10 Minuten warten, bis Heizelement abgekühlt und innere Flüssigkeit abgeflossen ist.
2. Flüssigkeit in Auffangschale, Vakuumkammer und am Boden entfernen und abtrocknen.
3. Klappe öffnen, Küchenpapier oder Tablett unter das Gerät legen und 24 Stunden an einem gut belüfteten Ort trocknen lassen. Gerät während dieser Zeit nicht kippen.
4. Küchenpapier oder Tablett unter das Gerät legen und wieder einschalten.
5. Klappe schließen, `Pulse Vac`-Taste 20 Sekunden gedrückt halten zum Evakuieren, dann `Stop` drücken zum Entlüften. 5-mal wiederholen, um Flüssigkeit aus den inneren Leitungen zu entfernen.
6. Klappe öffnen, Küchenpapier oder Tablett unter das Gerät legen und 48 Stunden an einem gut belüfteten Ort trocknen lassen. Gerät während dieser Zeit nicht kippen.

VORSICHT

Bei längerer Nichtreinigung können die inneren Leitungen verstopfen und die Evakuierungsleistung beeinträchtigen. Wenden Sie sich in diesem Fall an den Kundendienst für einen Leitungsaustausch.

07 FEHLERBEHEBUNG (ZUBEHÖR & ALARM)

FEHLERSYMPTOM	MÖGLICHE URSACHE	LÖSUNG
Accessories-Modus evakuiert nicht	Flache Vakuumschlauch-Düse nicht vollständig in den äußeren Ansaugstutzen eingesteckt	Flache Düse mit Druck drehen und vollständig einschieben.
	Klappengriff nicht nach unten gedrückt/verriegelt	Griff nach unten drücken, um die Klappe zu verriegeln, und erneut versuchen.
	Fremdkörper auf Dichtung oder in Vakuumkammer	Klappe öffnen, Fremdkörper entfernen, schließen und erneut versuchen.
Fehleralarm (langer Piepton + schnelles Blinken)	Alarm beim Drücken von Vac&Seal/Start oder Seal	Prüfen Sie, ob die Klappe geschlossen und der Griff verriegelt ist.
	Dauerpiepen während des Vakuumvorgangs	Gerät erreicht Zielvakuum nicht; Griffverriegelung und Beutelzustand prüfen, neuen Beutel verwenden.

05 TECHNISCHE DATEN

PARAMETER	SPEZIFIKATION
Spannung	220~240 Vac
Frequenz	50 Hz
Leistung	190 W
Pumpe	Doppelpumpe
Vakuumdruck	-958 mbar
Schweißdrahtbreite	1.8 mm × 2
Max. Beutelbreite	315 mm
Abmessungen (L×B×H)	380 × 205 × 155 mm
Gewicht	3.0 kg

06 BEDIENUNGSANLEITUNG

6.1 VERWENDUNG DES BEUTELSCHNEIDERS

1. Öffnen Sie die Klappe.
2. Öffnen Sie den Beutelschneider-Halter.
3. Ziehen Sie die gewünschte Beutellänge von der Rolle ab.
4. Bewegen Sie den Beutelschneider ganz nach links oder rechts und drücken Sie den Halter auf den Beutel.
5. Drücken Sie den Beutelschneider nach unten und ziehen Sie ihn über den Beutel für einen sauberen Schnitt.

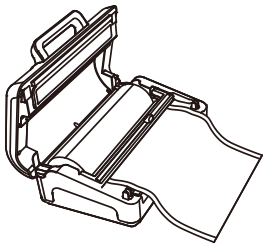

6.2 VERWENDUNG DER SIEGELFUNKTION

Beutel von der Rolle herstellen und versiegeln:

1. Stellen Sie wie oben beschrieben einen Beutel mit zwei offenen Enden her.
2. Legen Sie ein offenes Ende des Beutels flach in die Vakuumkammer.
3. Schließen Sie die Klappe und drücken Sie den Griff nach unten, um die Klappe zu verriegeln.
4. Drücken Sie die `Seal`-Taste und warten Sie, bis das Gerät fertig ist.

Beutel nur versiegeln:

1. Legen Sie die zu verpackenden Gegenstände in den Beutel und die Beutelöffnung in die Vakuumkammer.
2. Schließen Sie die Klappe und drücken Sie den Griff nach unten, um die Klappe zu verriegeln.
3. Drücken Sie die `Seal`-Taste und warten Sie, bis das Gerät fertig ist.

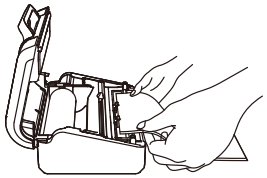

6.3 VERLÄNGERUNG DER SIEGELZEIT

Um die Siegelzeit zu verlängern, drücken Sie vor dem Betrieb die `Extend Seal Time`-Taste, bis die Anzeige leuchtet. Die verlängerte Einstellung bleibt aktiv. Um zur Standard-Siegelzeit zurückzukehren, drücken Sie die Taste vor dem nächsten Betrieb erneut. Bei Ruhezustand oder nach Neustart wird die Siegelzeit auf die Standardeinstellung zurückgesetzt.

VORSICHT

Bei aktivierter Extend Seal Time-Funktion wird die intelligente Siegelregelung vorübergehend deaktiviert. Bei Dauerbetrieb muss zwischen den Arbeitsgängen ein Abstand von mehr als 20 s eingehalten werden; öffnen Sie die Klappe zur Kühlung des Geräts.

07 FEHLERBEHEBUNG (FORTS.)

FEHLERSYMPTOM	MÖGLICHE URSACHE	LÖSUNG
Beutel verliert nach Vakuumversiegelung Luft	Hitzebeständiges Klebeband beschädigt oder abgelöst	Hitzebeständiges Klebeband zeitnah ersetzen.
	Abnorme Heiztemperatur führt zu Schmelzen oder unzureichender Versiegelung	Siehe Lösungen bei „Unzureichendes Vakuum“ und „Versiegelung nicht möglich“.
	Scharfe Gegenstände haben den Beutel durchstochen	Scharfe Kanten mit Küchenpapier oder Prickelschutzfolie umwickeln und neuen Beutel verwenden.

HINWEIS

Wenn Obst und Gemüse vor dem Verpacken nicht richtig blanchiert wurden oder heiße Lebensmittel verpackt werden, können Gase freigesetzt werden, sodass sich der Vakuumbeutel nicht zusammenzieht. Dies ist ein normales Verhalten und kein Luftverlust.

Wenn die oben genannten Lösungen das Problem nicht beheben, wenden Sie sich an den Kundenservice. Öffnen Sie das Gerät nicht eigenständig.

07 FEHLERBEHEBUNG

FEHLERSYMPTOM	MÖGLICHE URSACHE	LÖSUNG
Gerät lässt sich nicht einschalten	Netzkabel nicht korrekt in die Steckdose gesteckt	Stellen Sie sicher, dass das Netzkabel korrekt eingesteckt ist.
	Netzkabel beschädigt oder defekt	Netz trennen und Netzkabel prüfen; bei Beschädigung von Fachpersonal ersetzen lassen.
	Stecker oder Kabelverbindung der Steuer-platine gelockert	Wenden Sie sich an Fachpersonal für die Reparatur.
Unzureichendes Vakuum	Beutelöffnung nicht vollständig innerhalb der Dichtung	Stellen Sie sicher, dass die gesamte Beu-telöffnung innerhalb der Dichtung der un-teren Vakuumkammer liegt.
	Vakuumbeutel ohne Struktur verwendet	Verwenden Sie nur Vakuumbeutel mit Luft-kanal-Struktur.
	Dichtung beschädigt, hochgeklappt oder falsch montiert	Dichtungszustand prüfen und korrekt montieren.
	Beutel beschädigt oder mit Löchern	Neuen Vakuumbeutel verwenden.
	Fremdkörper an der Beutelöffnung beein-trächtigen die Versiegelung	Beutelöffnung reinigen und erneut versuchen.
	Zu lange Heißsiegelzeit führt zu Überhitzung	Klappe öffnen, Gerät abkühlen lassen und erneut verwenden.
Versiegelung nicht möglich oder mangelhaft	Beutelöffnung nicht korrekt auf dem Heizele-ment platziert	Beutelöffnung neu platzieren und flach über dem Heizelement ausrichten.
	Feuchtigkeit, Partikel oder Rückstände im Versiegelungsbereich	Versiegelungsbereich reinigen und erneut versuchen.
	Versiegelungsleiste nicht montiert	Versiegelungsleiste montieren.
	Standard-Siegelzeit zu kurz	`Extend Seal Time` drücken, um die Siegelzeit zu verlängern, und erneut versuchen.

06 BEDIENUNGSANLEITUNG (FORTS.)

6.4 VERWENDUNG DER VAKUUMVERSIEGELUNG

Feste Gegenstände vakuumversiegeln:

1. Legen Sie die Beutelöffnung in die Vakuumkammer.
2. Schließen Sie die Klappe und drücken Sie den Griff nach unten, um die Klappe zu verriegeln.
3. Drücken Sie die `Vac Mode`-Taste und wählen Sie den Modus: **Normal** oder **Gentle**.
4. Drücken Sie die `Vac&Seal / Start`-Taste zum Starten.
5. Zum Beenden drücken Sie die `Stop`-Taste.

> Vor dem Verpacken wertvoller Gegenstände im Gentle-Modus empfehlen wir, zunächst mit anderen Gegenständen zu testen, ob der Vakuumdruck Ihren Anforderungen entspricht, um Beschädigungen zu vermeiden.

Flüssigkeiten vakuumversiegeln:

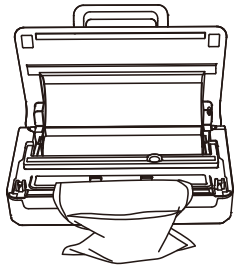

1. Halten Sie den Beutel aufrecht und stellen Sie sicher, dass die Flüssigkeitsoberfläche stets unter dem Heizelement bleibt. Lassen Sie zwischen Flüssigkeit und Beutelöffnung etwa 7 inch (18 cm) Abstand.
2. Legen Sie die Beutelöffnung in die Vakuumkammer.
3. Schließen Sie die Klappe und drücken Sie den Griff nach unten, um die Klappe zu verriegeln.
4. Drücken Sie die `Vac Mode`-Taste und wählen Sie den **Liquid**-Modus.
5. Drücken Sie die `Vac&Seal / Start`-Taste zum Starten.

6.5 MANUELLES VAKUUMIEREN

Methode 1 (Während des automatischen Vakuumierens zu Pulse Vac wechseln):

1. Halten Sie die `Pulse Vac`-Taste gedrückt zum Evakuieren.
2. Lassen Sie die Taste los, um das Evakuieren zu pausieren.
3. Nach Erreichen des gewünschten Vakuums drücken Sie die `Seal`-Taste zum Versiegeln.

Methode 2 (Pulse Vac direkt verwenden):

1. Legen Sie die Beutelöffnung in die Vakuumkammer.
2. Schließen Sie die Klappe und drücken Sie den Griff nach unten, um die Klappe zu verriegeln.
3. Halten Sie die `Pulse Vac`-Taste gedrückt zum Evakuieren.
4. Lassen Sie die Taste los, um das Evakuieren zu pausieren.
5. Nach Erreichen des gewünschten Vakuums drücken Sie die `Seal`-Taste zum Versiegeln.

> Beim manuellen Vakuumieren: Gedrückt halten zum Evakuieren, loslassen zum Pausieren – das Gerät hält den Druck. Wenn Sie innerhalb von 10 Sekunden keine weitere Aktion durchführen, gibt das Gerät den Druck automatisch ab und beendet den manuellen Evakuierungsmodus.

06 BEDIENUNGSANLEITUNG (ZUBEHÖR)

6.6 VERWENDUNG DES VAKUUMSCHLAUCHS

- Bei Einmachglas-Adapter und Reißverschlussbeuteln mit Ventil: Runde Düse in Richtung 1 verwenden.
- Bei Vakuumbehältern und Stopfen: Je nach Größe der Ansaugöffnung Richtung 1 oder 2 wählen.
- Die flache Vakuumschlauch-Düse 3 dient zur Verbindung mit dem äußeren Ansaugstutzen 3 an der Klappe.

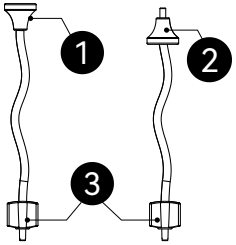

6.7 EINMACHGLÄSER VAKUUMIEREN

1. Schließen Sie die Geräteklappe.
2. Legen Sie den Deckel auf den Einmachglasrand, ohne das Schraubgewinde (falls vorhanden) anzuziehen.
3. Setzen Sie den Adapter auf das Einmachglas.
4. Stecken Sie die flache Vakuumschlauch-Düse in den äußeren Ansaugstutzen an der Klappe.
5. Drücken Sie den Griff nach unten, um die Klappe zu verriegeln.
6. Drücken Sie die `Accessories`-Taste und wählen Sie **Mason Jar**.
7. Decken Sie die Ansaugöffnung des Adapters mit der runden Vakuumschlauch-Düse ab und drücken Sie sie leicht mit der Hand an.
8. Drücken Sie die `Vac&Seal / Start`-Taste zum Starten.
9. Nach Abschluss Vakuumschlauch und Adapter entfernen.

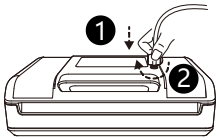

6.8 VAKUUMBEHÄLTER VAKUUMIEREN

1. Stellen Sie vor dem Betrieb sicher, dass der Vakuumbehälter mit dem Vakuumschlauch dieses Geräts kompatibel ist.
2. Stellen Sie sicher, dass der Vakuumbehälter auf Vakuum (Vacuum) eingestellt ist.
3. Stecken Sie die flache Vakuumschlauch-Düse in den äußeren Ansaugstutzen an der Klappe.
4. Drücken Sie den Griff nach unten, um die Klappe zu verriegeln.
5. Drücken Sie die `Accessories`-Taste und wählen Sie **Canister**.
6. Decken Sie die Ansaugöffnung des Vakuumbehälter-Ventils mit der runden Vakuumschlauch-Düse ab und drücken Sie sie leicht mit der Hand an.
7. Drücken Sie die `Vac&Seal / Start`-Taste zum Starten.
8. Nach Abschluss den Vakuumschlauch entfernen.

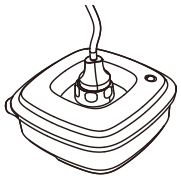

06 BEDIENUNGSANLEITUNG (FORTS.)

6.9 MARINIEREN

1. Bedecken Sie die Lebensmittel mit der Marinade und legen Sie sie in den Vakuumbehälter.
2. Stellen Sie sicher, dass der Vakuumbehälter auf Vakuum (Vacuum) eingestellt ist.
3. Stecken Sie die flache Vakuumschlauch-Düse in den äußeren Ansaugstutzen an der Klappe.
4. Stecken Sie die runde Vakuumschlauch-Düse in die Ansaugöffnung des Ventils.
5. Drücken Sie den Griff nach unten, um die Klappe zu verriegeln.
6. Drücken Sie die `Accessories`-Taste und wählen Sie **Canister**.
7. Drücken Sie die `Vac&Seal / Start`-Taste zum Starten.
8. Nach Abschluss den Vakuumschlauch entfernen.

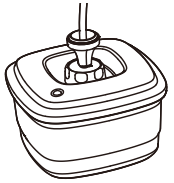

6.10 ROLLENBEUTEL-FACH ANLEITUNG
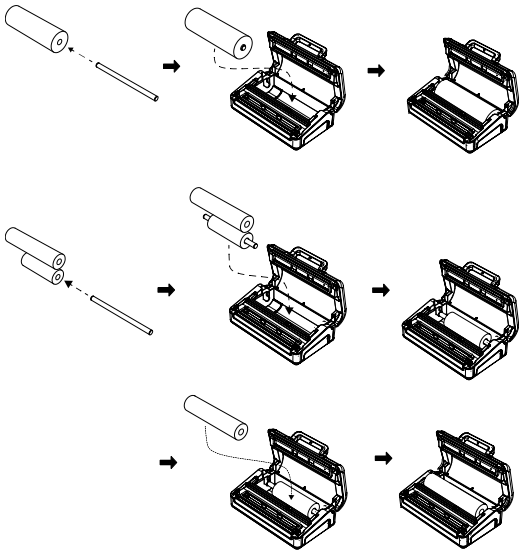
- Dieses Gerät kann gleichzeitig zwei Rollenbeutel aufnehmen (z. B. zwei Rollen mit maximal 20 feet/6 m Länge).
- Bei einer einzelnen Rolle können bis zu 50 feet (15 m) Länge verwendet werden.
- Das Rollenbeutel-Fach nimmt Rollenbeutel bis 12 inch (300 mm) Breite auf. Unten ist eine spezielle Aufnahme für Rollenbeutel bis 8 inch (200 mm) Breite vorgesehen.