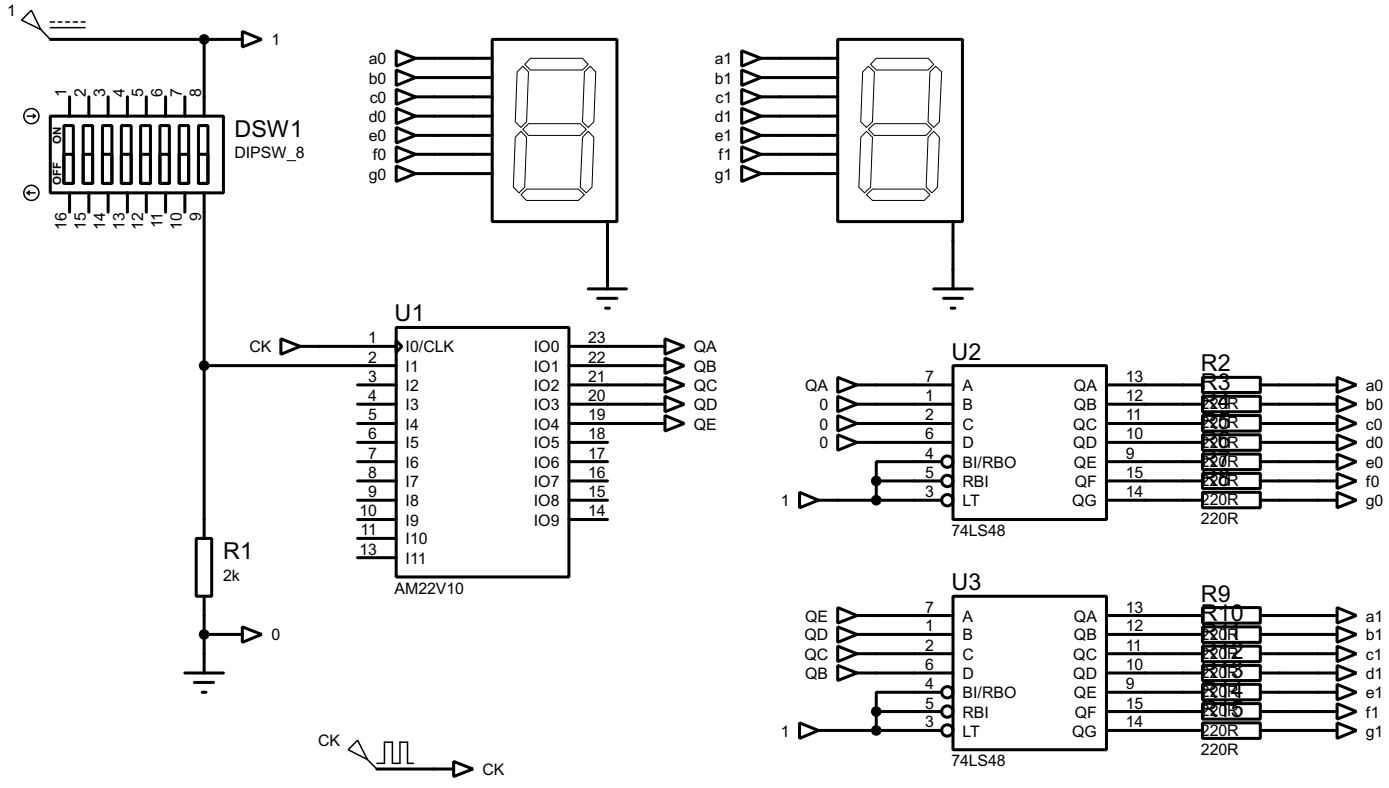

Contador de estados con gal22v10

Materia: Seminario de problemas de programacion de sistemas reconfigurables

Maesta: Maria Patricia Ventura Nunez

Seccion: D01

Alumno: Munoz Nunez Ian Emmanuel

Codigo: 216464457

Alumno: Ruvalcaba Ramos Sergio Alejandro

Codigo: 216577855