หลักการและวิธีการของวิธีกระแสเมช
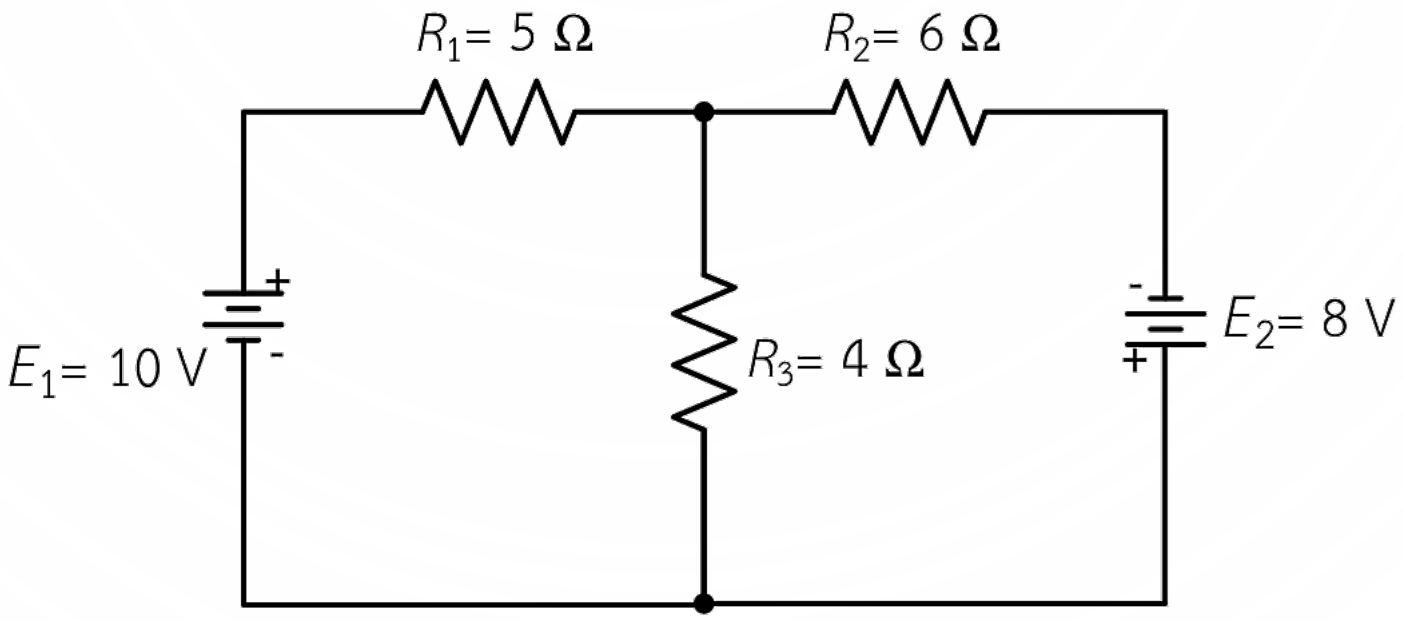
<u>ตัวอย่างที่ 2</u> จากวงจรในรูป จงหากระแสไฟฟ้าที่ไหลผ่านตัวต้านทานทุกตัว โดยใช้วิธีกระแสเมช