2023－2024 学年 春夏 学期

《工程图学》课程期末考试试卷

（缺少 T4 尺寸标注、T7 零件图）

1.根据主视图和左视图，画出俯视图。

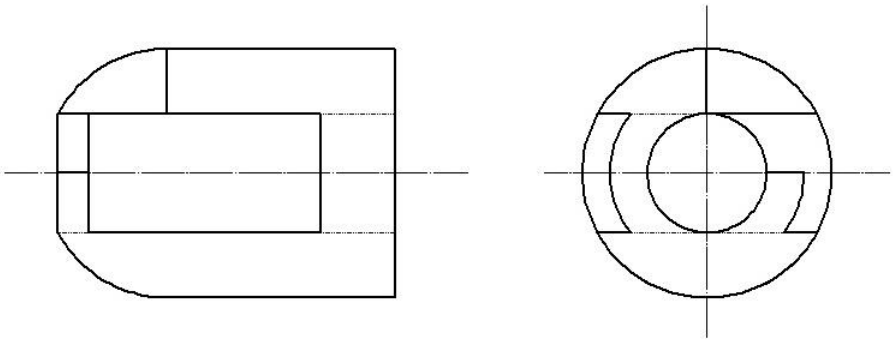

2.根据主视图与俯视图，作出左视图。

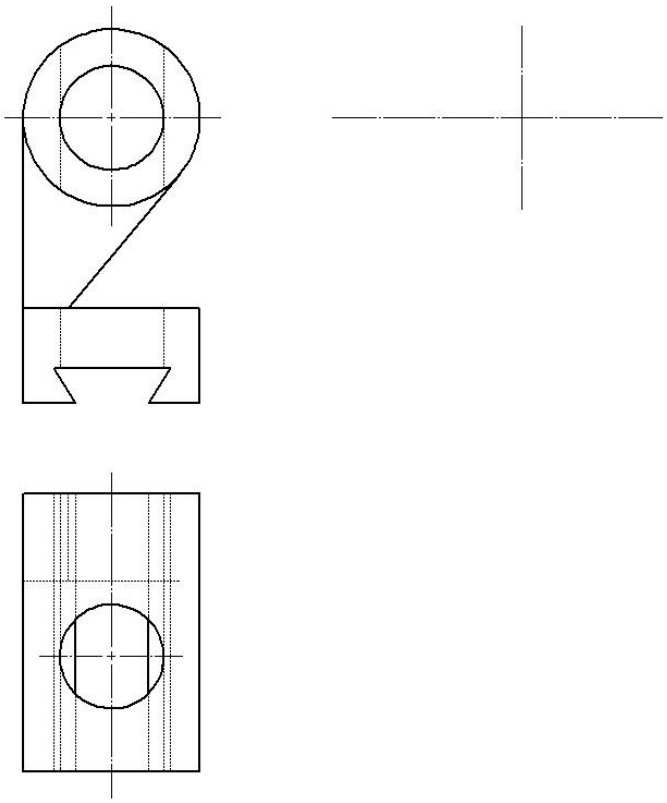

3.读零件俯视图与半剖左视图，其中肋板的高度为零件总高的35%。补全左视图中不剖部分的图线（3分），并作出全剖主视图。

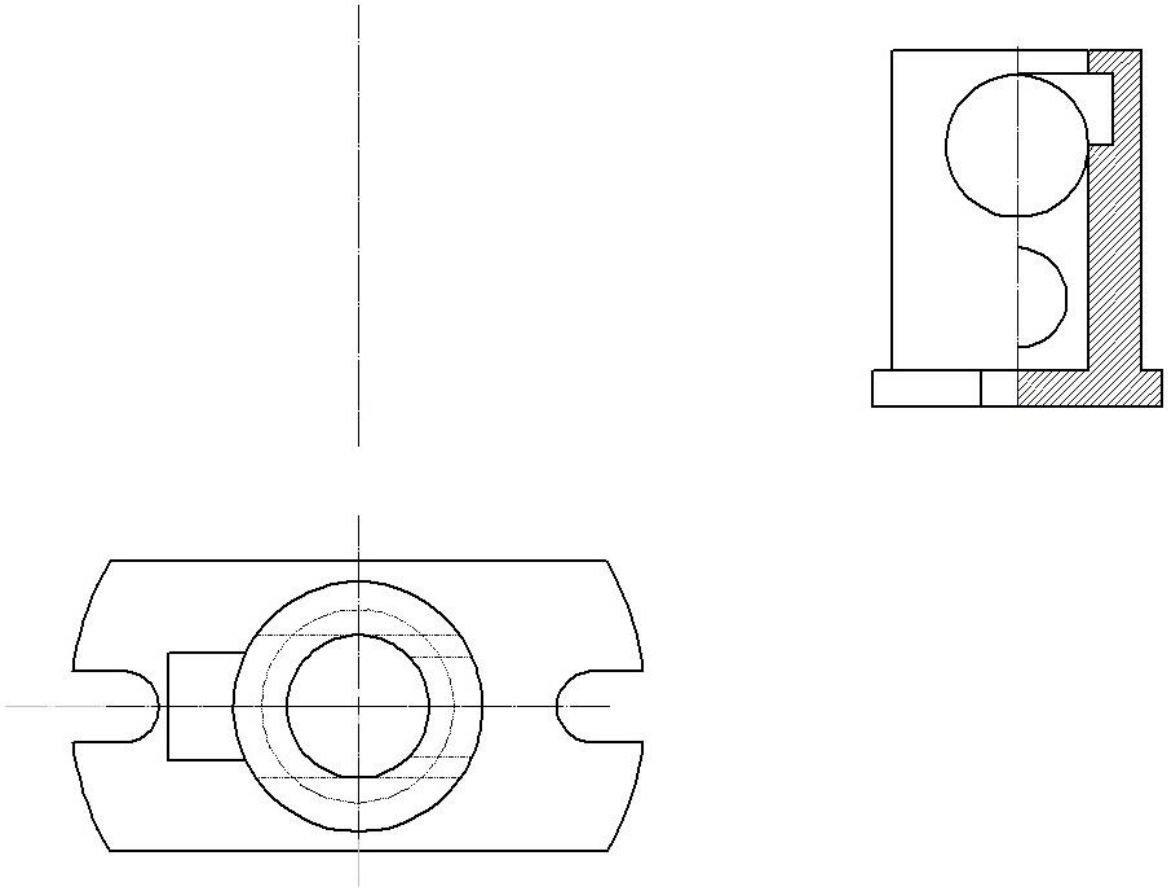

4.这里本来是第四题尺寸标注。

5.读螺柱装配图，其中螺柱与一个螺母和弹簧垫片装配在一起，回答下列问题。

（一）在图中标出螺柱的旋入长度bm。

（二）补全螺柱装配图中缺少的图线。

（三）实际的装配顺序是：工件1、_____、_____、_____、_____。

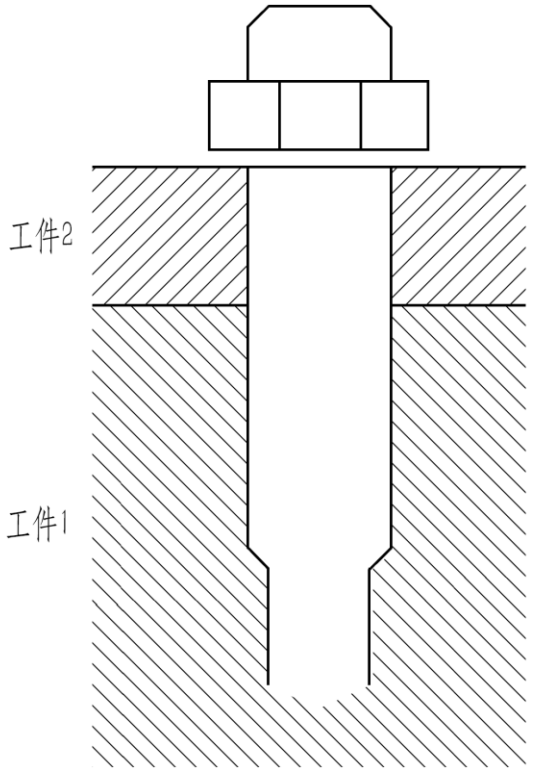

6.读轴系装配图，回答下列问题。

（一）补全轴承和轴承与轴连接部分缺失的图线。

（二）已知齿轮的齿数为20，结合图中数据可以求得齿轮的模数为_____。补全齿轮剖视部分的图线，并在指定位置作出其轴向剖视图（A—A）。

（三）在指定位置画出B—B和C—C处的移出断面图。

（四）图中矩形内部画了一个叉的图案表示_____。

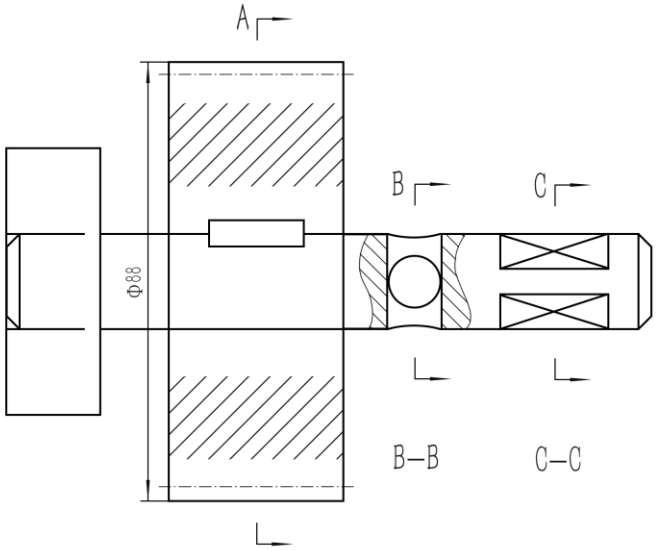

A—A

7.这里本来是第七题零件图阅读题。

8.

（3分）已知圆A与圆外一点B，请描述过B点作对圆A切线的步骤（不多于20字）。

1. _____
2. _____
3. 连接B与切点即为切线。

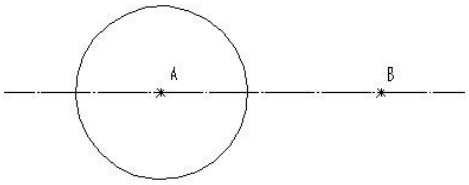

（2分）下列说法正确的是：（　　）（不定项选择）

A.任意一个空间四面体都有内切球
B.任意一个空间四面体都有外接球
C.任意一个平行四边形都有内切圆
D.任意一个平行四边形都有外接圆
E.一个空间四面体的四个面可以都是直角三角形

请根据一个学期工程图学知识，解释"形上谓道兮，形下谓器"的形，道，器是什么。（1分）