HAZIRLAYAN

Mühendislik Otomasyon

İDARE

YÜKLENİCİ

GENA İNŞAAT A.Ş.

| | |
|---|---|
| PROJE ADI | Kars Harakani Havalimanı Pist Tadilatı |
| PROJE NUMARASI | DHMI-KRS-RGLSCD-R01 |
| YAPAN | IDY Mühendislik Elektrik Elektronik San.Tic.Ltd.Şti. |
| PANO ADI | YENİ REGULATÖR BİNASI OG/AG RTU PANO PROJESİ |

| | |
|---|---|
| Oluşturma Tarihi | 8.08.2023 |
| Değiştirme Tarihi | 19.07.2026 |

24

IDY MUHENDISLIK TÜM HAKLARI SAKLIDIR.



| Rev. No | Tarih | Değişiklik | Yapan | Kontrol Eden | İbrahim YALÇIN |
|---|---|---|---|---|---|
| 3 | | | | | |
| 2 | | | | Çizen | İbrahim YALÇIN |
| 1 | | | | Kontrol Eden | İbrahim YALÇIN |

İdare: DEVLET HAVA MEYDANLARI İŞLETMESİ

Yüklenici: GENA İNŞAAT A.Ş.

Hazırlayan: Mühendislik Otomasyon

Proje Adı: Kars Harakani Havalimanı Pist Tadilatı

Sayfa Tanımı: Kapak Sayfası

= Yeni Regulatör Binası OG/AG SCADA Panosu

+

1

24

=Yeni Regulatör Binası OG/AG SCADA Panosu


| | | | | |
|---|---|---|---|---|
| | 1 | Kapak Sayfası | | |
| | 2 | İçindekiler | | |
| | 3 | Pano Giriş Devresi | | |
| | 4 | RTU Besleme Devresi | | |
| | 5 | Switch Besleme ve Haberleşme Devreesi | | |
| | 6 | RTU Haberleşme Devresi | | |
| | 7 | Fiber Sonlandırma Devresi | | |
| | 8 | PLC Giriş / Çıkış Genel Görünüm | | |
| | 9 | Pano Yerleşim Planı | | |
| | 10 | Ürün Listesi | | |


IDY MÜHENDİSLİK TÜM HAKLARI SAKLIDIR.



| Rev. No | Tarih | Değişiklik | Yapan | Kontrol Eden | |
|---|---|---|---|---|---|
| 3 | | | | | |
| 2 | | | | Çizen | İbrahim YALÇIN |
| 1 | | | | Kontrol Eden | İbrahim YALÇIN |
| Rev. No | Tarih | Değişiklik | Yapan | Kontrol Eden | İbrahim YALÇIN |

İdare: DEVLET HAVA MEYDANLARI İŞLETMESİ

Yüklenici: GENA İNŞAAT A.Ş.

Hazırlayan: IDY Mühendislik Otomasyon

Proje Adı: Kars Harakani Havalimanı Pist Tadilatı

Sayfa Tanımı: İçindekiler

= Yeni Regulatör Binası OG/AG SCADA Panosu

+

2

24

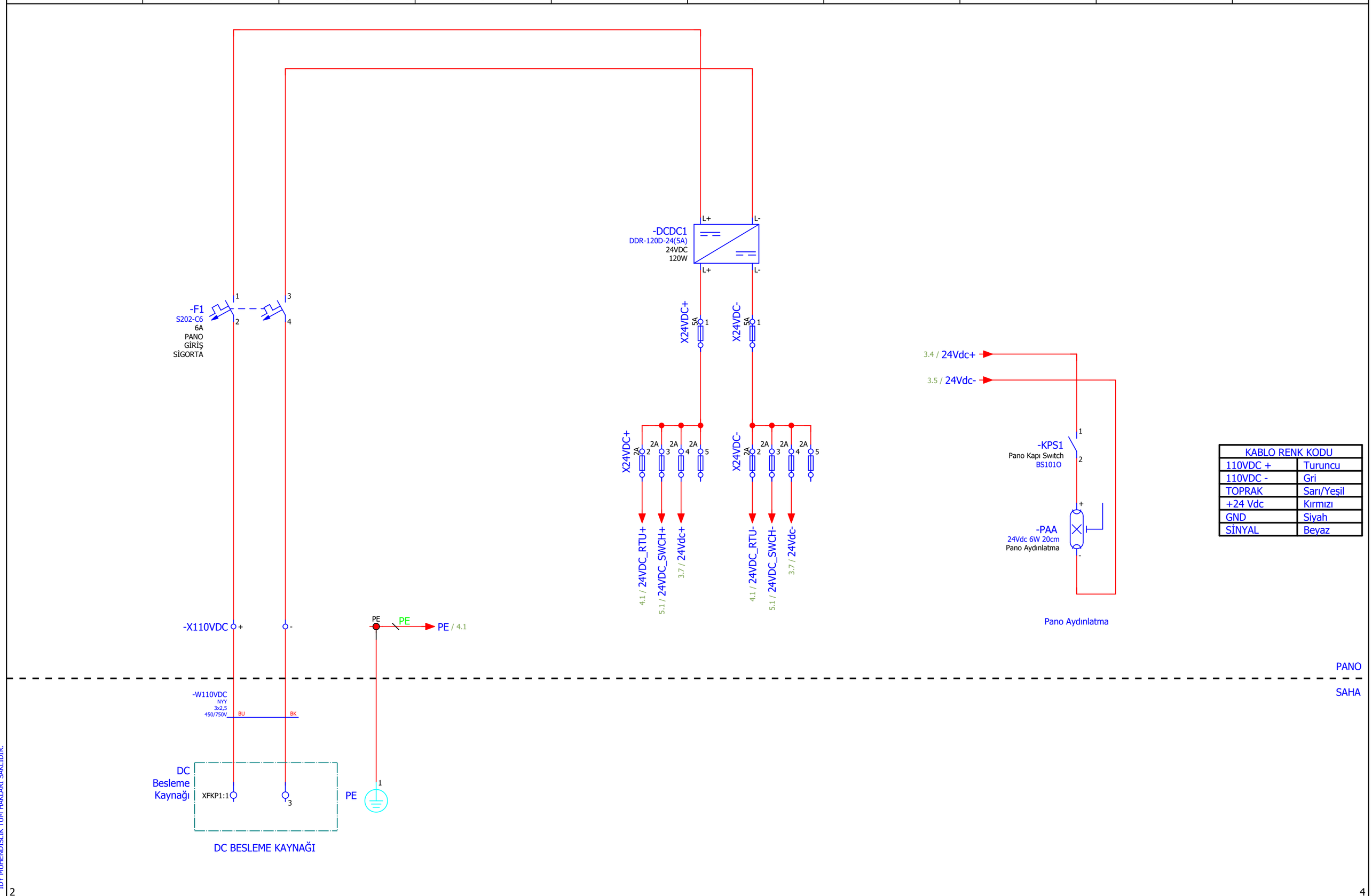


| KABLO RENK KODU | |
|---|---|
| 110VDC + | Turuncu |
| 110VDC - | Gri |
| TOPRAK | Sarı/Yeşil |
| +24 Vdc | Kırmızı |
| GND | Siyah |
| SİNYAL | Beyaz |

IDY MÜHENDİSLİK TÜM HAKLARI SAKLIDIR.

2 4

| Rev. No | Tarih | Değişiklik | Yapan | | |
|---|---|---|---|---|---|
| 3 | | | | | |
| 2 | | | | Çizen | İbrahim YALÇIN |
| 1 | | | | Kontrol Eden | İbrahim YALÇIN |
| | | | | Kontrol Eden | İbrahim YALÇIN |

İdare: DEVLET HAVA MEYDANLARI İŞLETMESİ

Yüklenici: GENA İNŞAAT A.Ş.

Hazırlayan: IDY Mühendislik Otomasyon

Proje Adı: Kars Harakani Havalimanı Pist Tadilatı

Sayfa Tanımı: Pano Giriş Devresi

= Yeni Regulatör Binası OG/AG SCADA Panosu

+

3

24

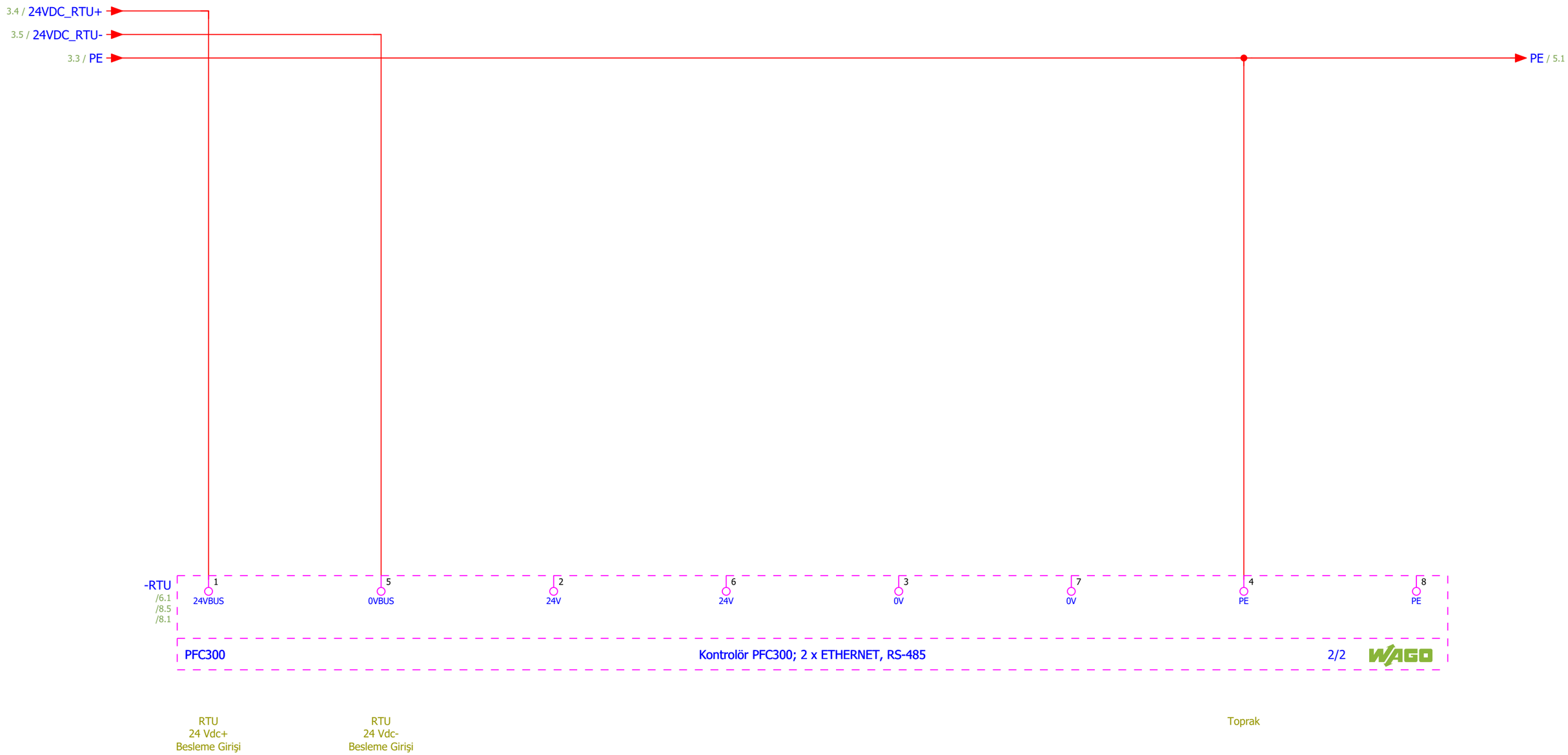


İDY MÜHENDİSLİK TÜM HAKLARI SAKLIDIR.

3 5

| | | | | | | | | | | |
|---|---|---|---|---|---|---|---|---|---|---|
| 3 | | | | | | İdare | Yüklenici | Hazırlayan | Proje Adı | Sayfa Tanımı |
| 2 | | | | Çizen | İbrahim YALÇIN | DEVLET HAVA MEYDANLARI İŞLETMESİ | GENA İNŞAAT A.Ş. | İDY Mühendislik Otomasyon | Kars Harakani Havalimanı Pist Tadilatı | RTU Besleme Devresi |
| 1 | | | | Kontrol Eden | İbrahim YALÇIN | | | | | |
| Rev. No | Tarih | Değişiklik | Yapan | Kontrol Eden | İbrahim YALÇIN | | | | | |

= Yeni Regulatör Binası OG/AG SCADA Panosu
+
4
24

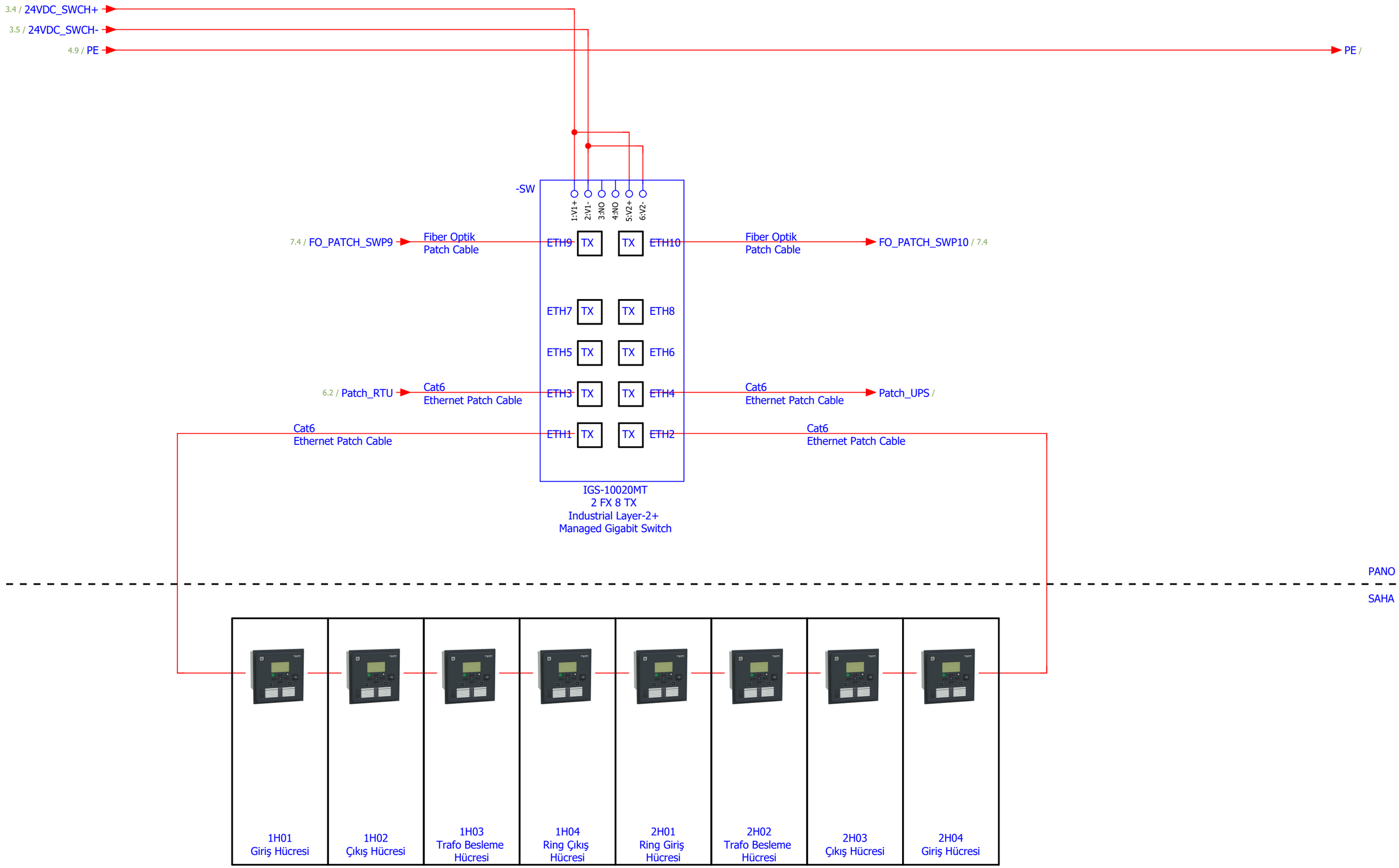


IDY MUHENDISLIK TÜM HAKLARI SAKLIDIR.

4

6

| | | | | | |
|---|---|---|---|---|---|
| 3 | | | | | |
| 2 | | | | Çizen | İbrahim YALÇIN |
| 1 | | | | Kontrol Eden | İbrahim YALÇIN |
| Rev. No | Tarih | Değişiklik | Yapan | Kontrol Eden | İbrahim YALÇIN |

İdare: DEVLET HAVA MEYDANLARI İŞLETMESİ

Yüklenici: GENA İNŞAAT A.Ş.

Hazırlayan: IDY Mühendislik Otomasyon

Proje Adı: Kars Harakani Havalimanı Pist Tadilatı

Sayfa Tanımı: Switch Besleme ve Haberleşme Devreesi

= Yeni Regulatör Binası OG/AG SCADA Panosu

+

5

24

AG ADP Giriş
Analizör Haberleşme

Switch Bağlantı
Ethernet

Yedek Ethernet
Port

-RTU
/4.1

PFC300

Kontrolör PFC300; 2 x ETHERNET, RS-485

1/2

FB-CAN
/5.2
X4 1-9

FB-ETH
/5.2
X1 1-8

FB-ETH
/5.2
X2 1-8

5.3 / Patch_RTU

-XRS485 1 2 3

The communication interface is designed as a 9-pole SUB-D socket.

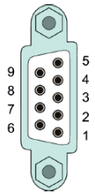


Figure 5: Communication Interface

Table 1: Pin Assignment of Communication Interface

| Contact | RS-485 | |
|---|---|---|
| | Signal | Description |
| 1 | NC | Not assigned |
| 2 | NC | Not assigned |
| 3 | A (Tx/Rx+) | Transmit/receive data + |
| 4 | NC | Not assigned |
| 5 | FB_GND | Ground |
| 6 | FB_5V | Power supply |
| 7 | NC | Not assigned |
| 8 | B (Tx/Rx−) | Transmit/receive data − |
| 9 | NC | Not assigned |
| Housing | Shield | Shield |

The communication interface has a two-stage, on/off switchable bias network (1) and an on/off switchable bus termination resistor (2).

PANO

SAHA

-WRS485_EA
RS-485
2x0,22

REGULATOR BİNASI
ANA DAĞITIM PANOSU

IDY MÜHENDİSLİK TÜM HAKLARI SAKLIDIR.

5

7

| Rev. No | Tarih | Değişiklik | Yapan | | |
|---|---|---|---|---|---|
| 3 | | | | | |
| 2 | | | | Çizen | İbrahim YALÇIN |
| 1 | | | | Kontrol Eden | İbrahim YALÇIN |
| Rev. No | Tarih | Değişiklik | Yapan | Kontrol Eden | İbrahim YALÇIN |

İdare: DEVLET HAVA MEYDANLARI İŞLETMESİ

Yüklenici: GENA İNŞAAT A.Ş.

Hazırlayan: IDY Mühendislik Otomasyon

Proje Adı: Kars Harakani Havalimanı Pist Tadilatı

Sayfa Tanımı: RTU Haberleşme Devresi

= Yeni Regulatör Binası OG/AG SCADA Panosu

+

6

24

**Fiber Renkleri /** Fiber Colours

| No | 1 | 2 | 3 | 4 | 5 | 6 | 7 | 8 |
|---|---|---|---|---|---|---|---|---|
| Renk<br>Colour | Mavi<br>Blue | Turuncu<br>Orange | Yeşil<br>Green | Kahve<br>Brown | Gri<br>Grey | Beyaz<br>White | Kırmızı<br>Red | Siyah<br>Black |

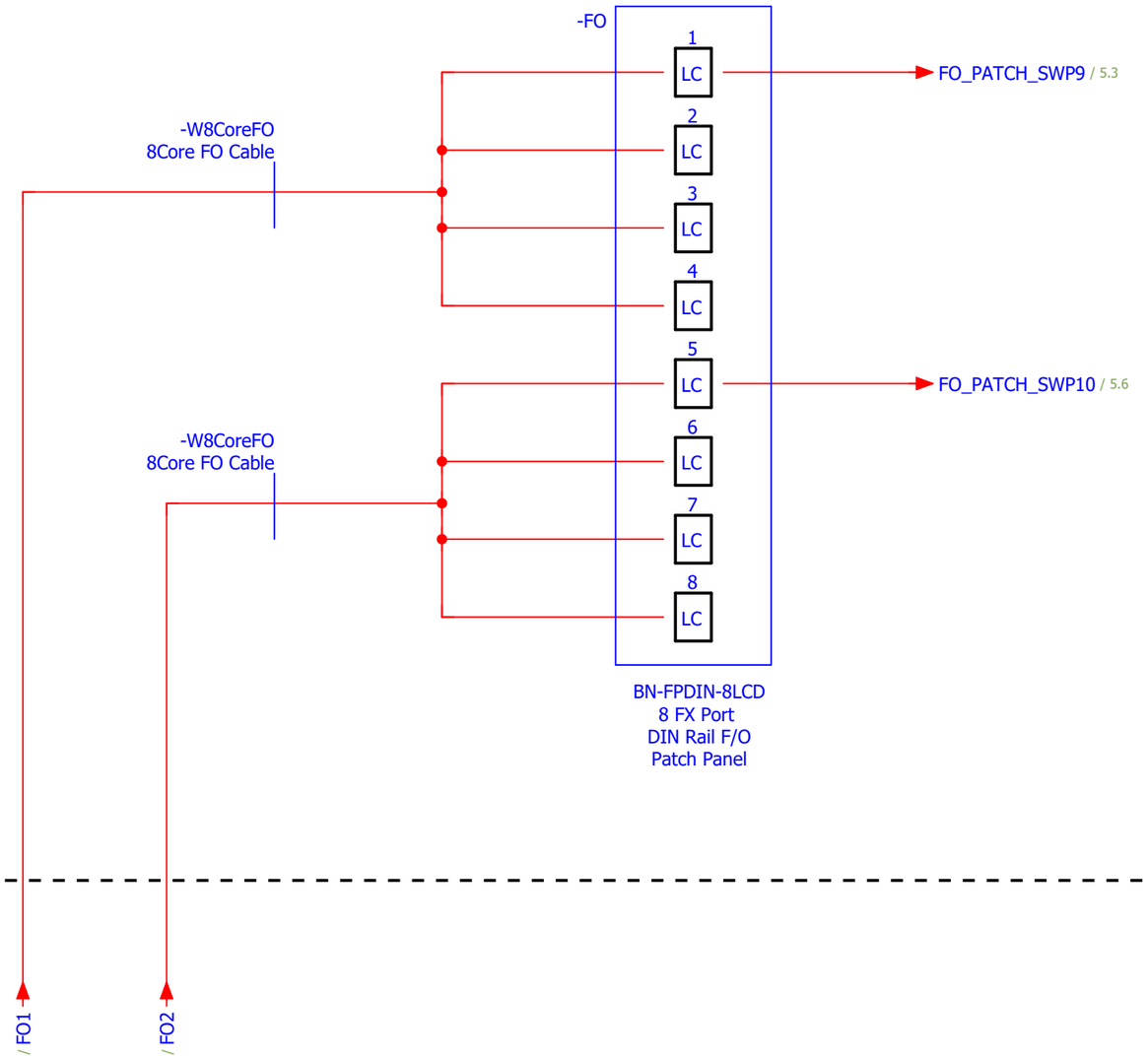


IDY MUHENDISLIK TUM HAKLARI SAKLIDIR.



| Rev. No | Tarih | Değişiklik | Yapan | Kontrol Eden | İbrahim YALÇIN |
|---|---|---|---|---|---|
| 3 | | | | | |
| 2 | | | | Çizen | İbrahim YALÇIN |
| 1 | | | | Kontrol Eden | İbrahim YALÇIN |

İdare: DEVLET HAVA MEYDANLARI İŞLETMESİ

Yüklenici: GENA İNŞAAT A.Ş.

Hazırlayan: IDY Mühendislik Otomasyon

Proje Adı: Kars Harakani Havalimanı Pist Tadilatı

Sayfa Tanımı: Fiber Sonlandırma Devresi

= Yeni Regulatör Binası OG/AG SCADA Panosu

+

7

24

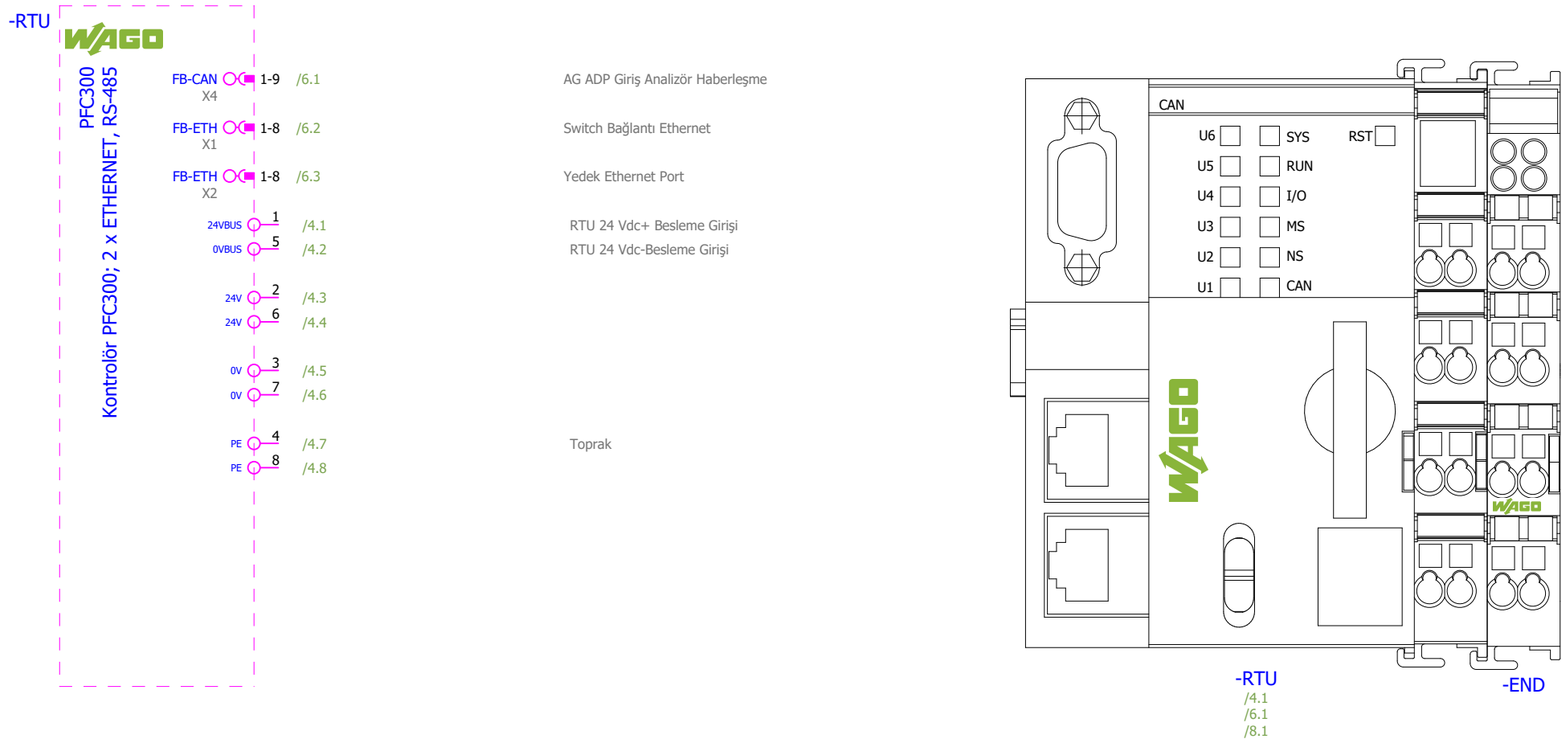


IDY MUHENDISLIK TÜM HAKLARI SAKLIDIR.



| | | | | | | | | | | |
|---|---|---|---|---|---|---|---|---|---|---|
| 3 | | | | | | İdare | Yüklenici | Hazırlayan | Proje Adı | Sayfa Tanımı |
| 2 | | | | Çizen | İbrahim YALÇIN | DEVLET HAVA MEYDANLARI İŞLETMESİ | GENA İNŞAAT A.Ş. | Mühendislik Otomasyon | Kars Harakani Havalimanı Pist Tadilatı | PLC Giriş / Çıkış Genel Görünüm |
| 1 | | | | Kontrol Eden | İbrahim YALÇIN | | | | | |
| Rev. No | Tarih | Değişiklik | Yapan | Kontrol Eden | İbrahim YALÇIN | | | | | |

= Yeni Regulatör Binası OG/AG SCADA Panosu

+

8

24

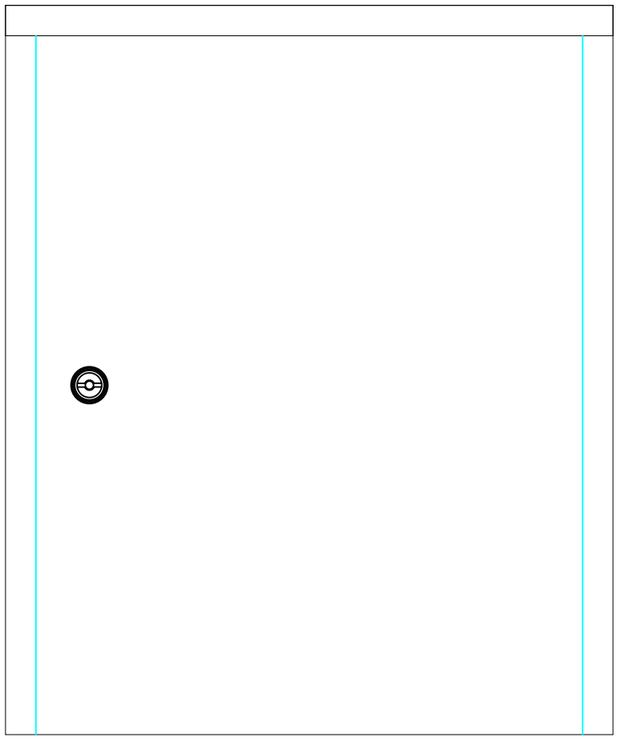

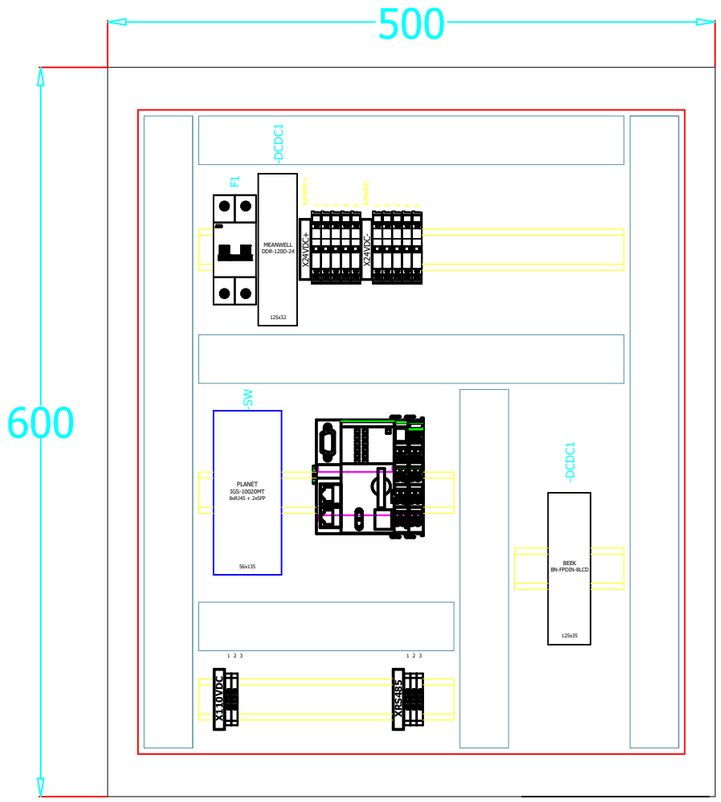


8

10

| | | | | | | | | | | |
|---|---|---|---|---|---|---|---|---|---|---|
| 3 | | | | | | İdare | Yüklenici | Hazırlayan | Proje Adı | Sayfa Tanımı | = Yeni Regulatör Binası OG/AG SCADA Panosu |
| 2 | | | | Çizen | İbrahim YALÇIN | DEVLET HAVA MEYDANLARI İŞLETMESİ | GENA İNŞAAT A.Ş. | Mühendislik Otomasyon | Kars Harakani Havalimanı Pist Tadilatı | Pano Yerleşim Planı | + |
| 1 | | | | Kontrol Eden | İbrahim YALÇIN | | | | | | 9 |
| Rev. No | Tarih | Değişiklik | Yapan | Kontrol Eden | İbrahim YALÇIN | | | | | | 24 |

IDY MÜHENDİSLİK TÜM HAKLARI SAKLIDIR.

IDY MUH_Malzeme_Listesi

| ÜRÜN / SİPARİŞ NUMARASI | MİKTAR | AÇIKLAMA | ÜRÜN TİP NUMARASI |
|---|---|---|---|
| DDR-120D-24(5A) | 1 | DC/DC Güç Kaynağı, 110VDC/24VDC, 120W, 5A | DDR-120D-24 |
| | 0 | | |
| 2CDS252001R0064 | 1 | S 200-C eğrisi standart: IEC/EN 60898, IEC/EN 60947-2 Icn=6kA | S202-C6 |
| BN-FPDIN-8LCD | 1 | Beek DIN-Ray için Ek Kutusu 8 x LC/Duplex | 8 x LC/Duplex Coupler |
| EMAS.BS101O | 1 | 1 NA, Ani Hareketli | BS101O |
| LED LIGHTING | 1 | 24Vdc 6W 20cm | LED LIGHTING |
| 750-8302 | 1 | Kontrolör PFC300; 2 x ETHERNET, RS-485 | PFC300 |
| IGS-10020MT | 1 | Endüstriyel Tip 8-Port 10/100/1000T + 2 100/1000X SFP Managed Switch | PLANET_IGS-10020MT |
| 150 100 | 10 | DC4-HE-01P-11-00A(H) Sigortalı Klemens | DC4 |
| 150 000 | 5 | DC2.5-01P-11-00A(H) Geçiş klemensi | DC2.5 |

IDY MÜHENDİSLİK TÜM HAKLARI SAKLIDIR.