色分別マシン

Color sorter

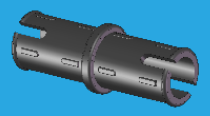

×2

×2

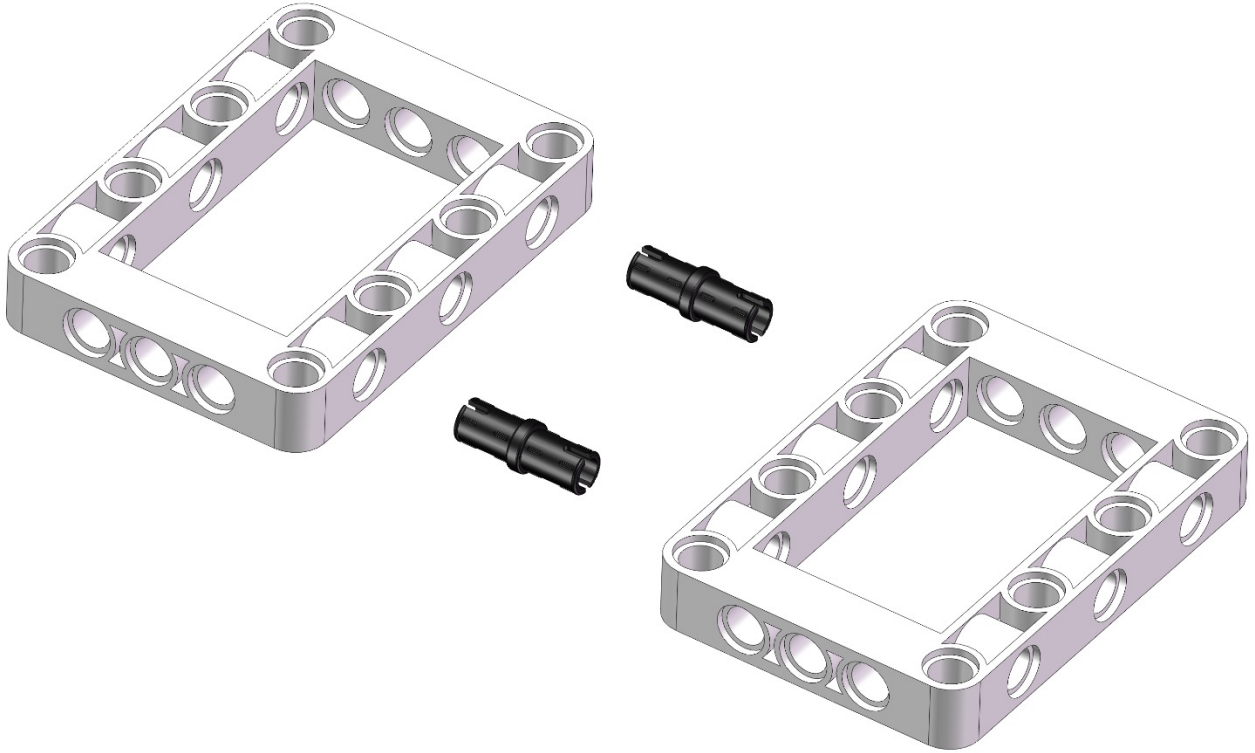

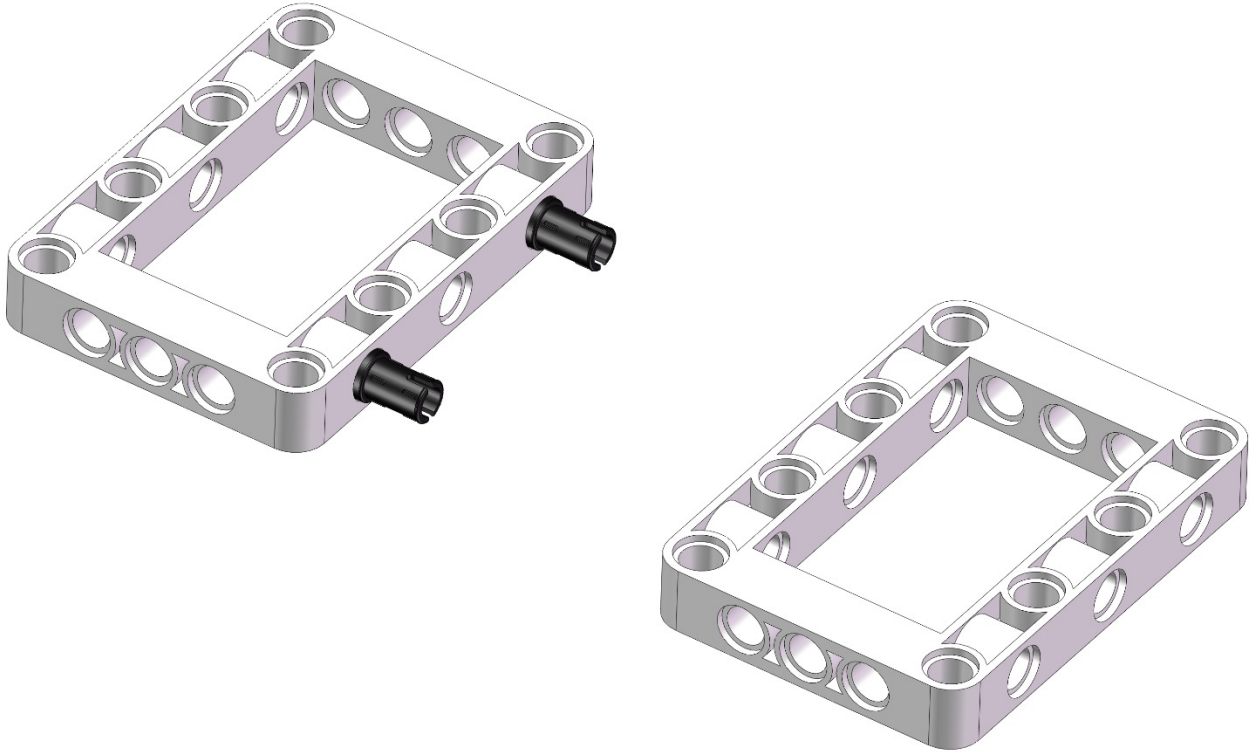

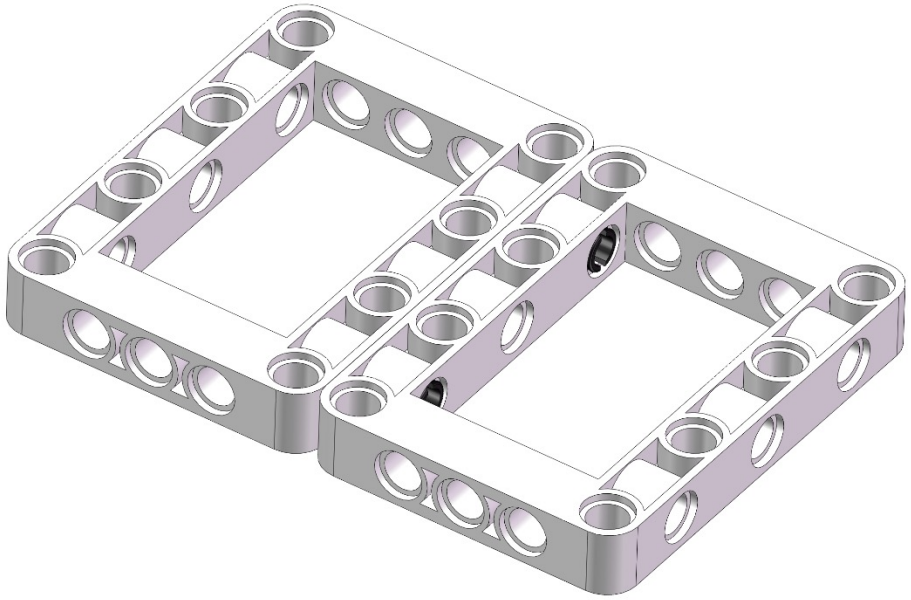

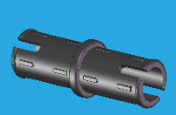

×2

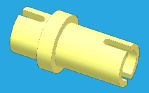

×2

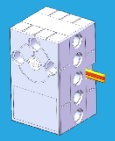

×2

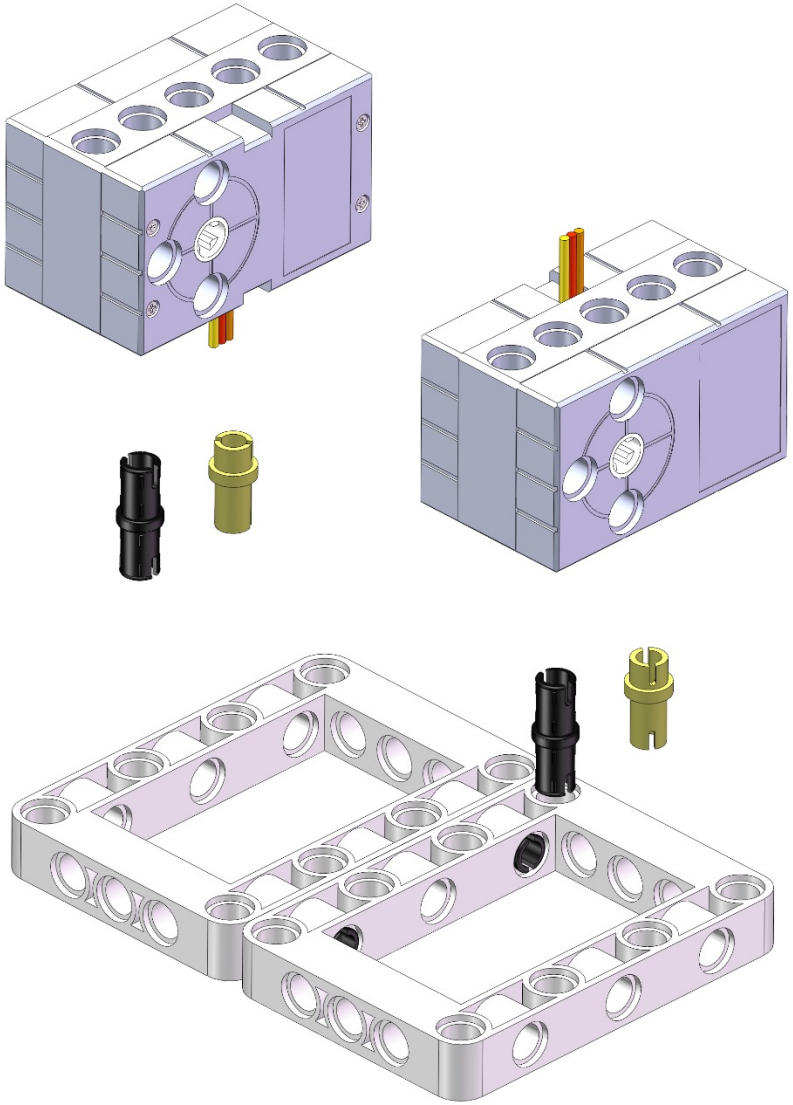

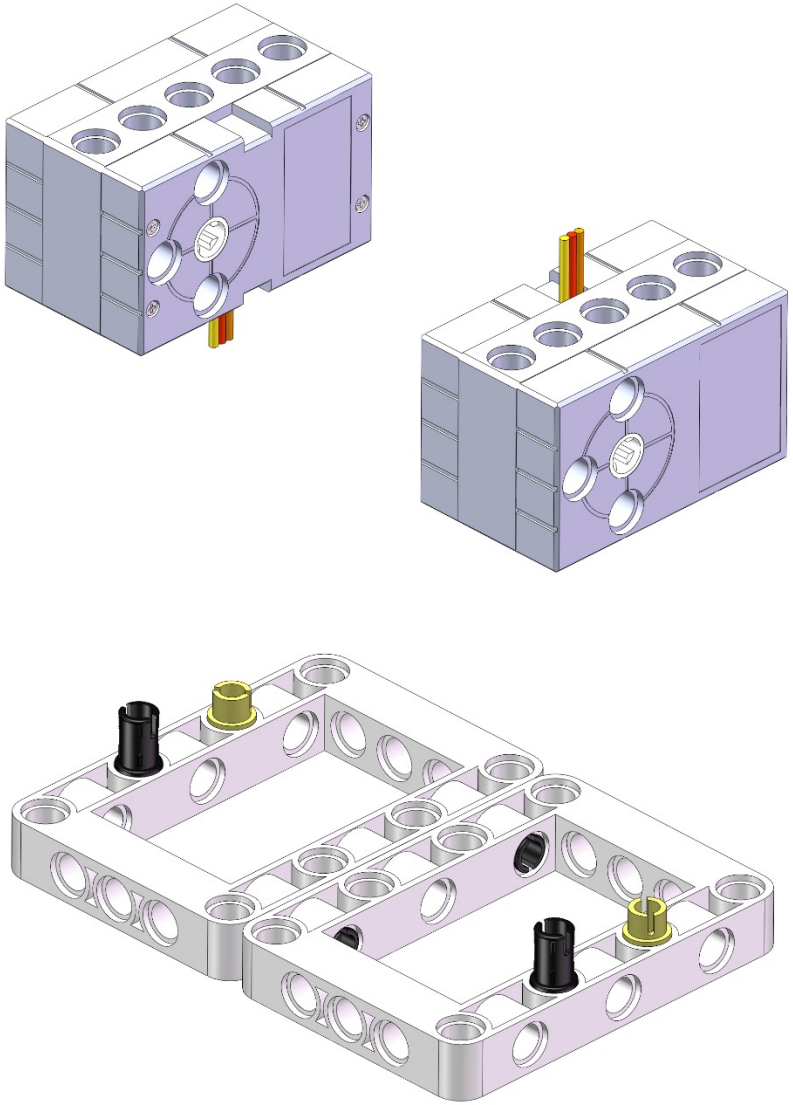

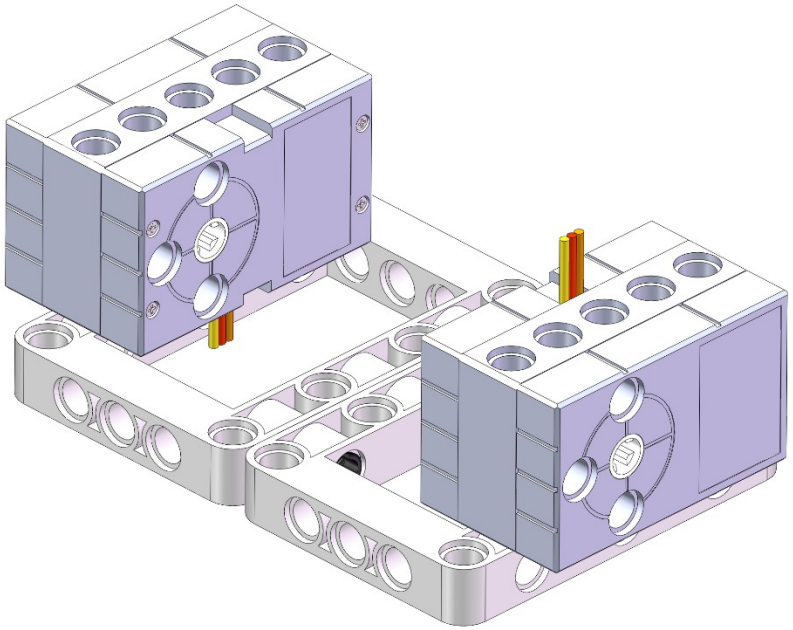

②
×1
×1
×1

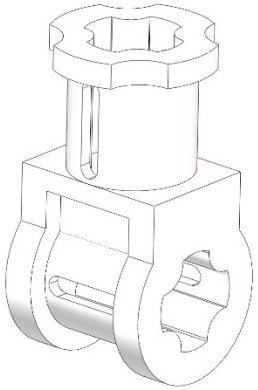

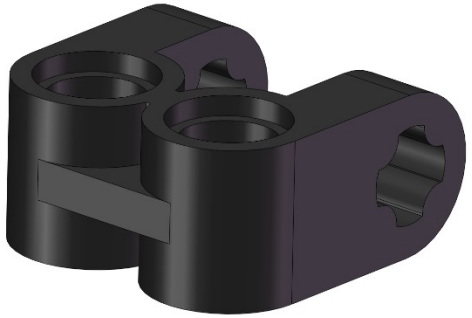

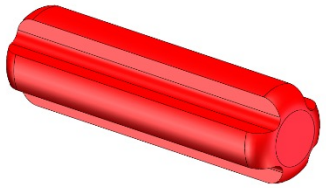

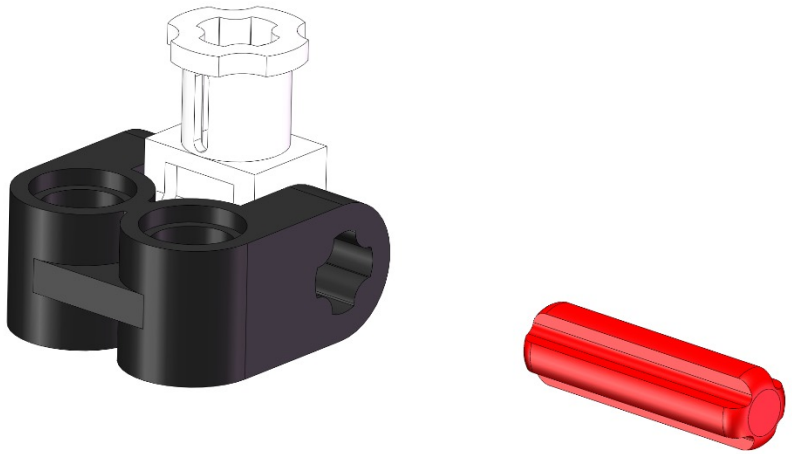

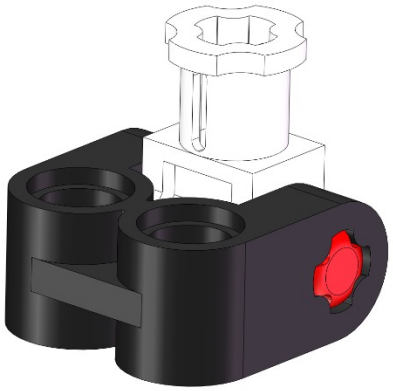

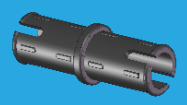

×2

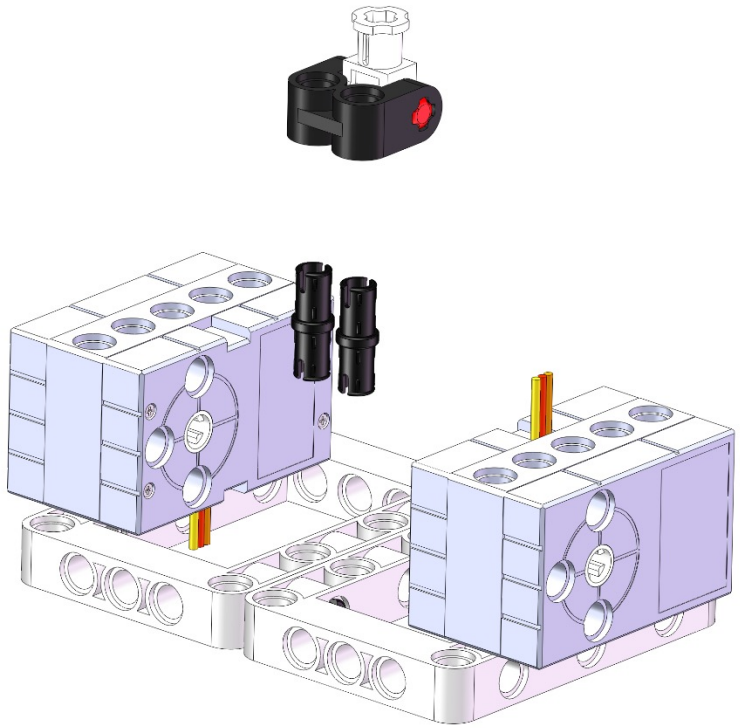

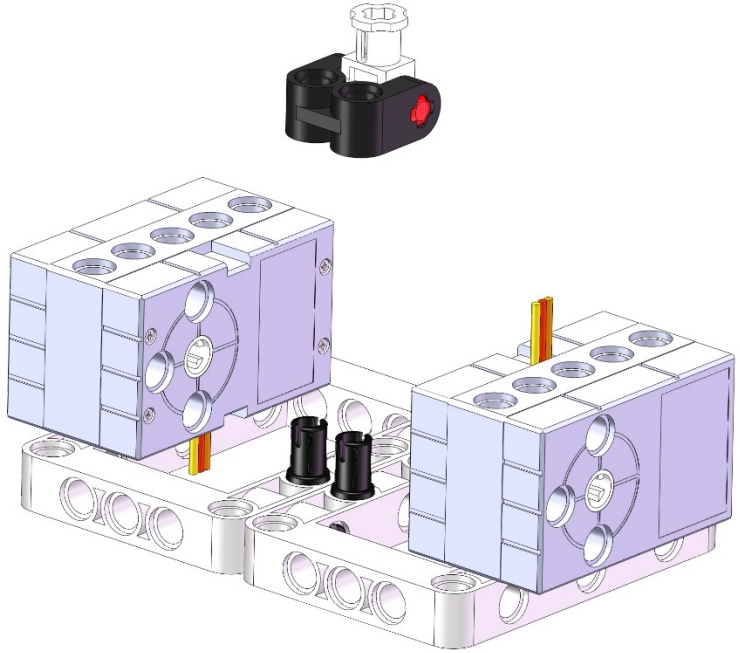

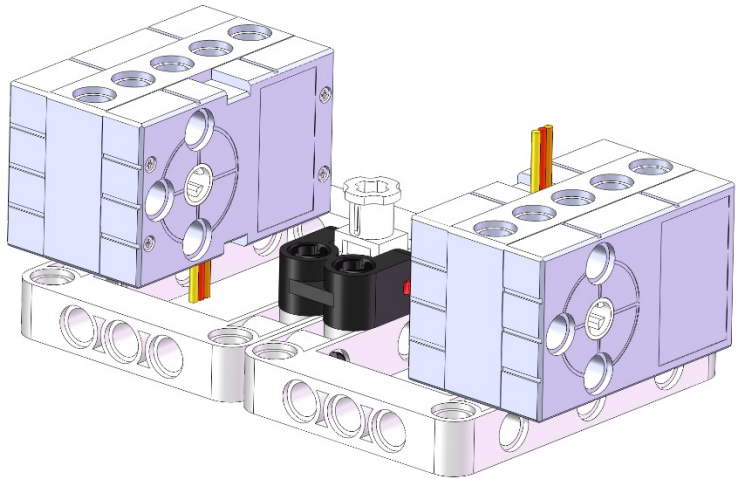

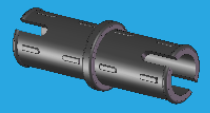

×2

×2

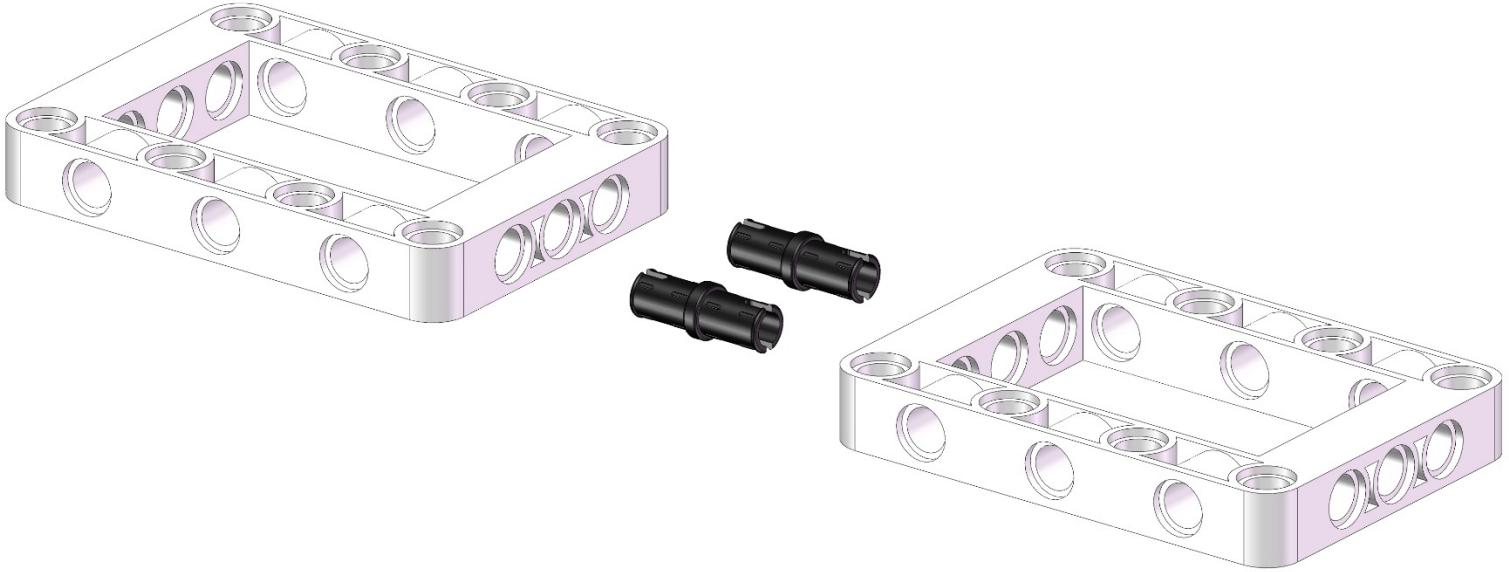

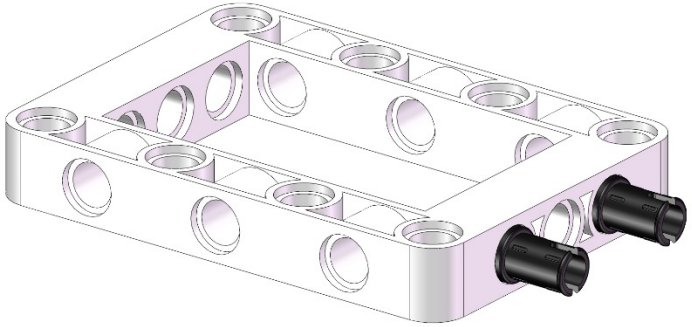

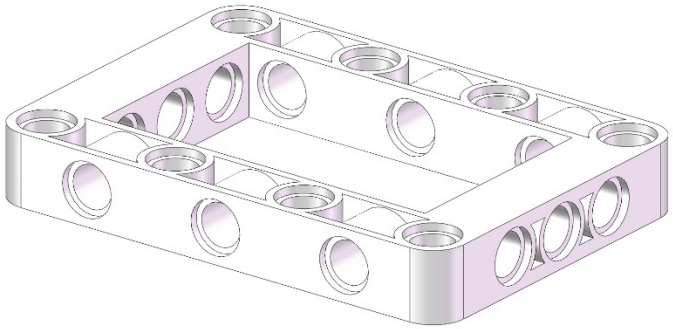

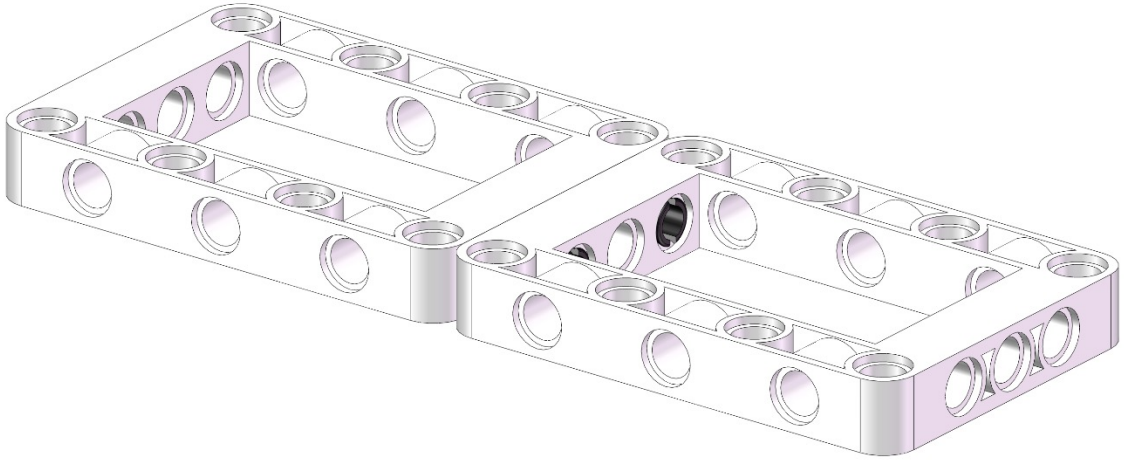

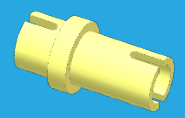

×2

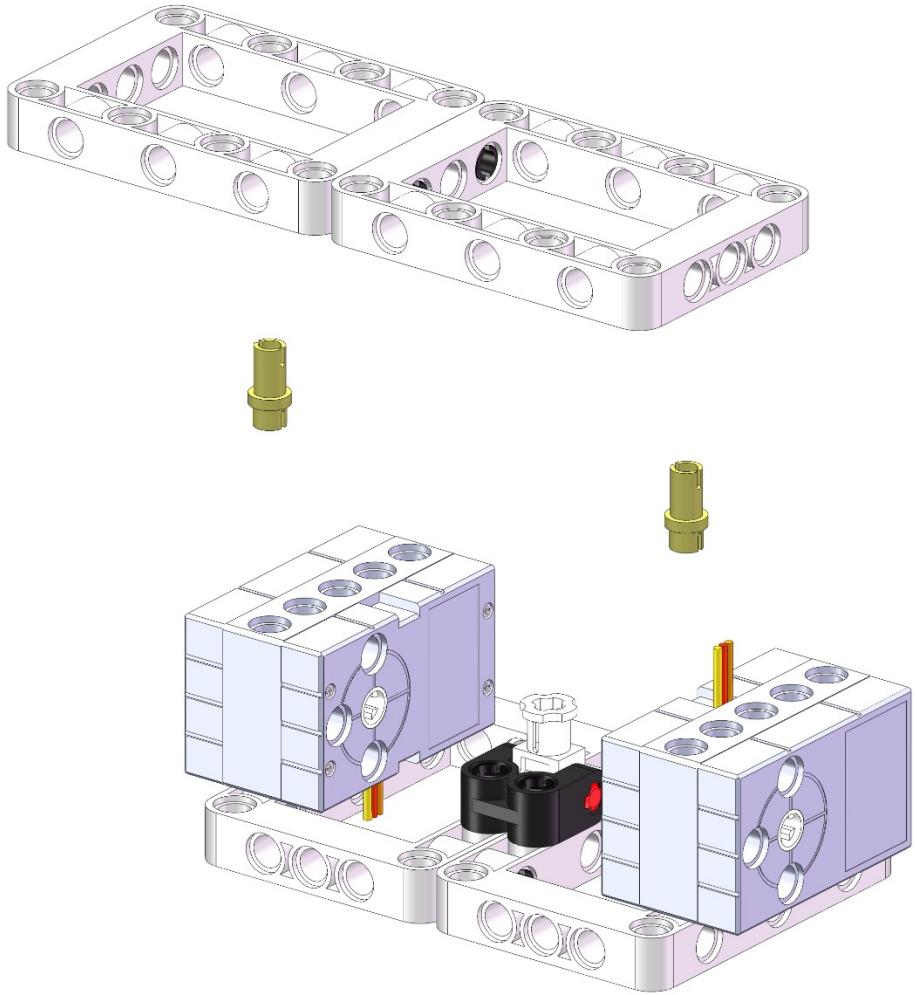

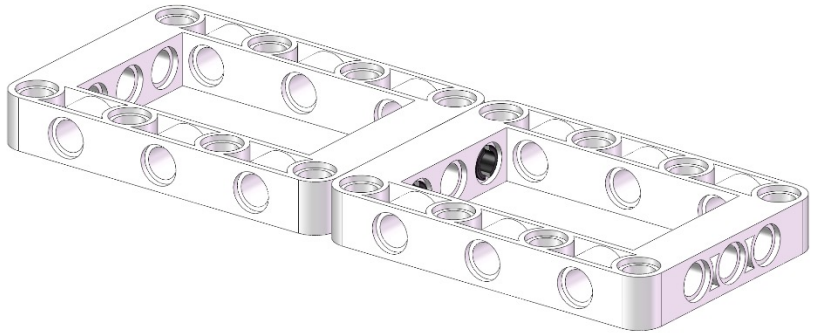

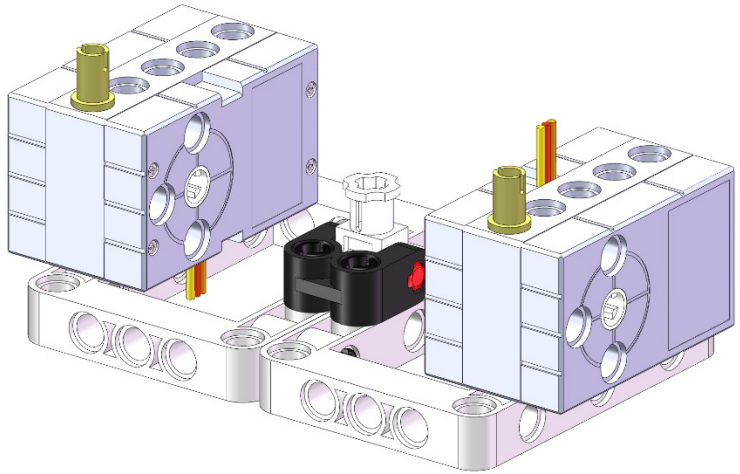

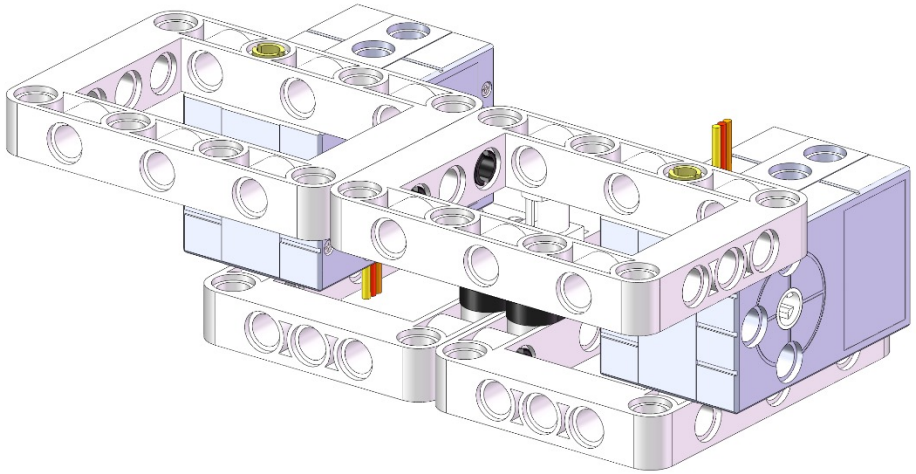

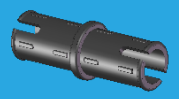

×12

×4

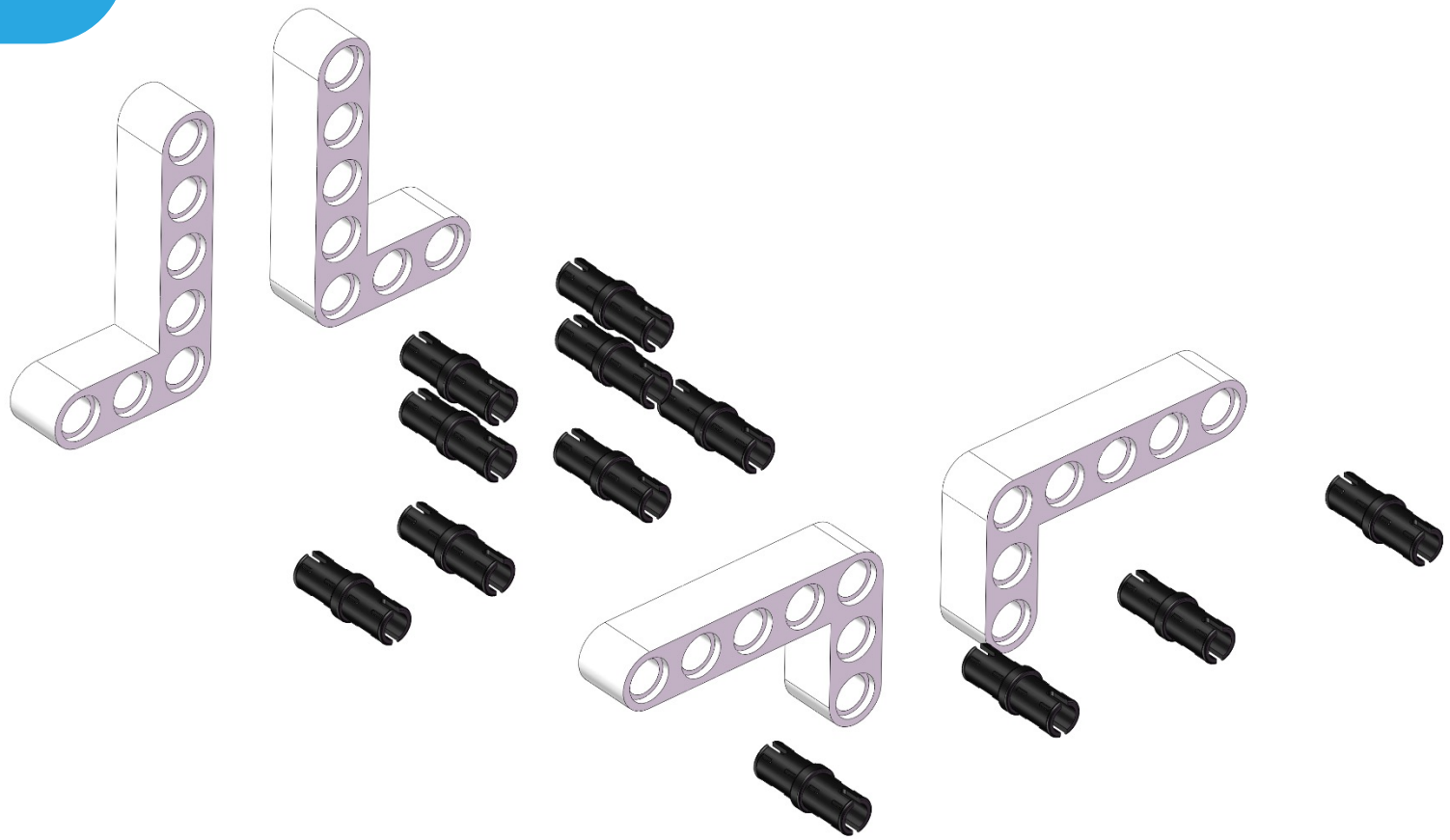

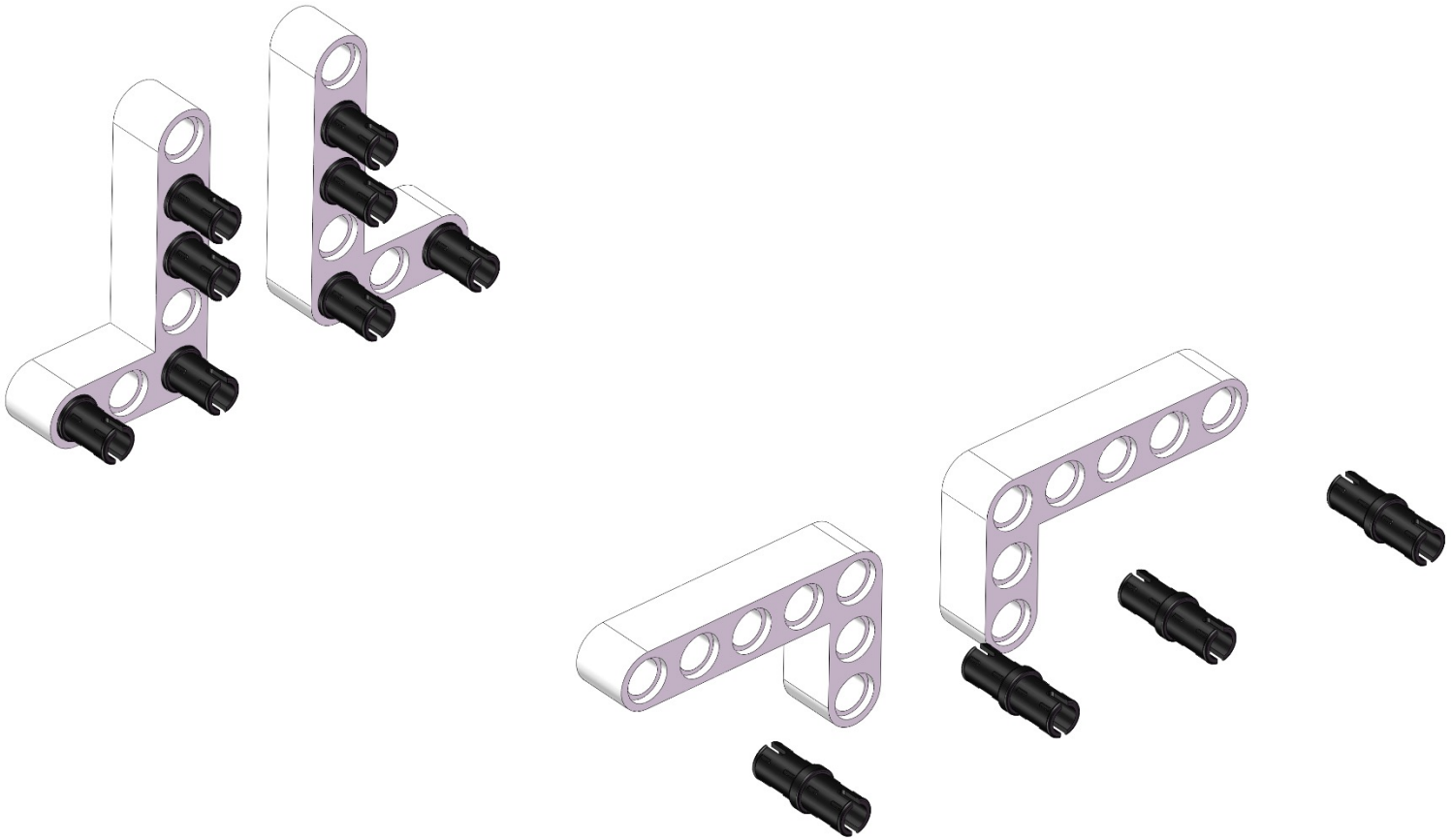

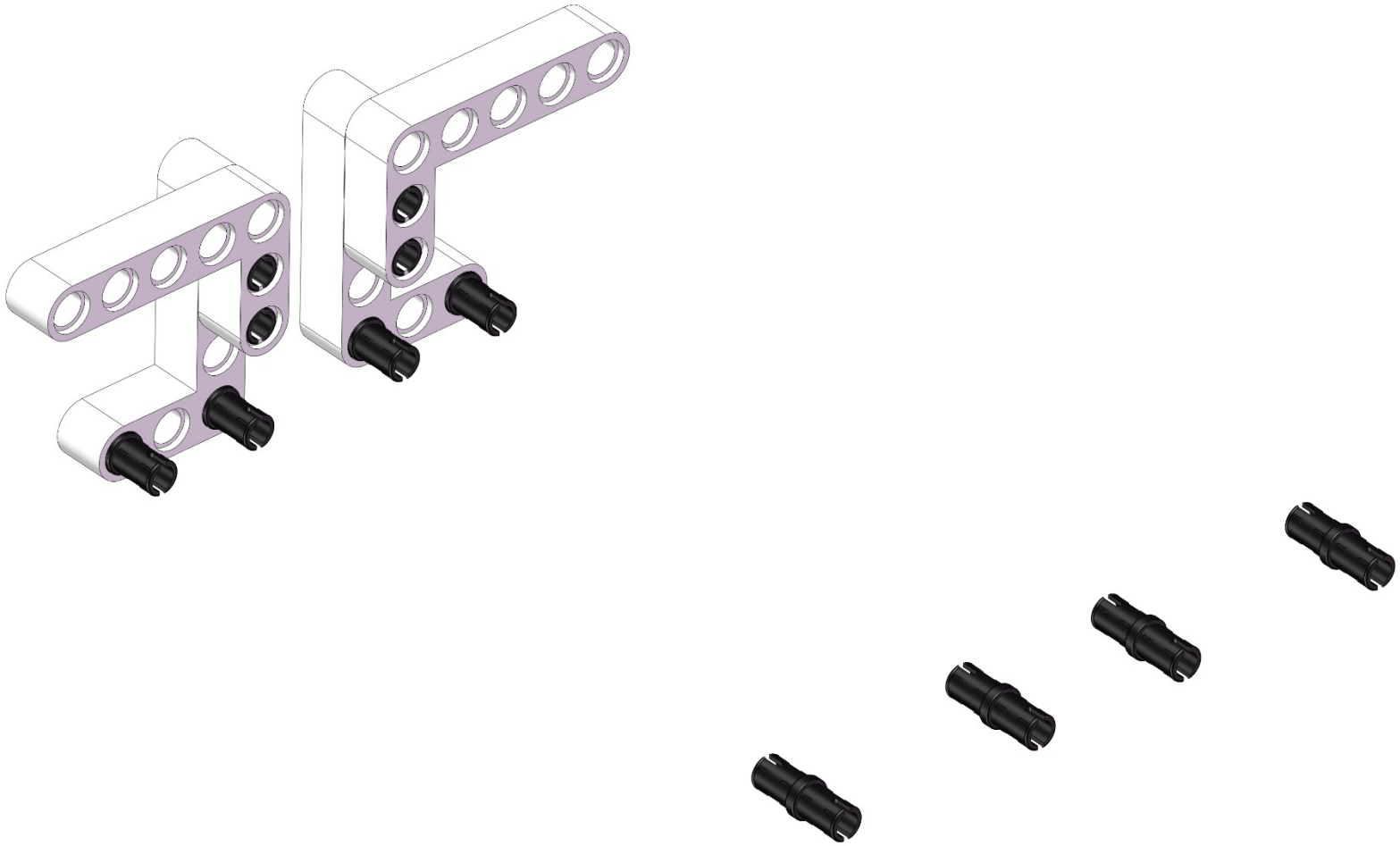

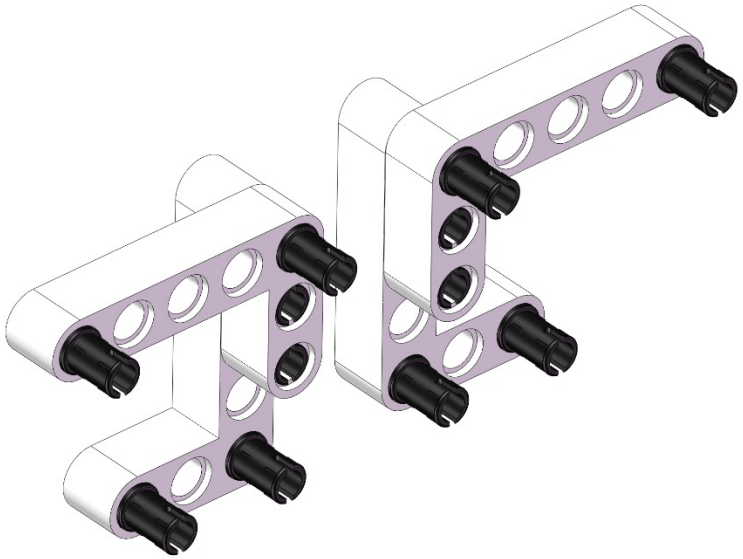

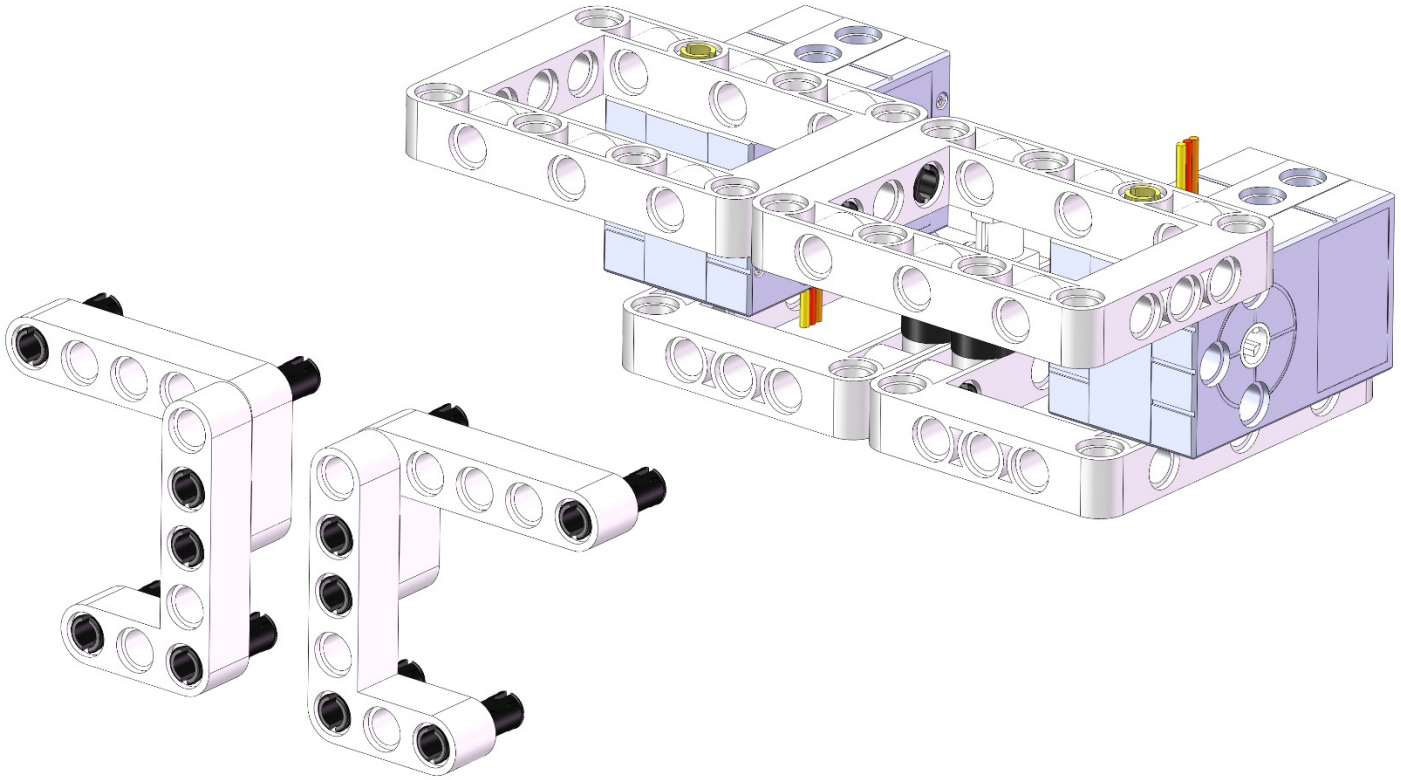

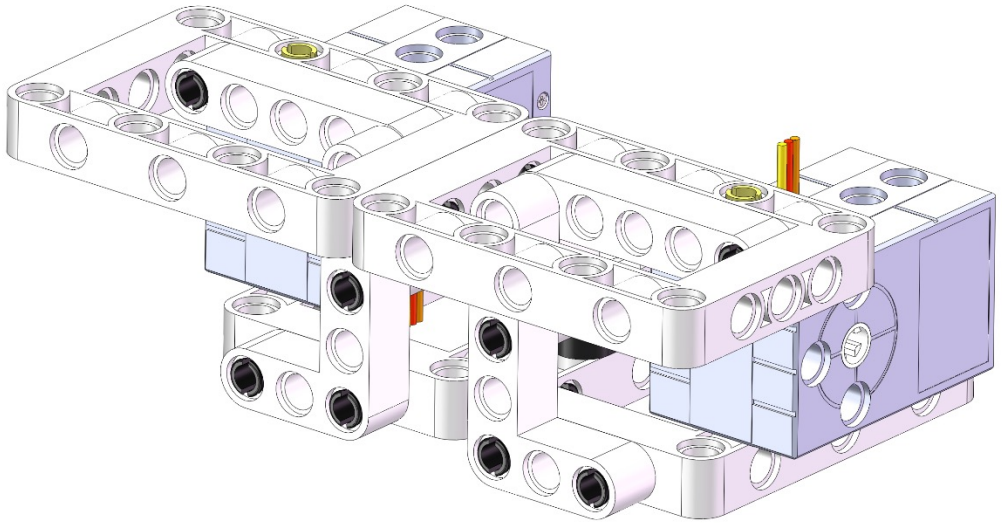

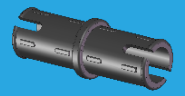

×4

×2

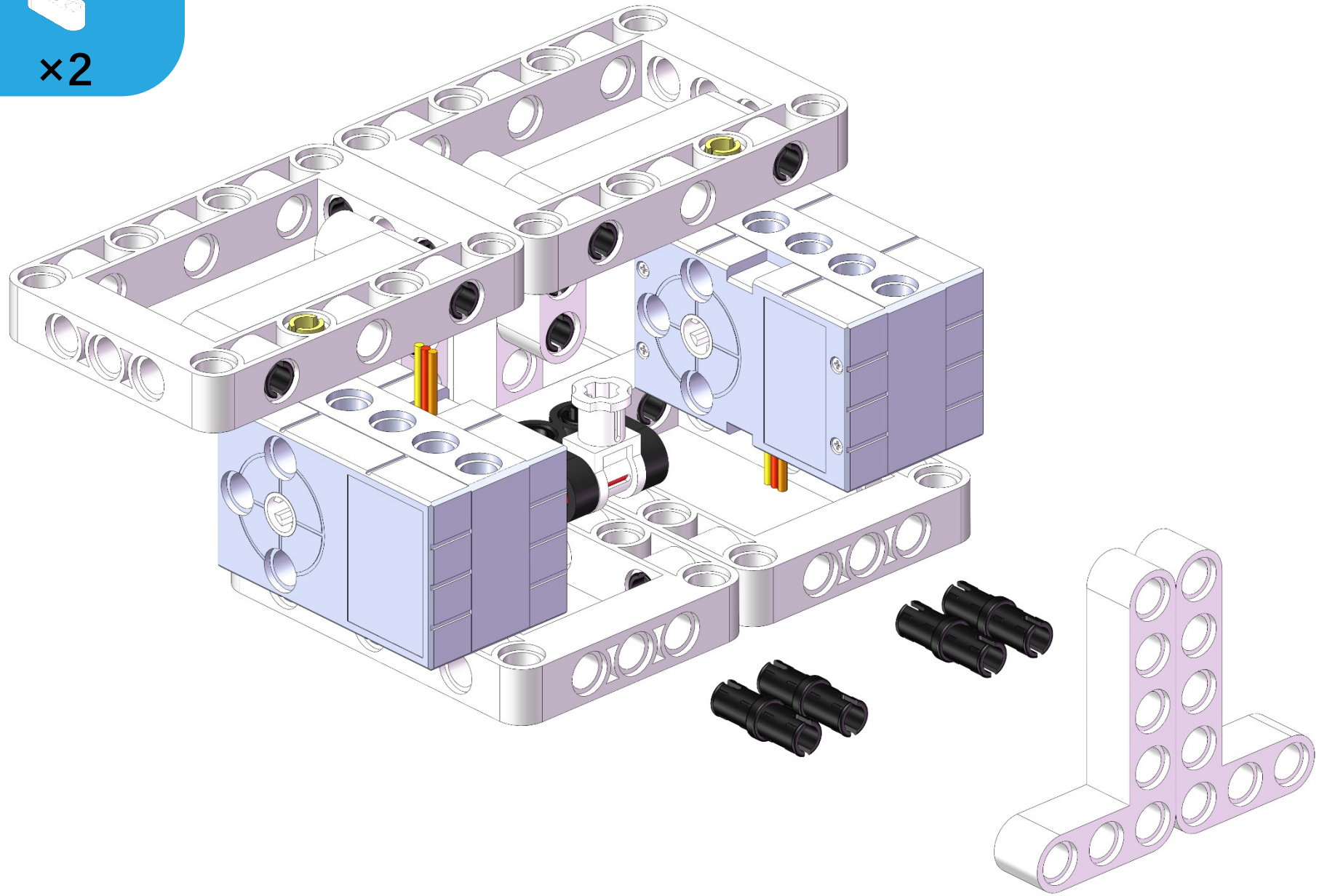

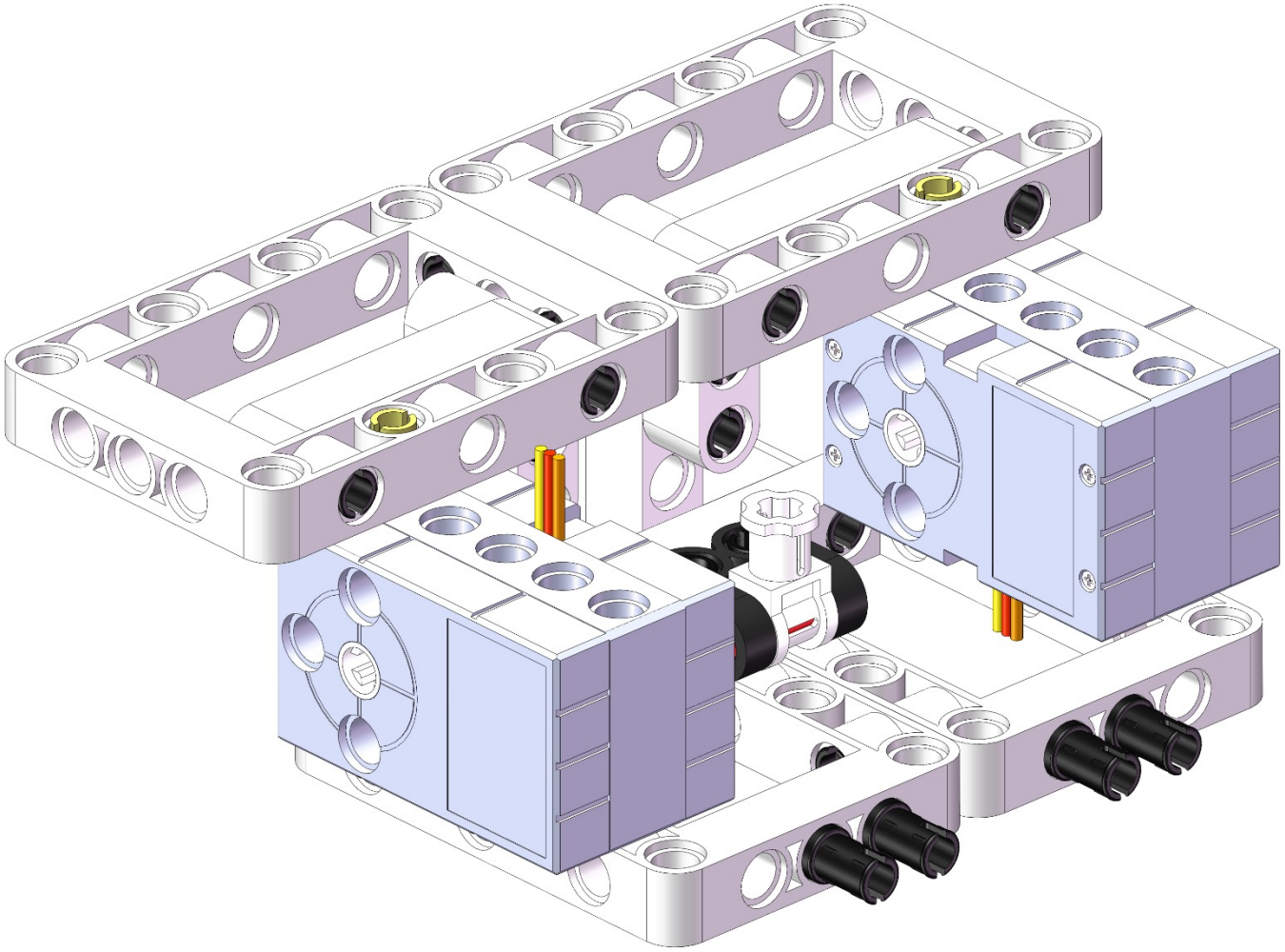

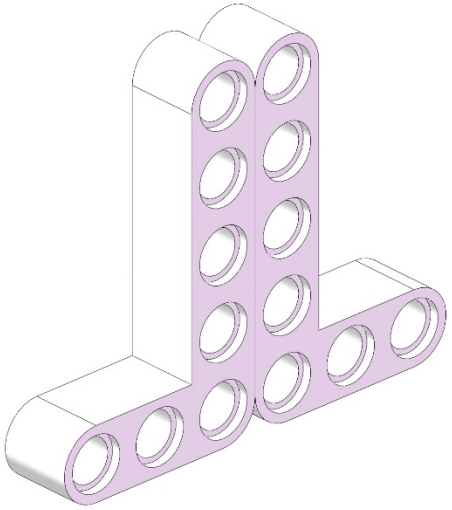

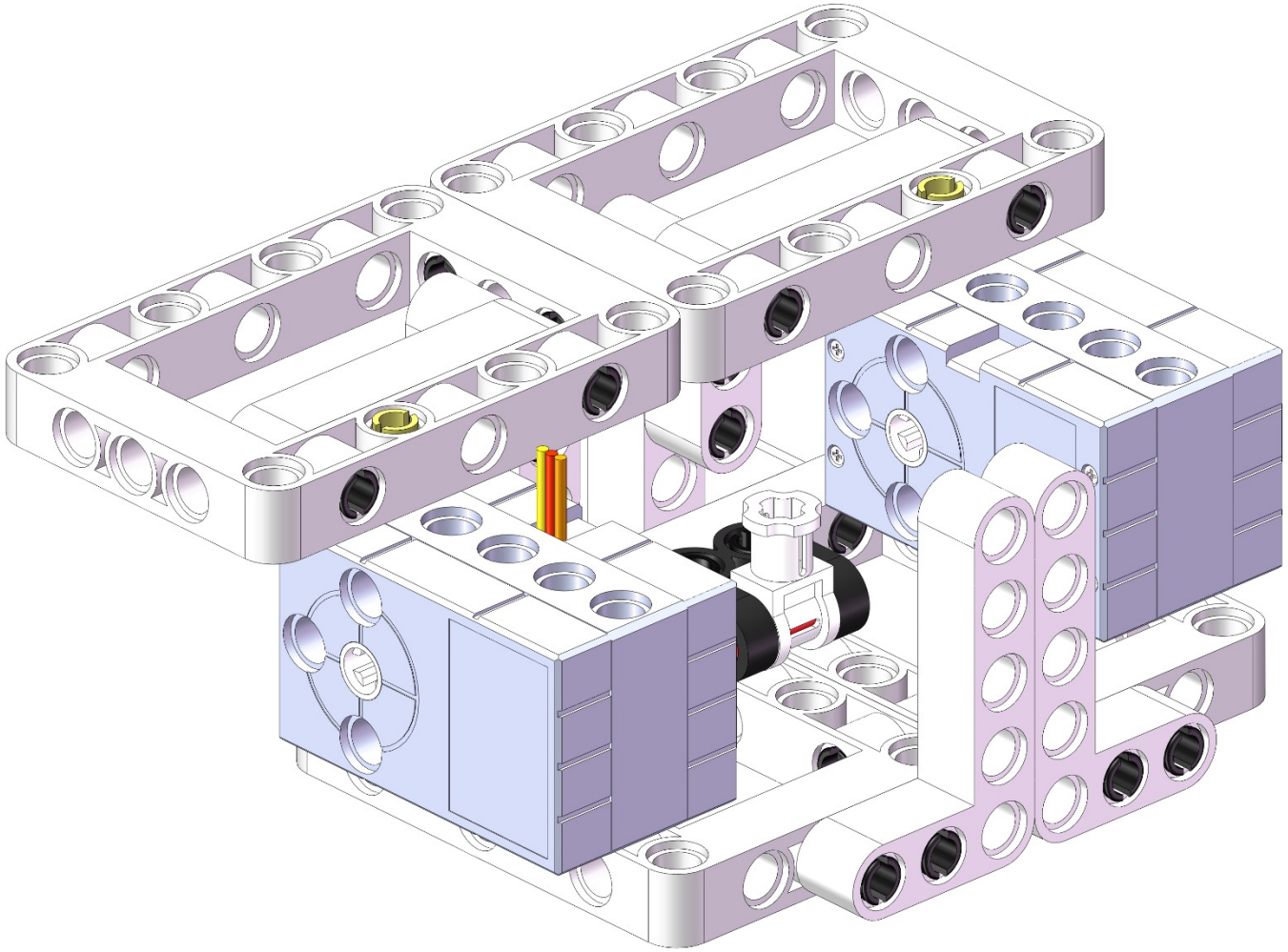

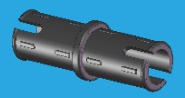

×2

×2

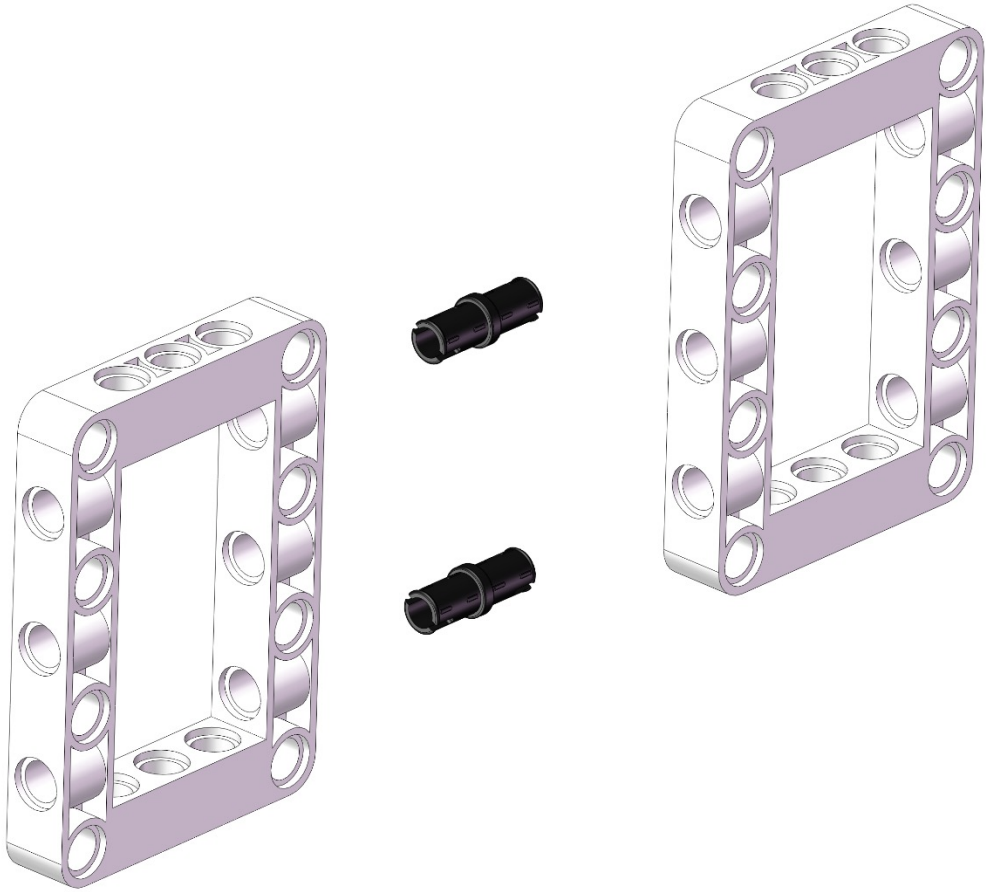

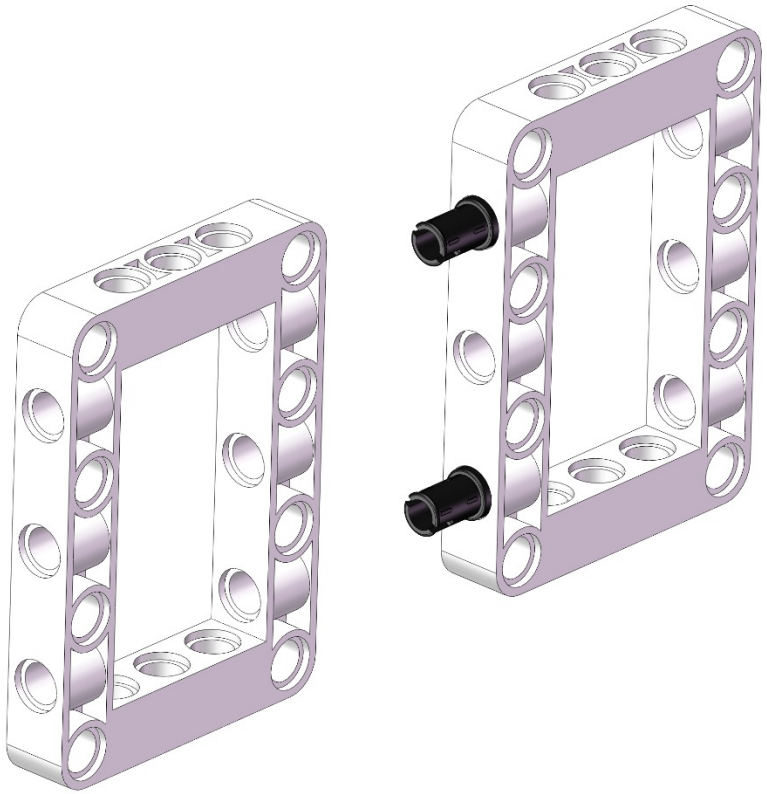

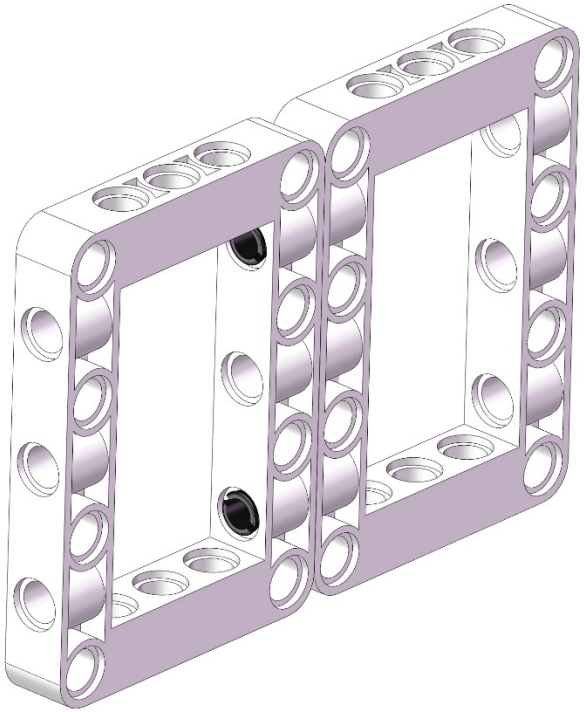

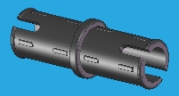

×4

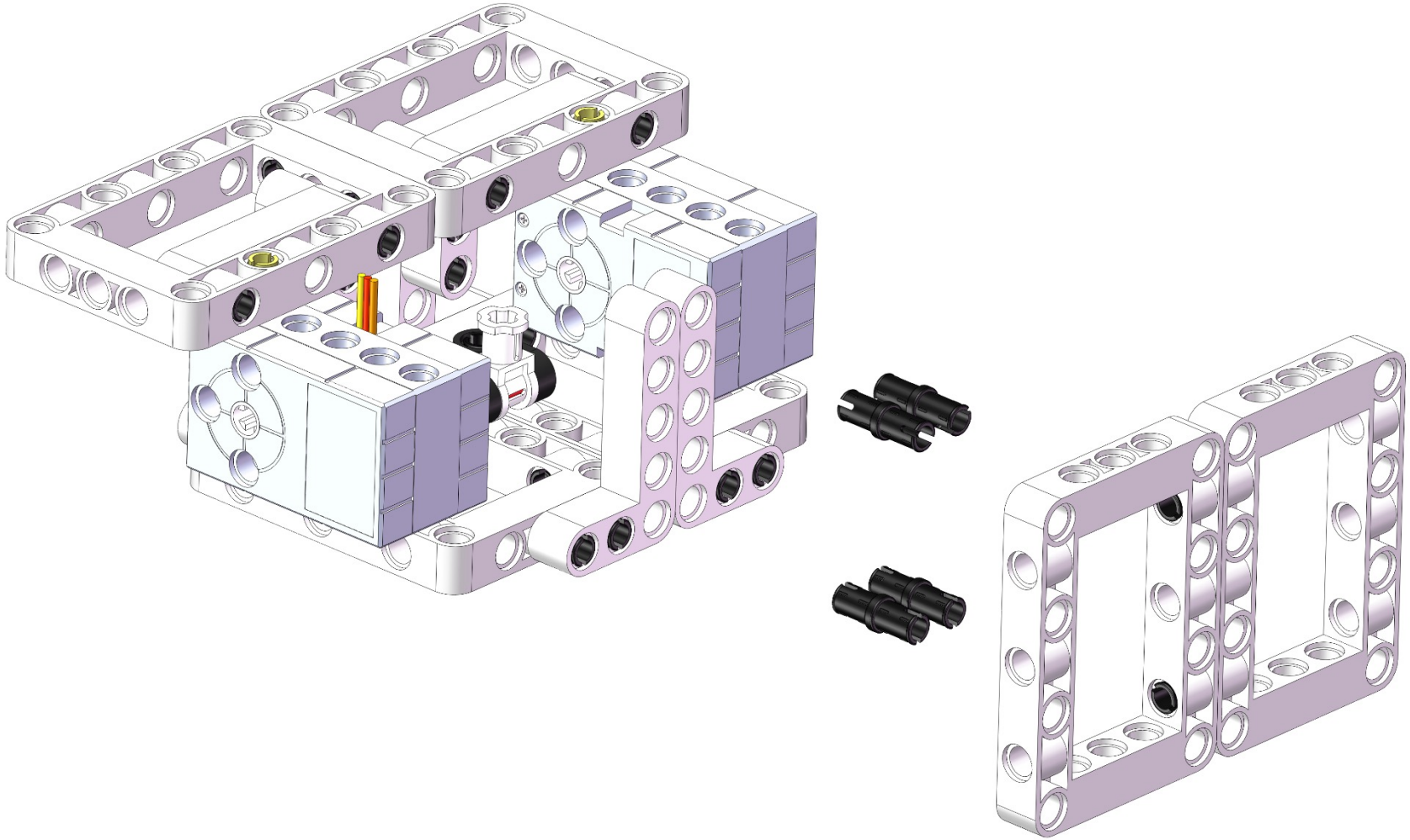

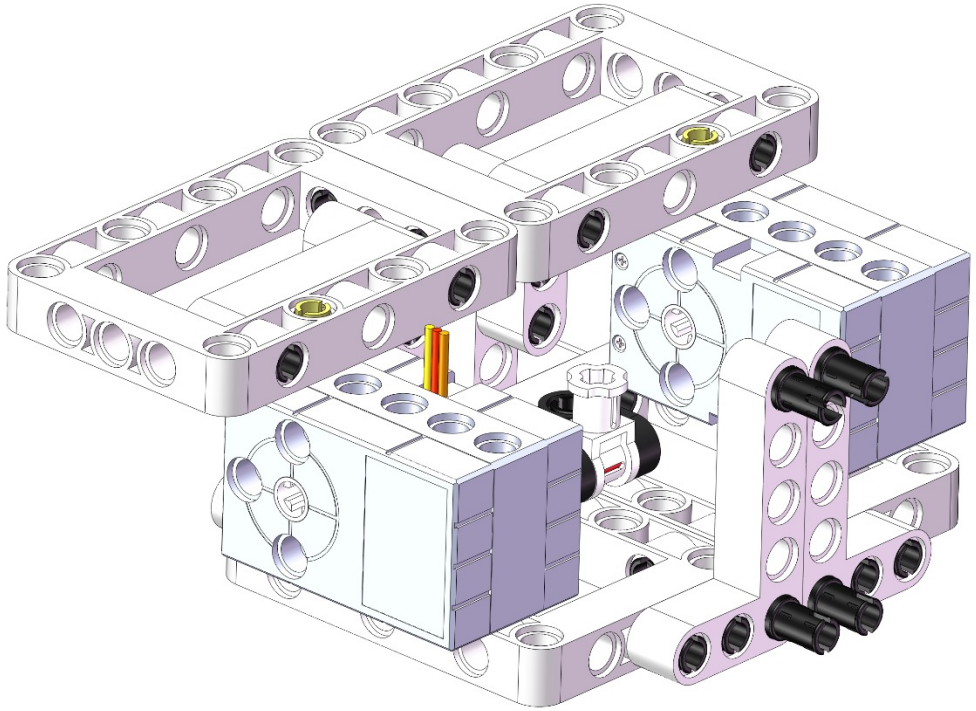

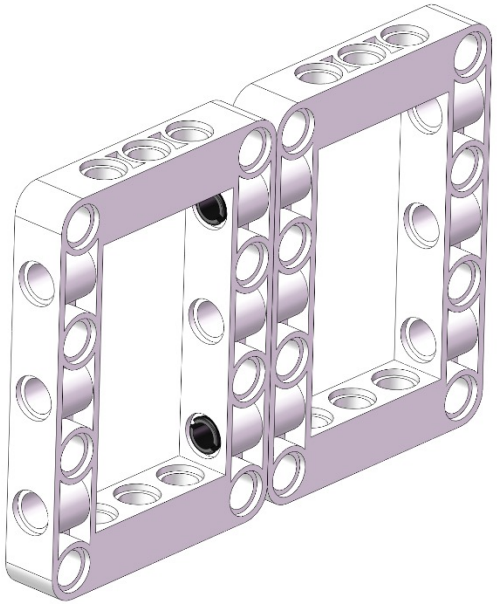

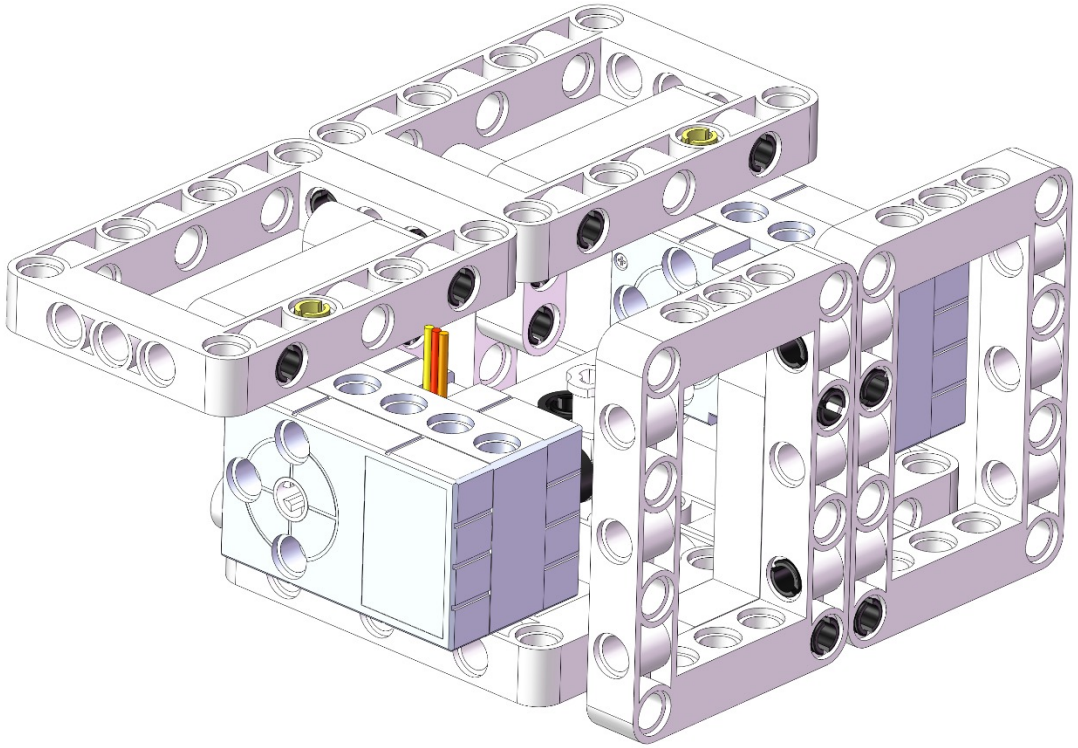

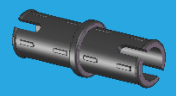

×4

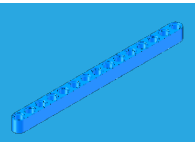

⑮

×2

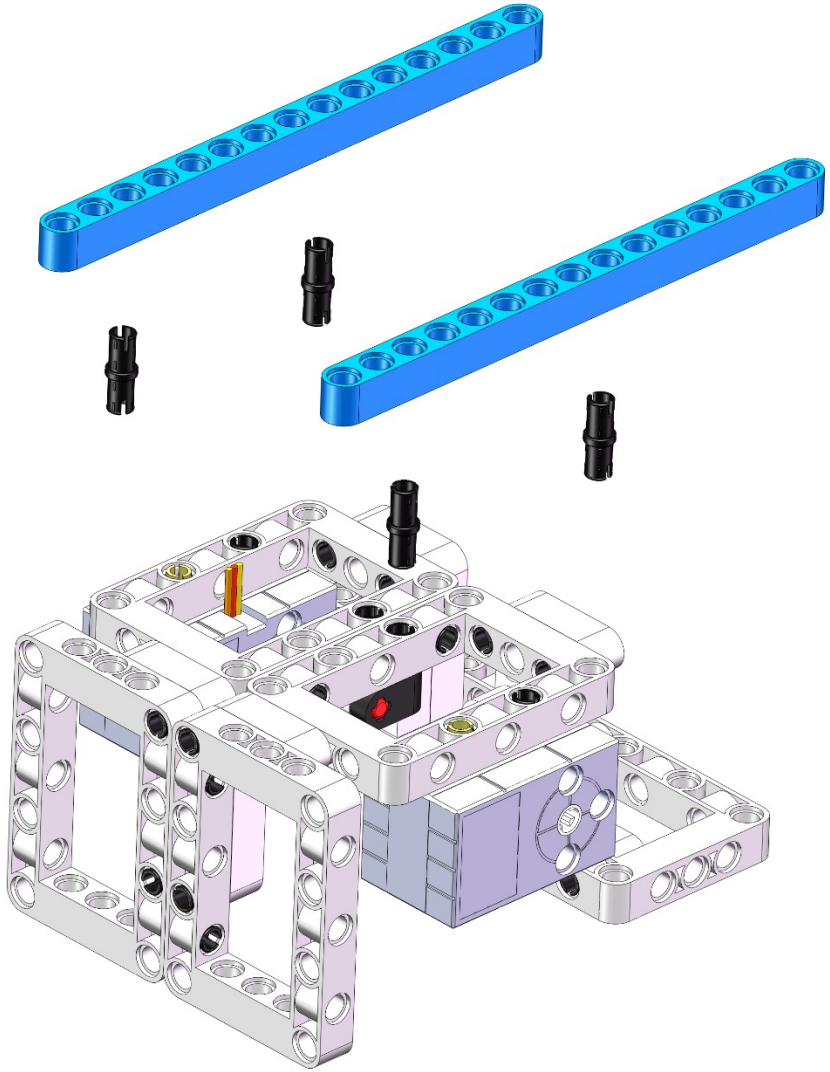

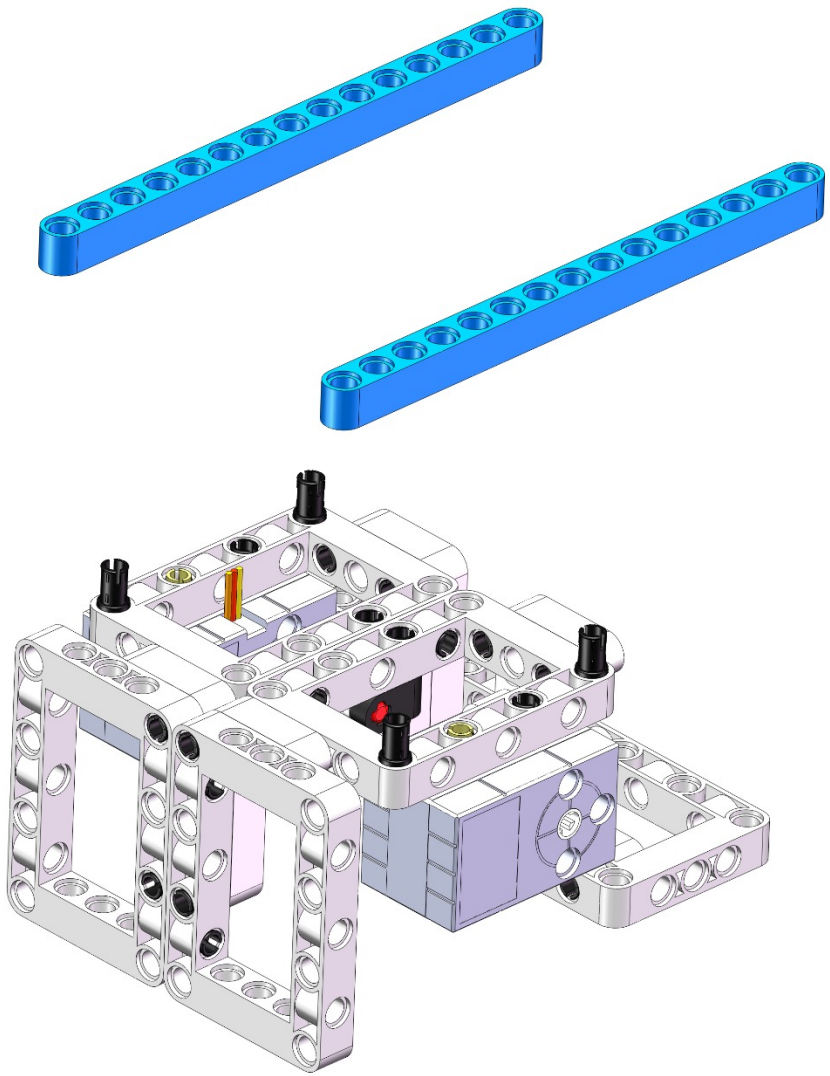

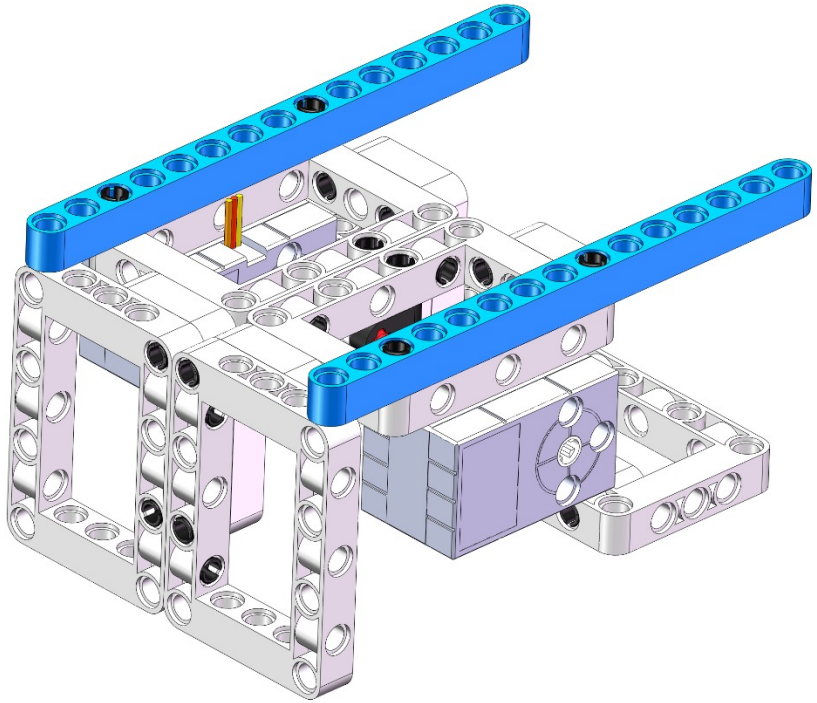

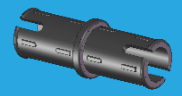

×4

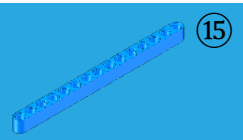

⑮

×2

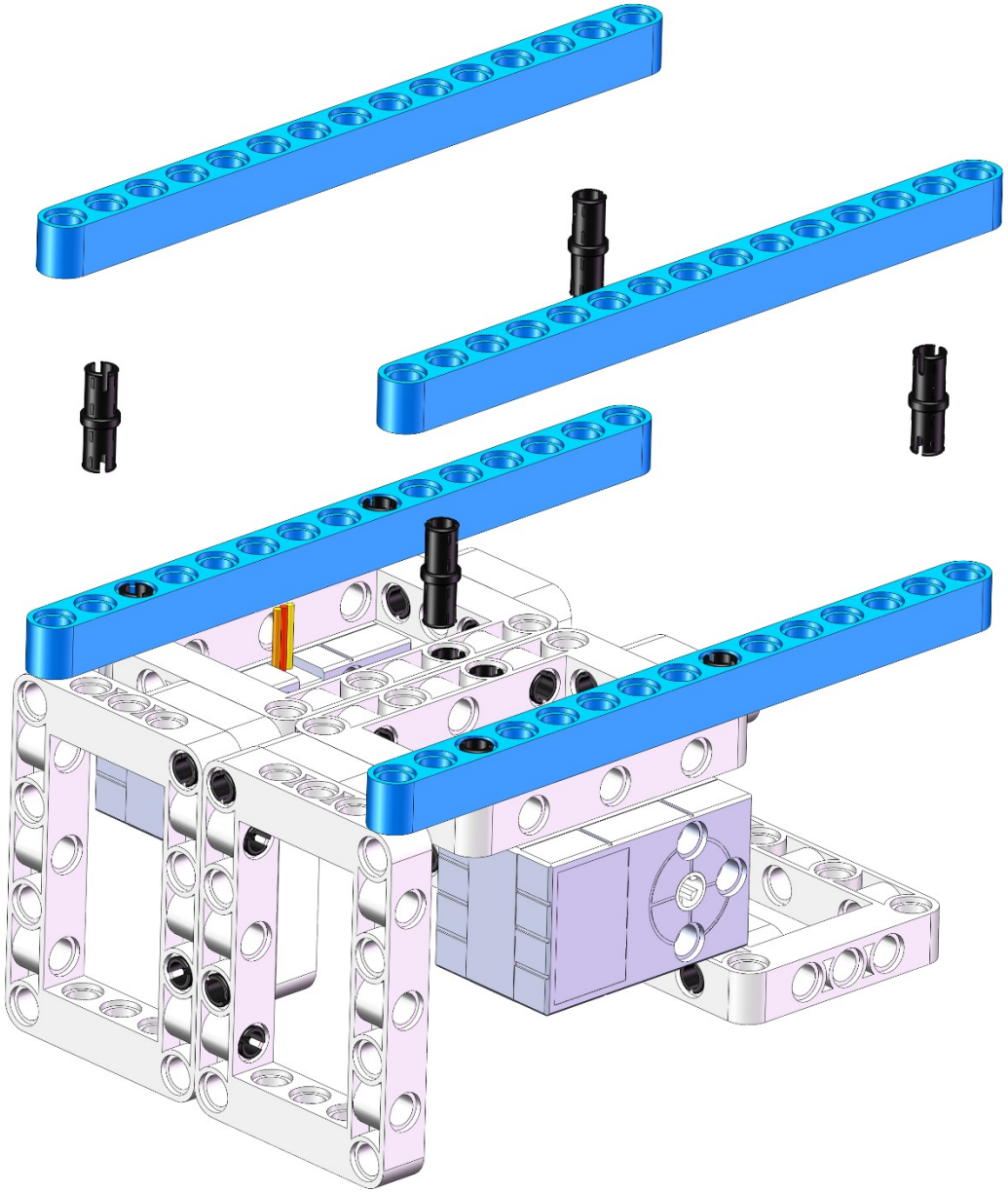

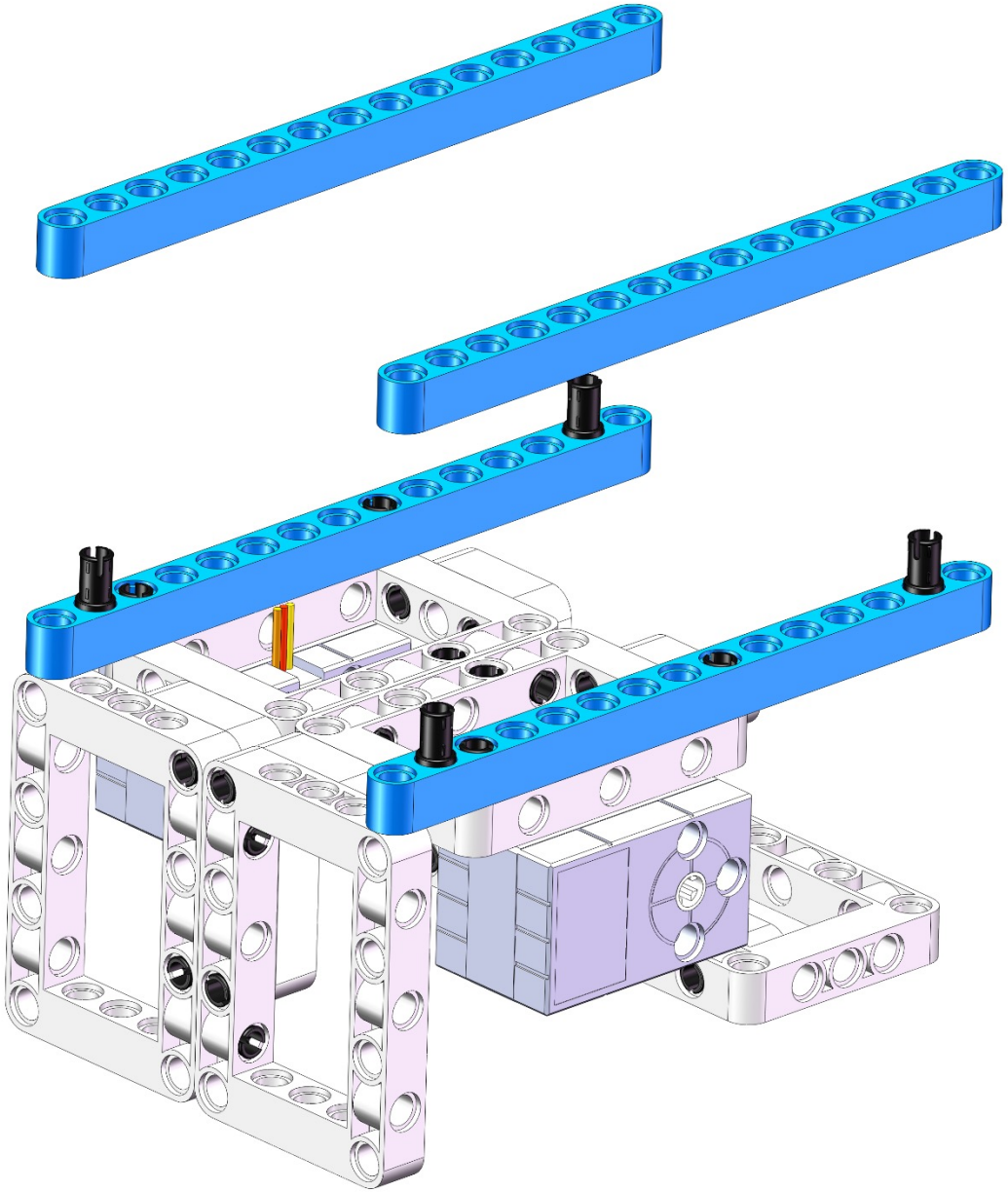

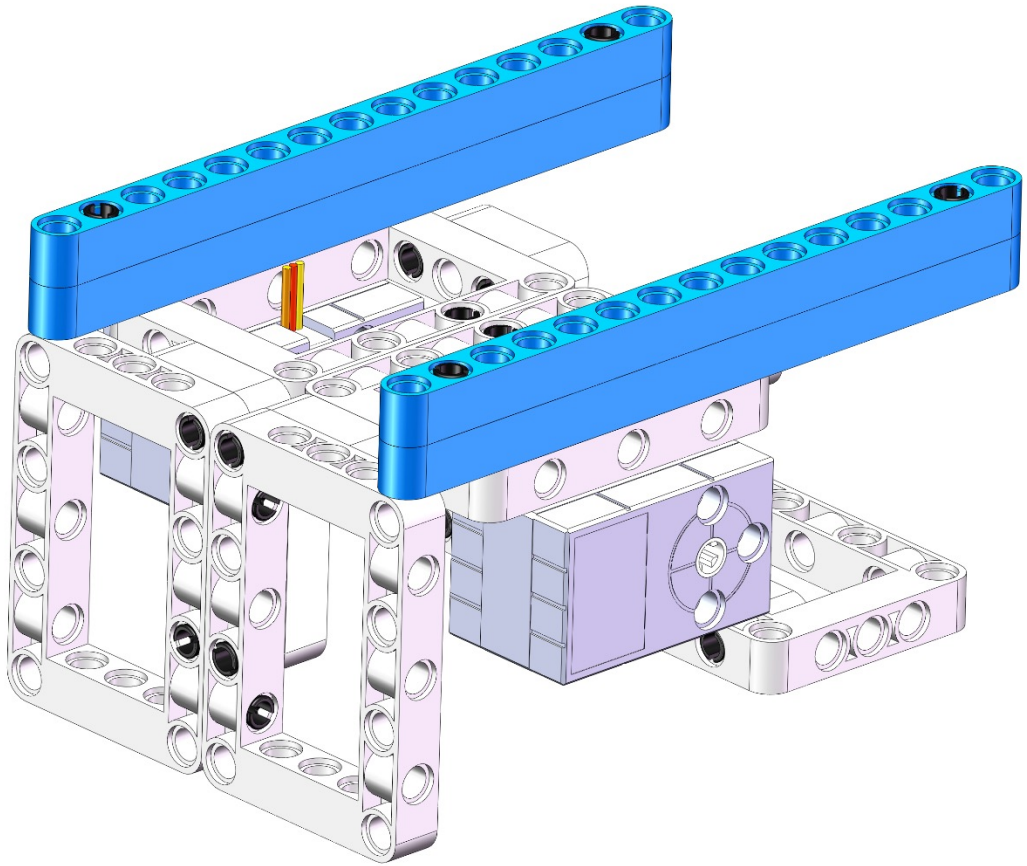

×4 ×2

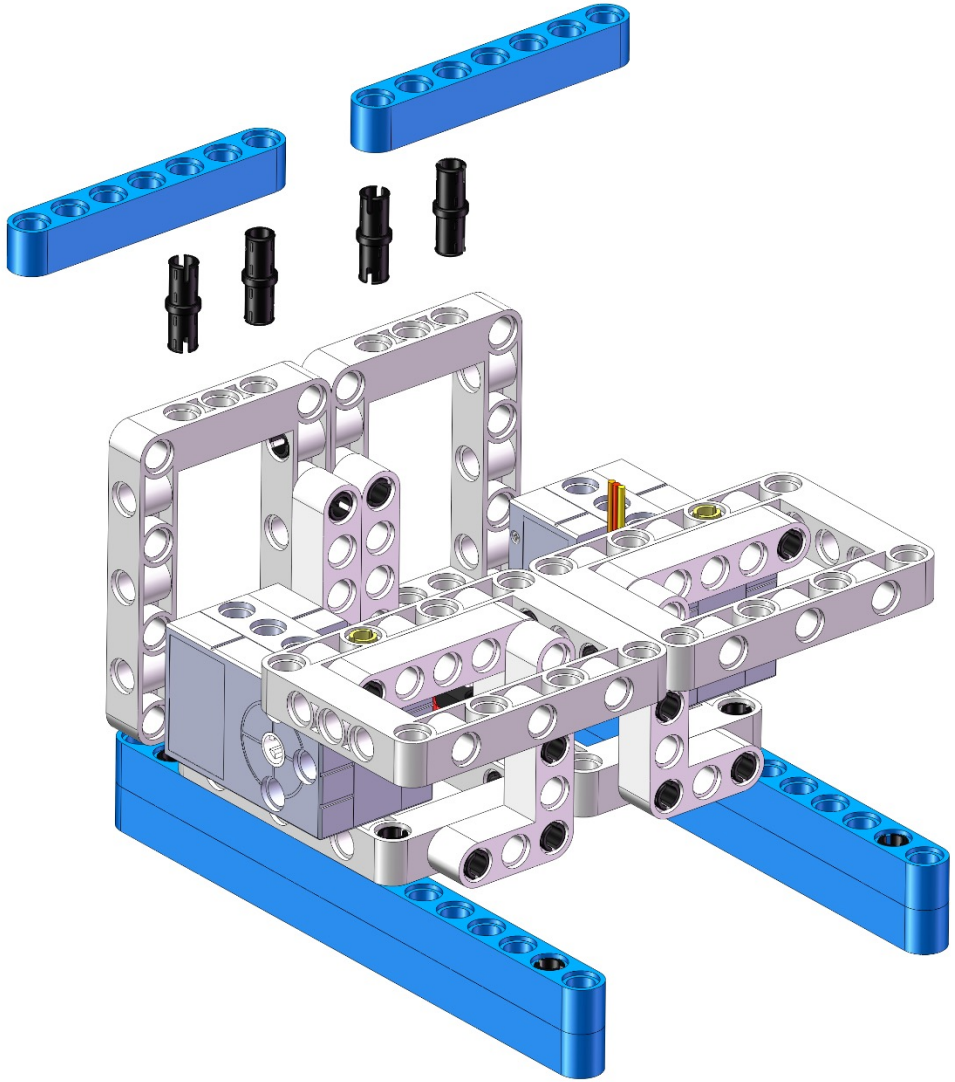

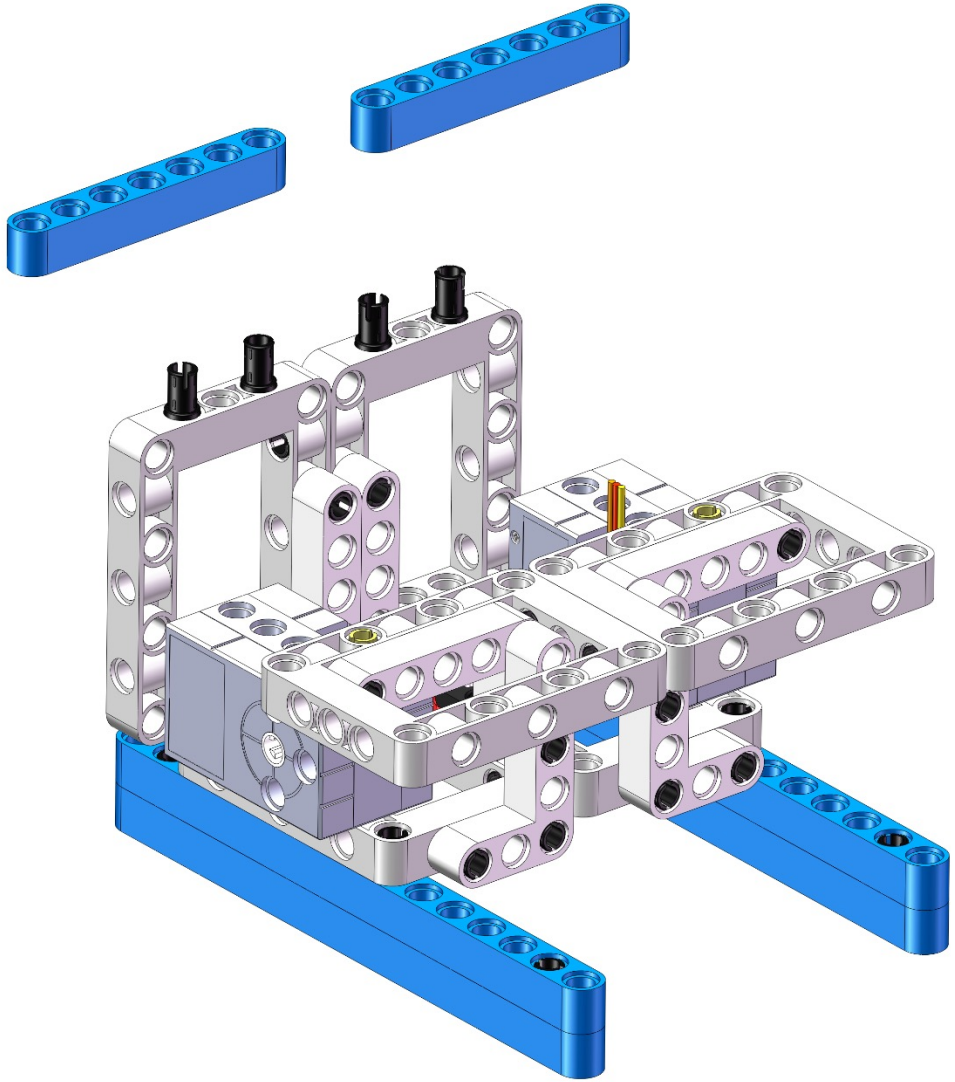

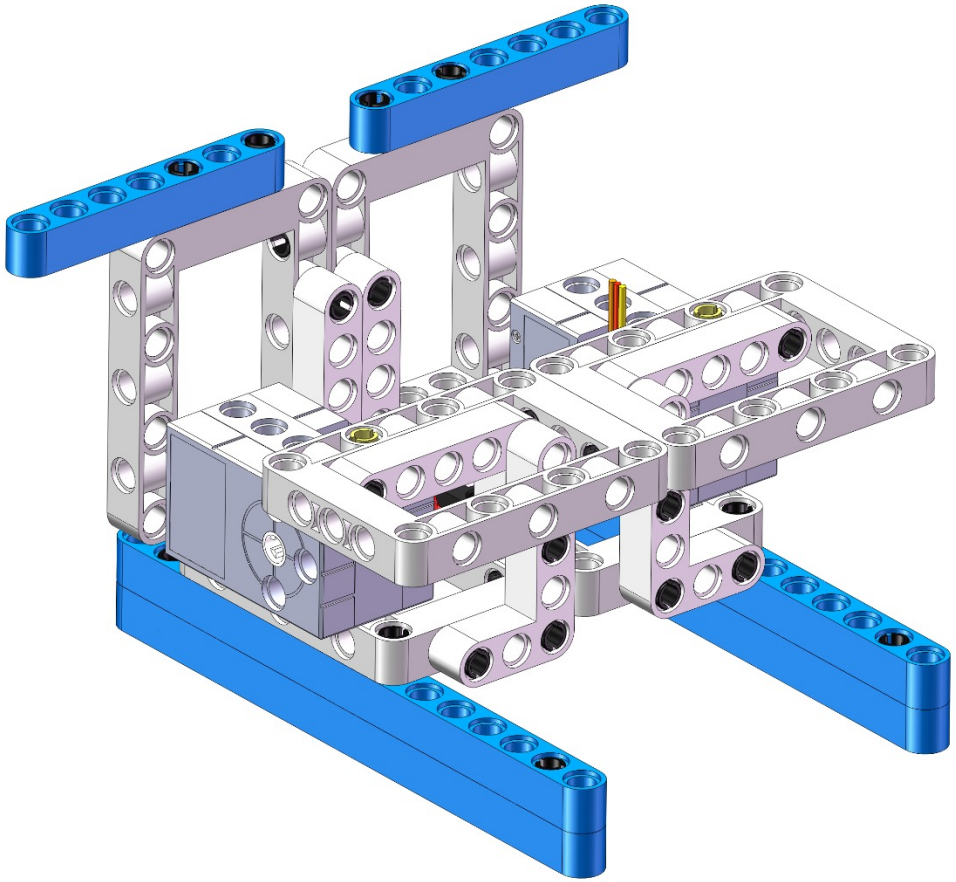

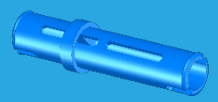

×2

×1

×4

⑤

×2

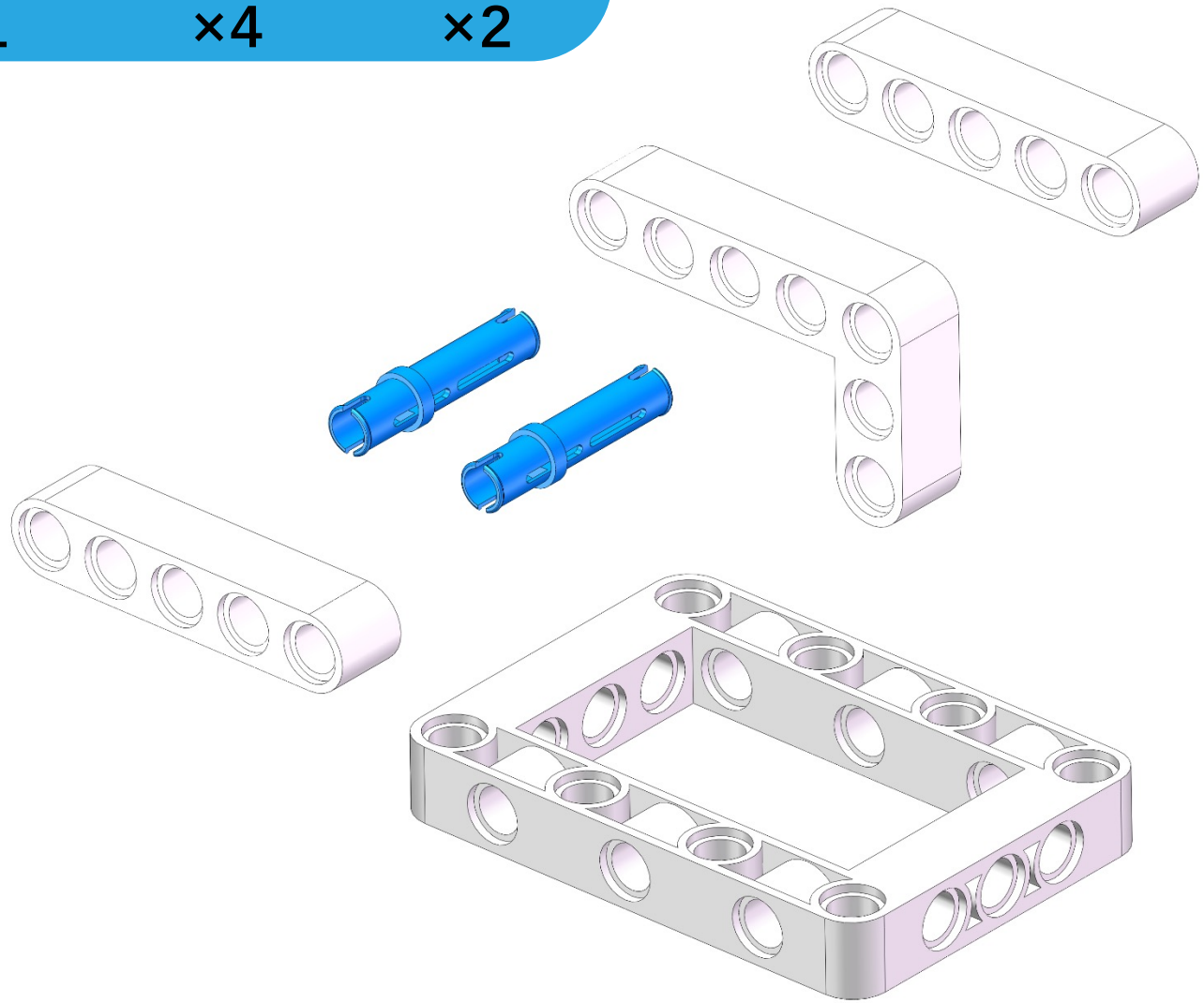

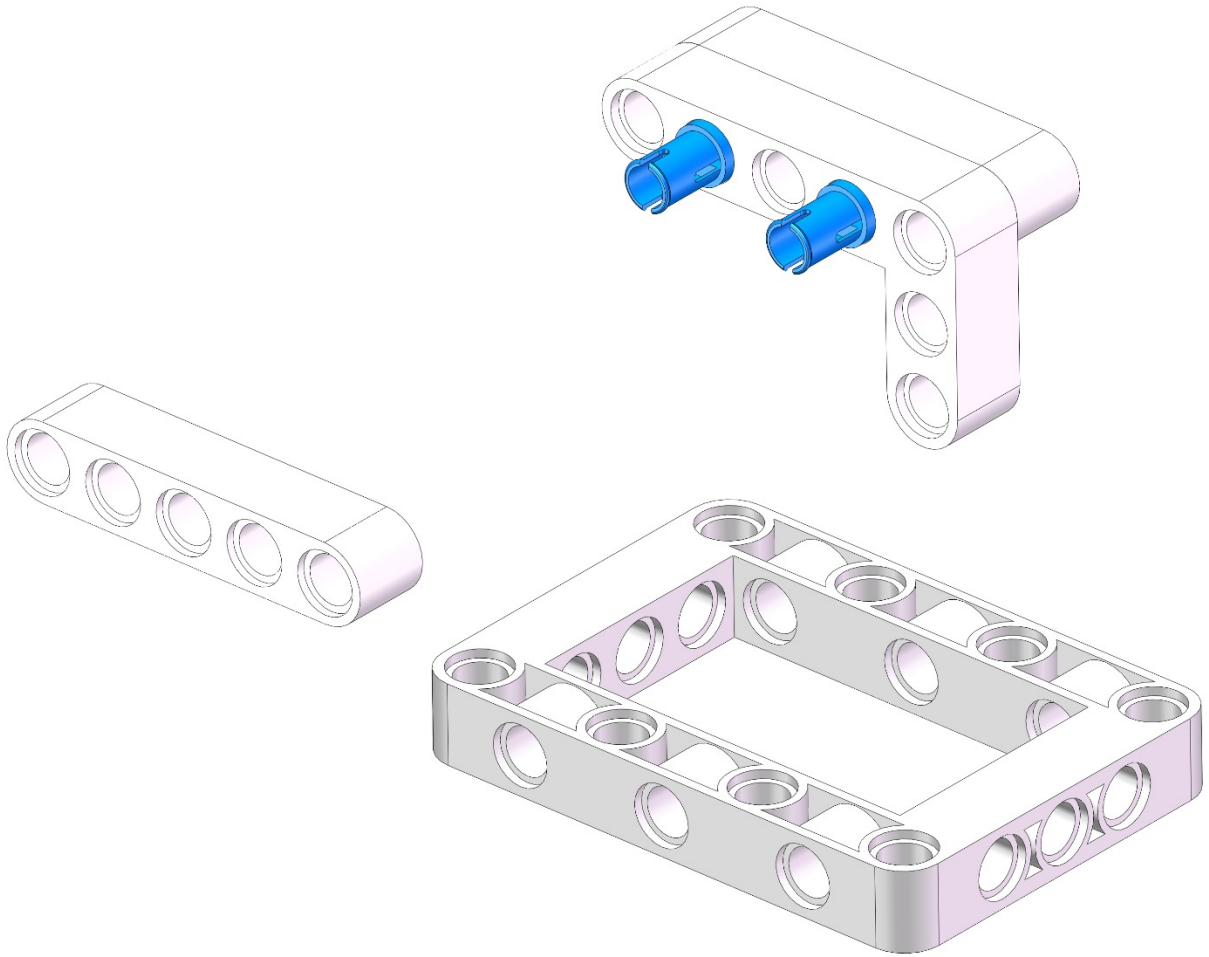

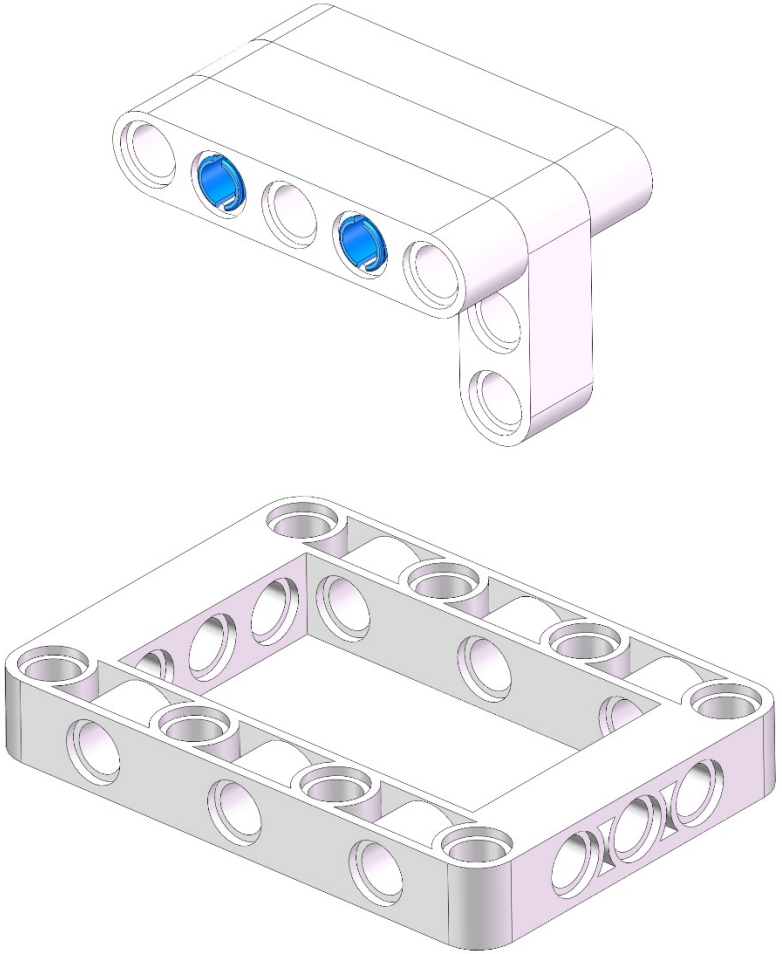

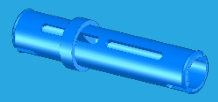

×2

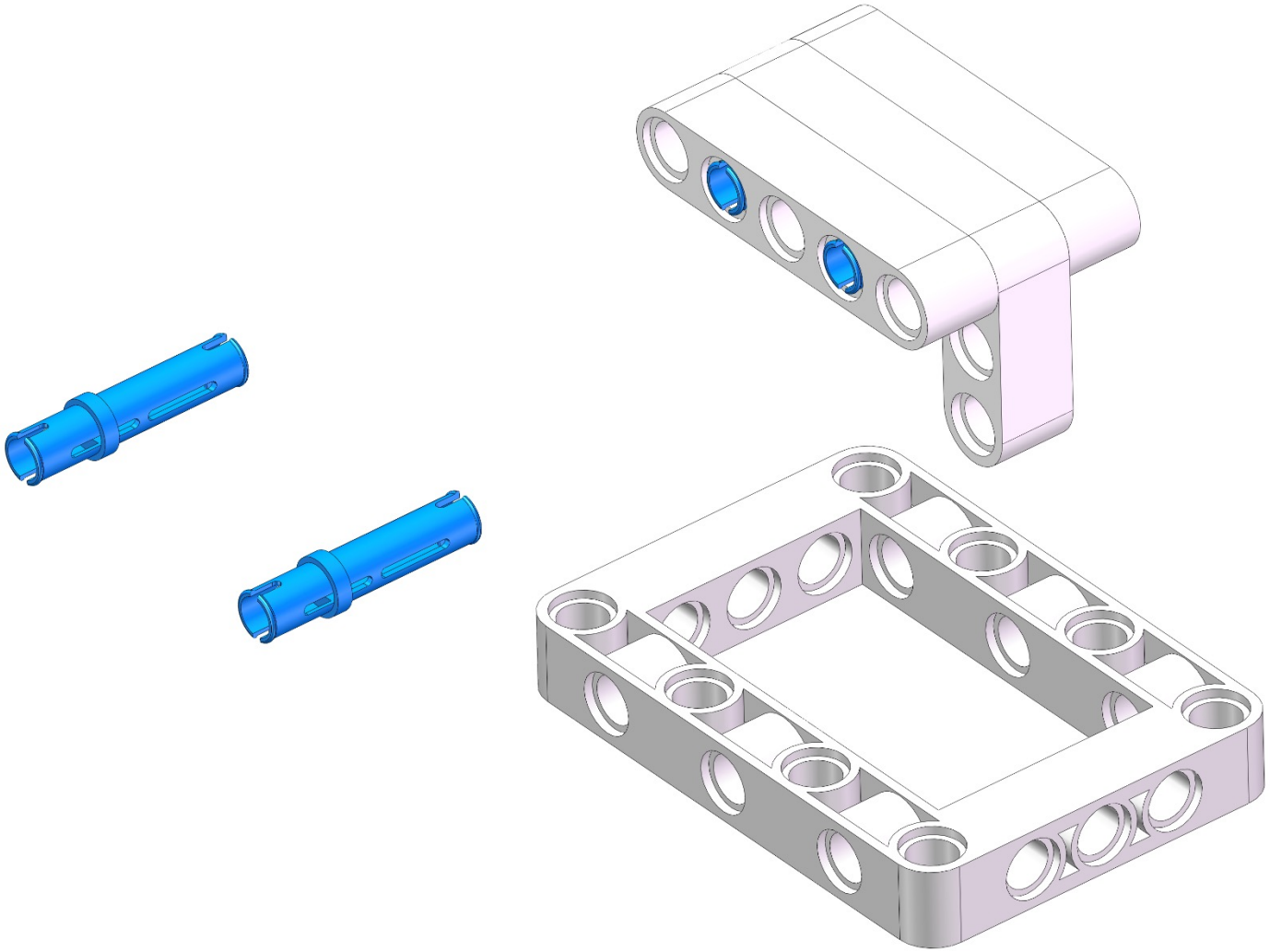

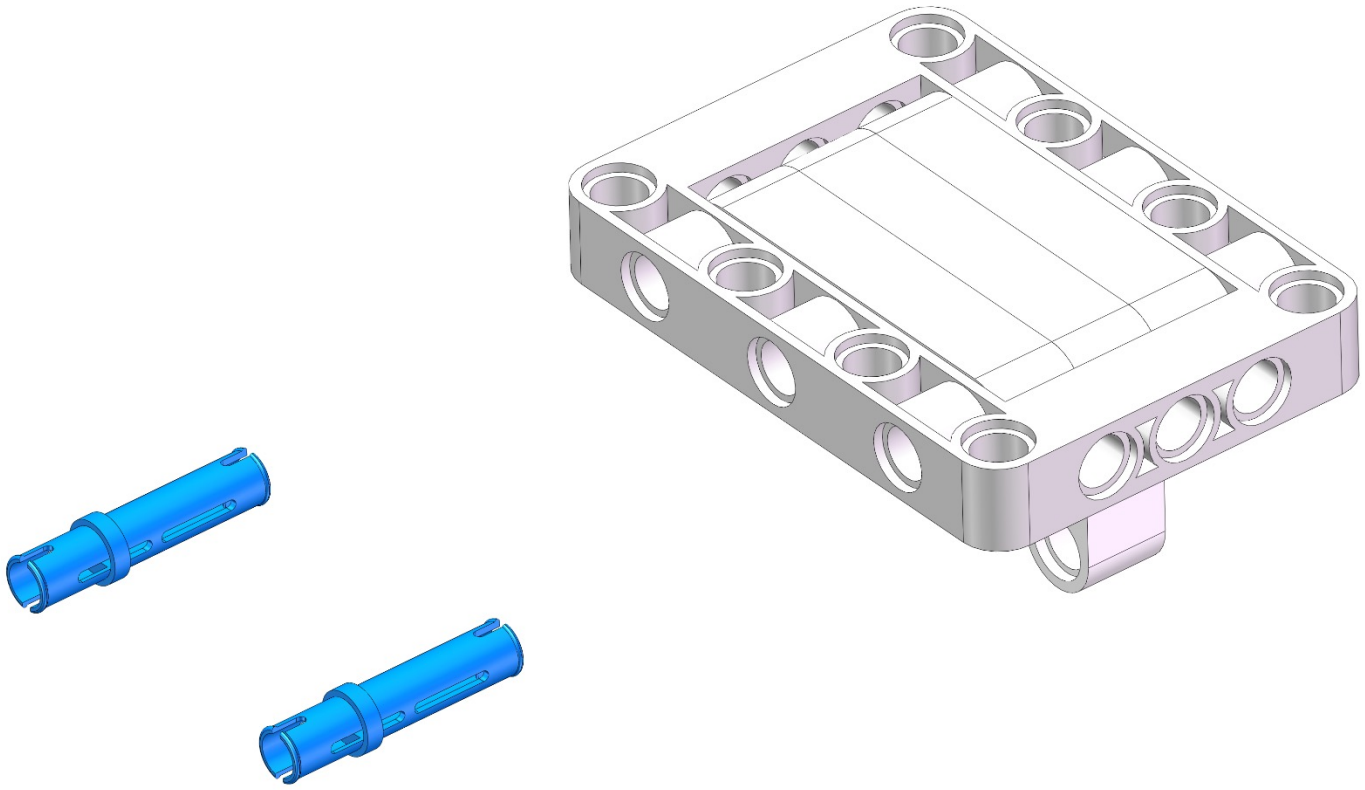

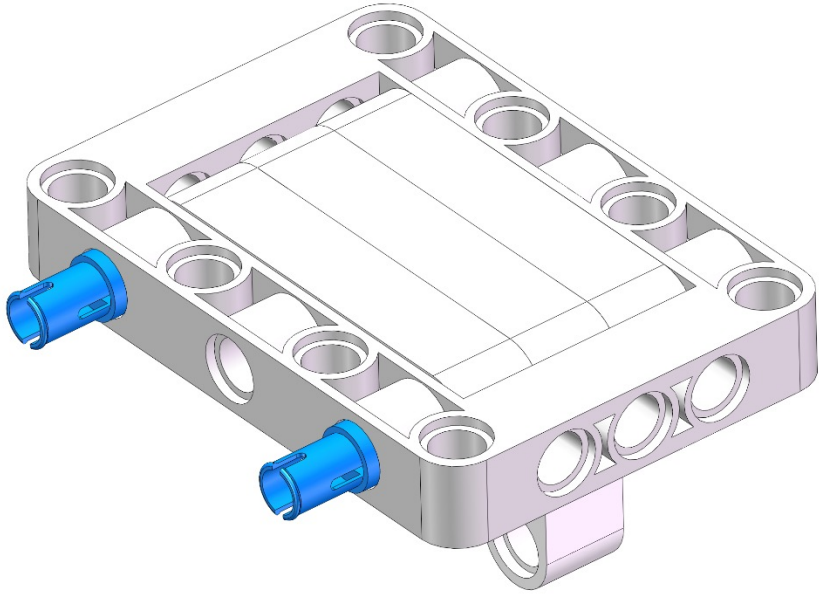

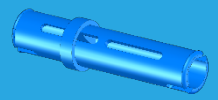

×1

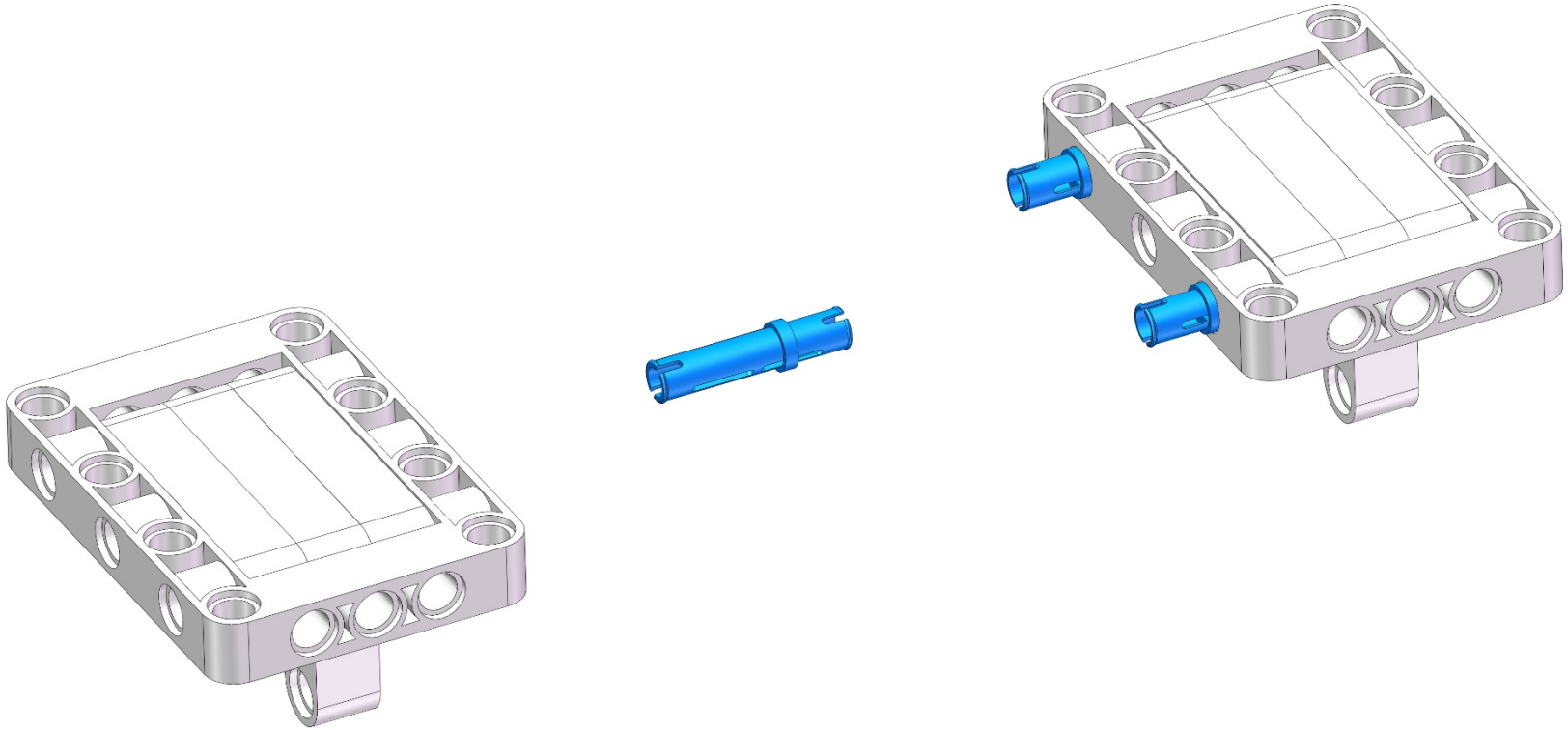

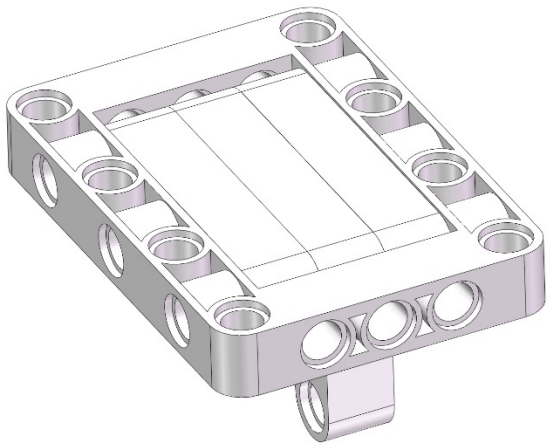

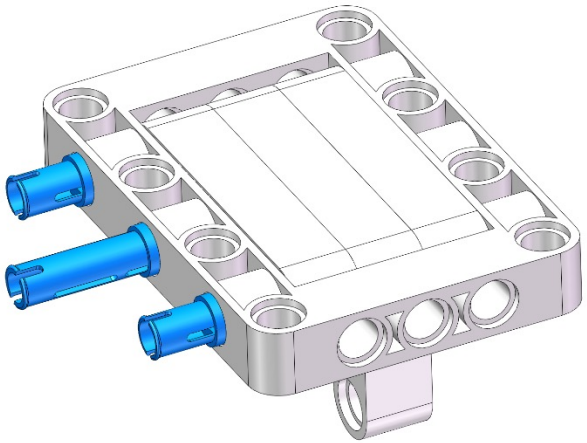

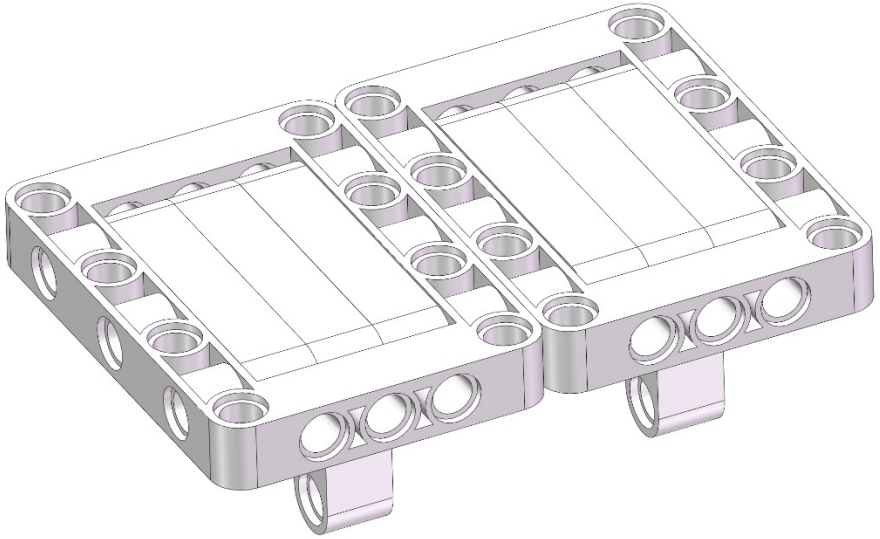

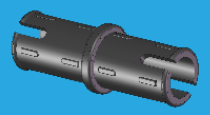

×4

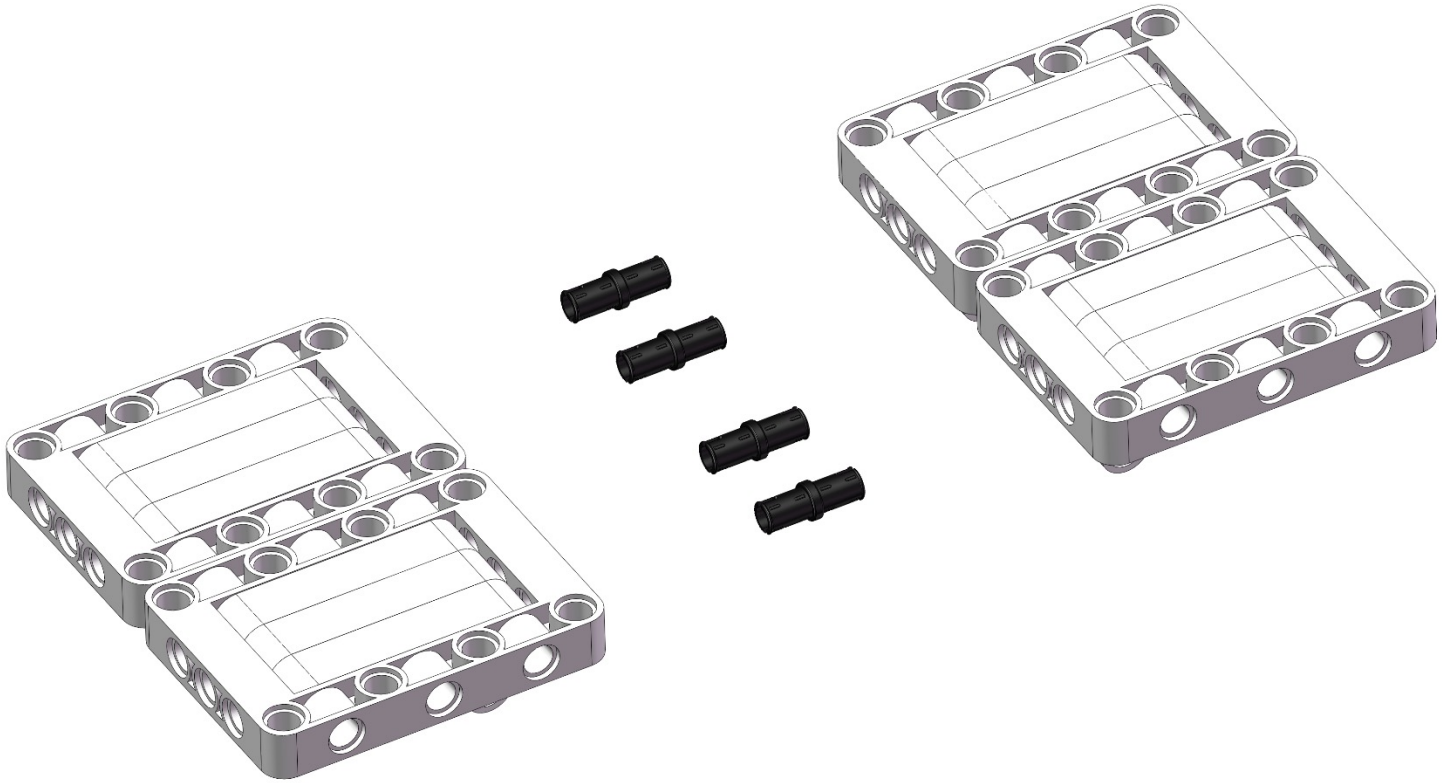

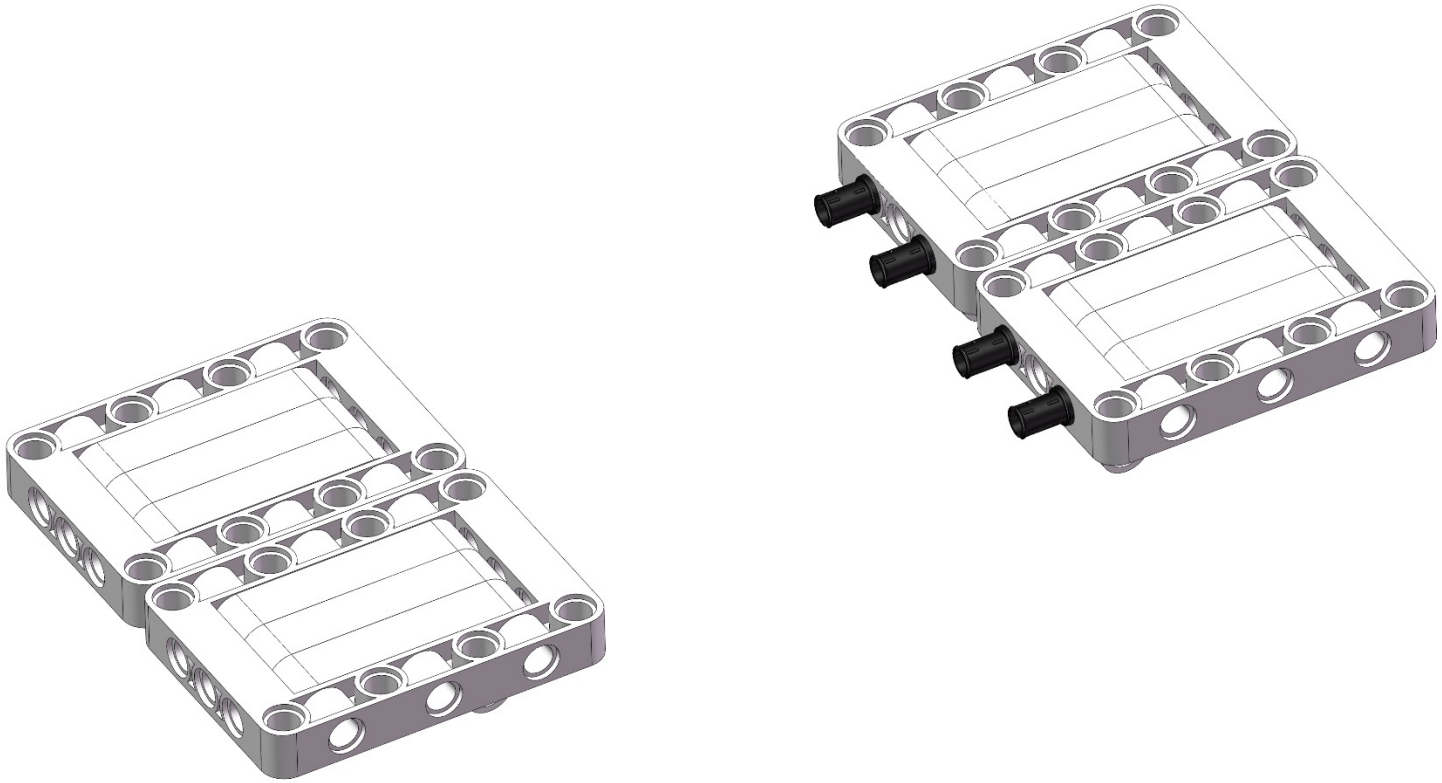

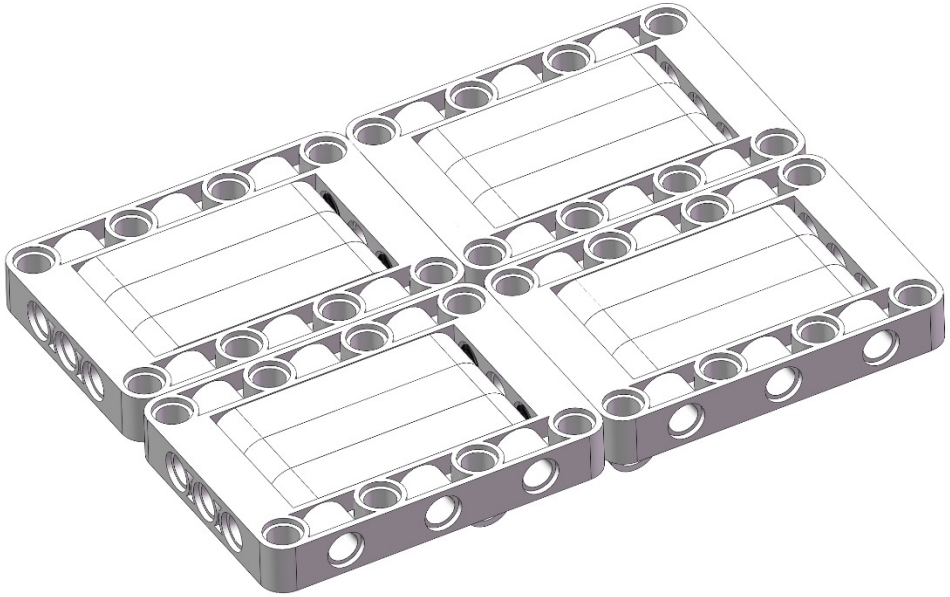

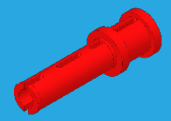

×2

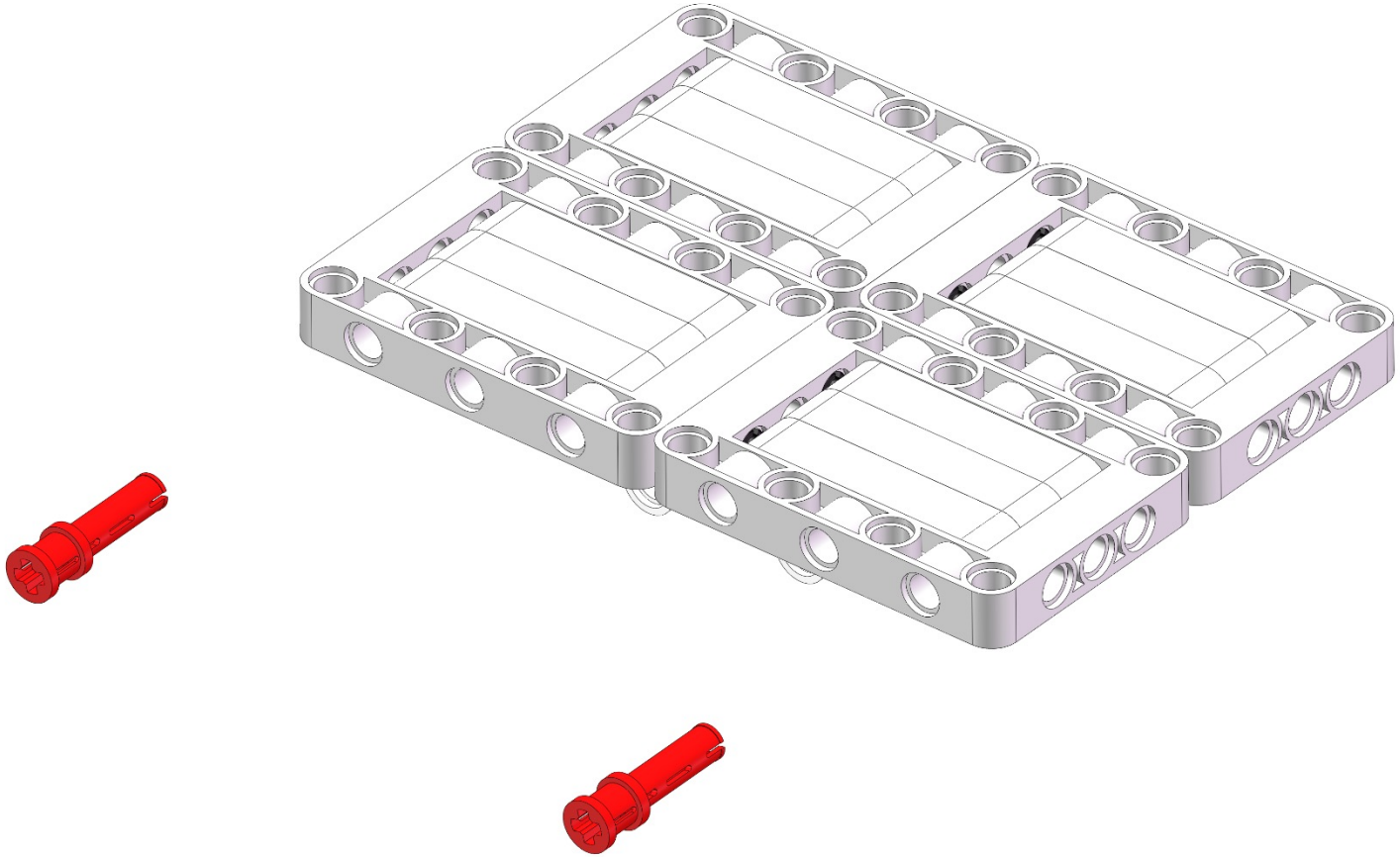

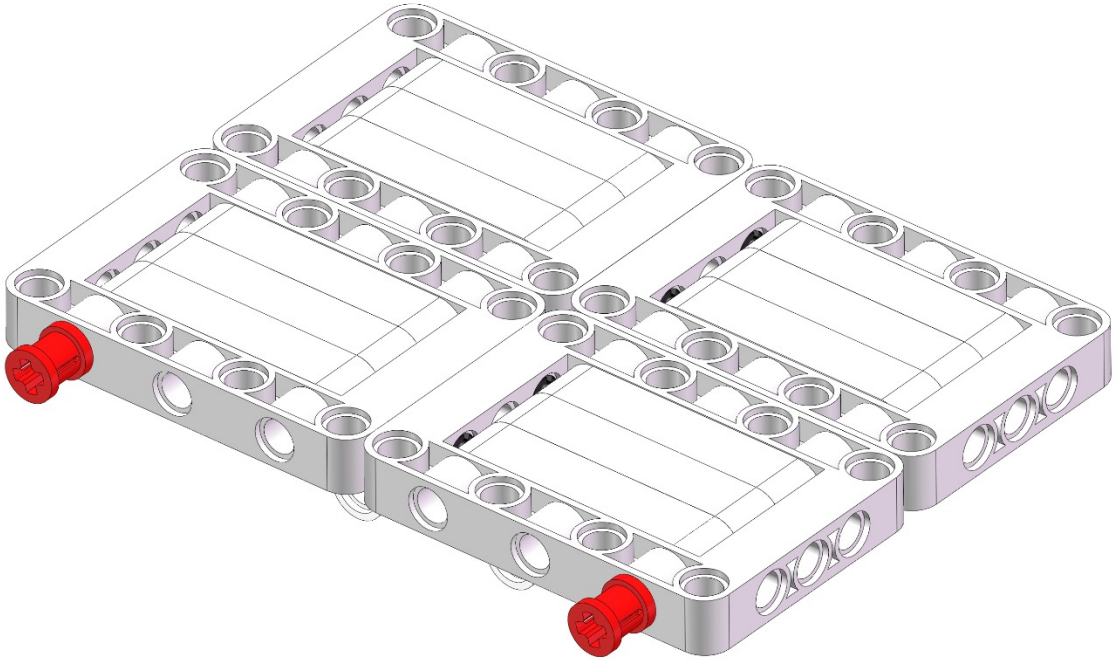

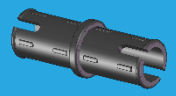

×2

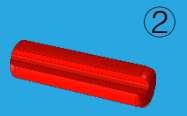

②

×1

×1

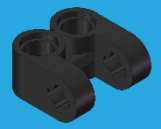

×1

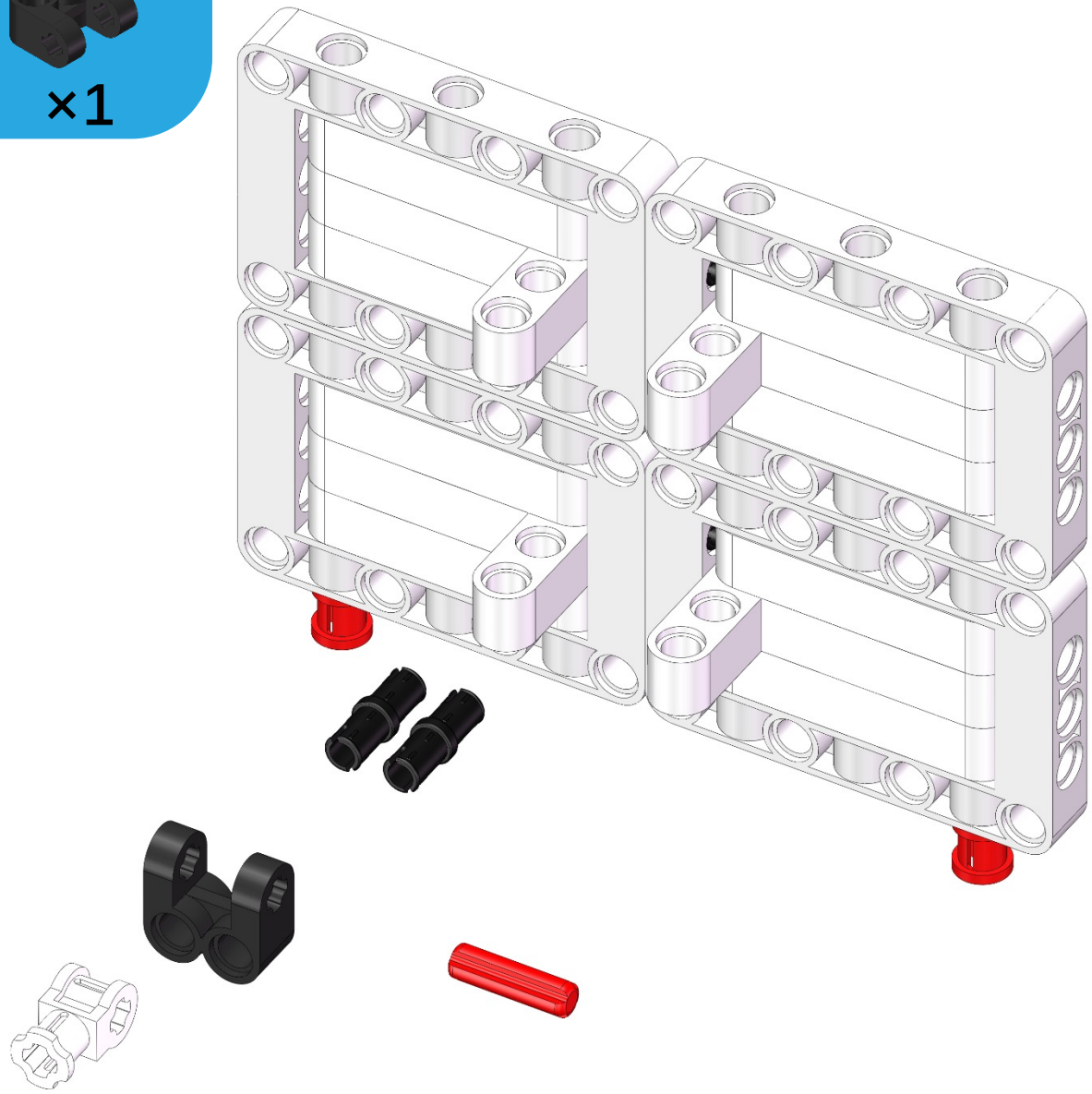

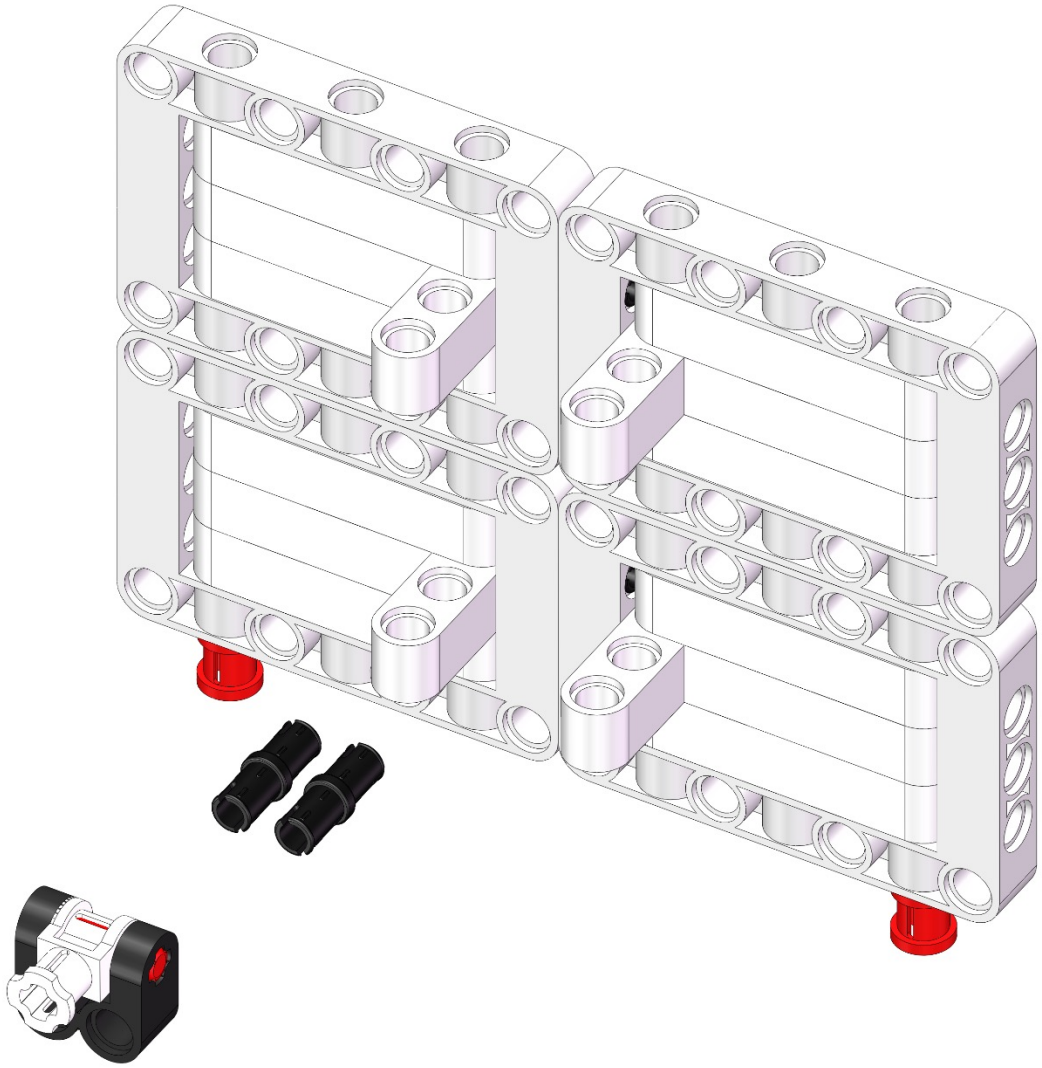

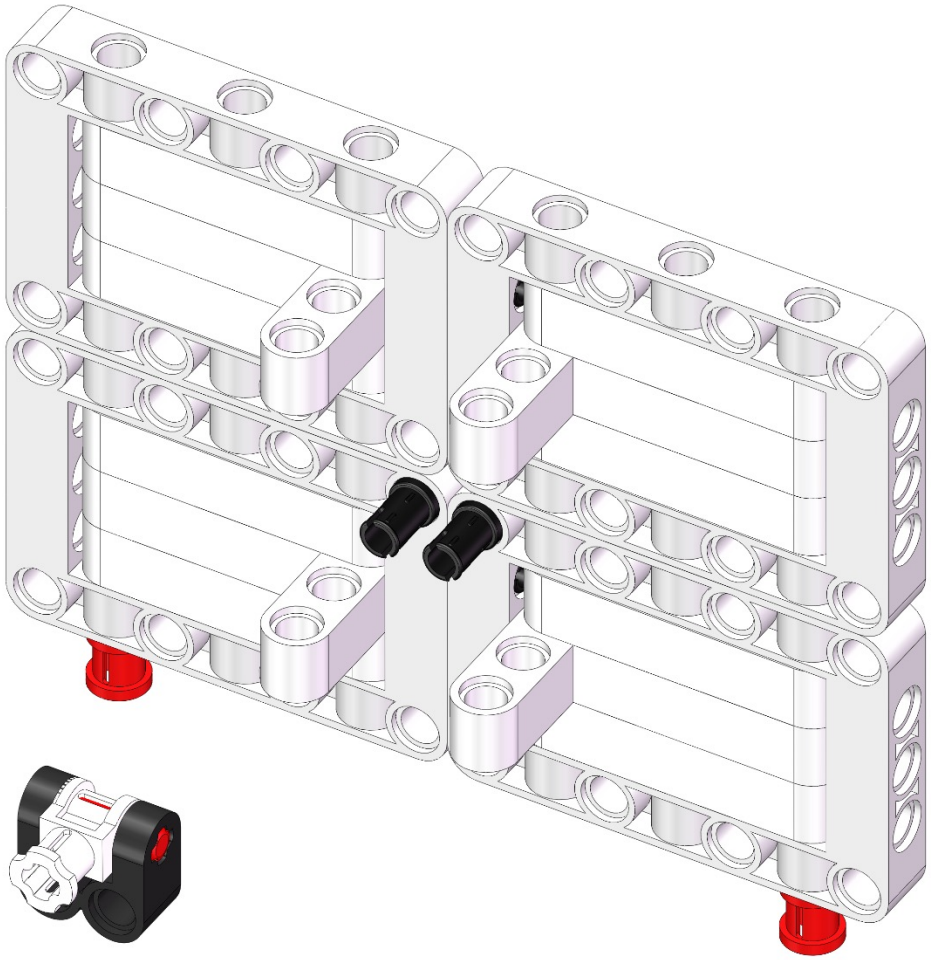

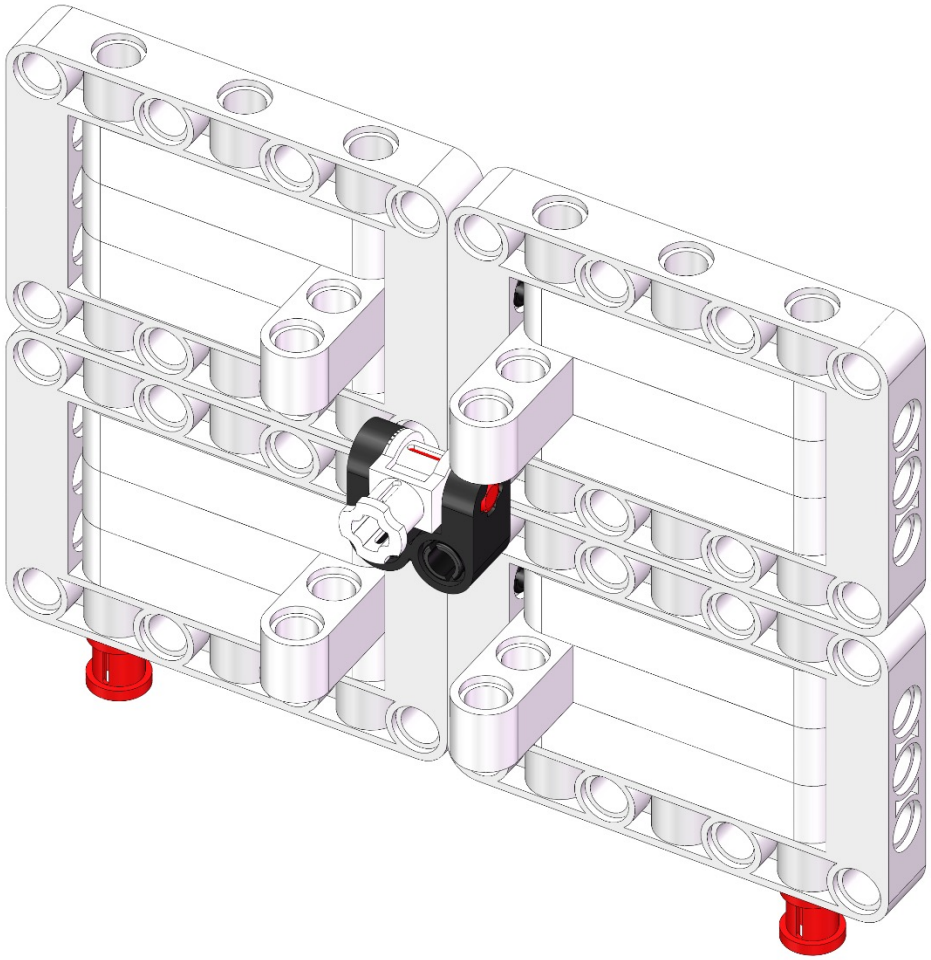

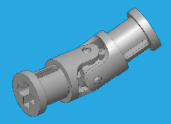

×1

×1

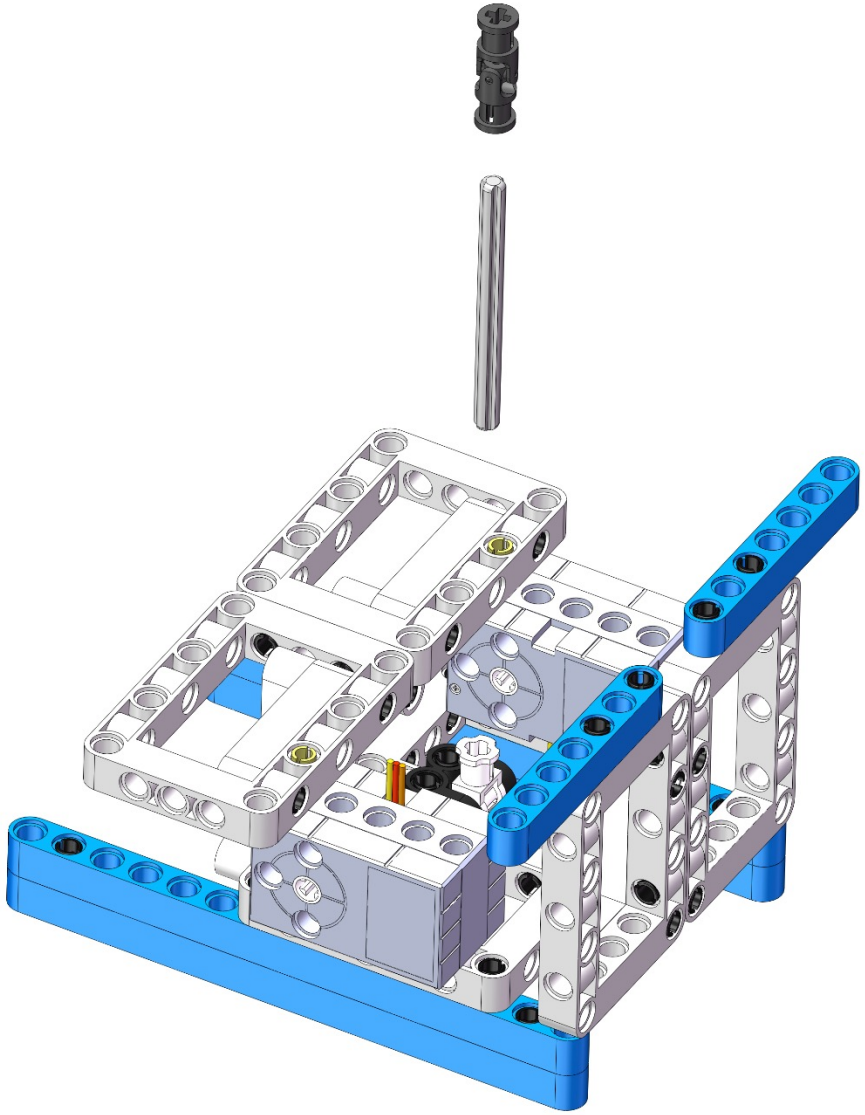

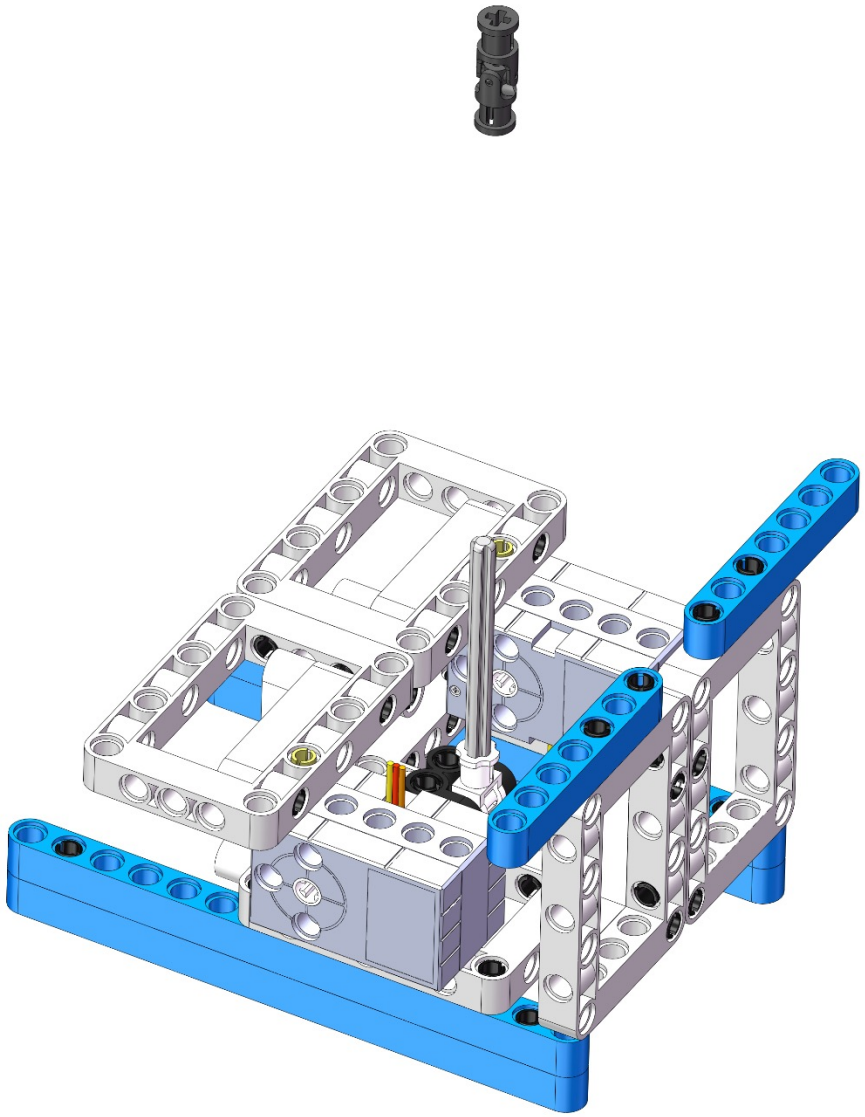

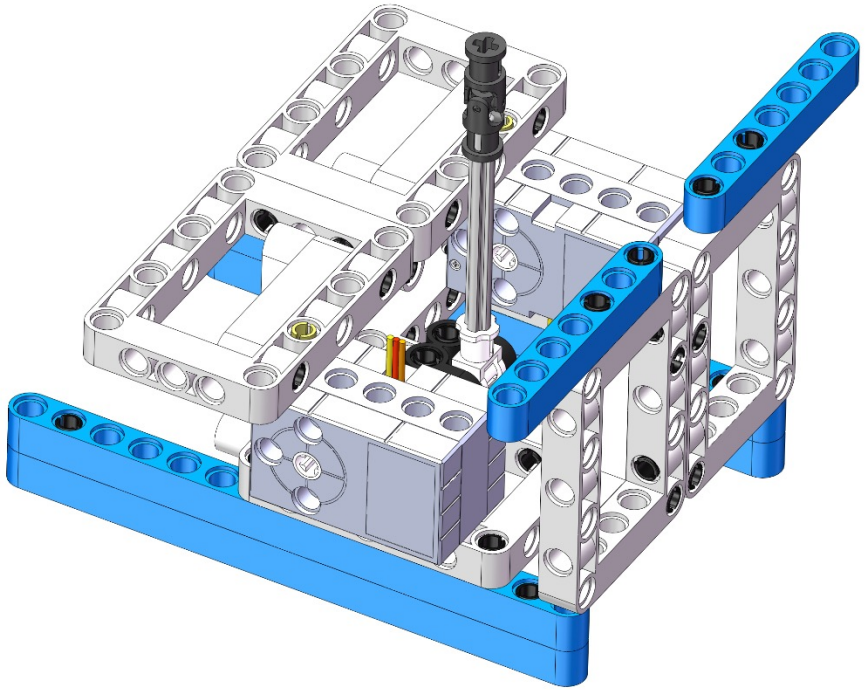

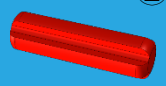

②

×1

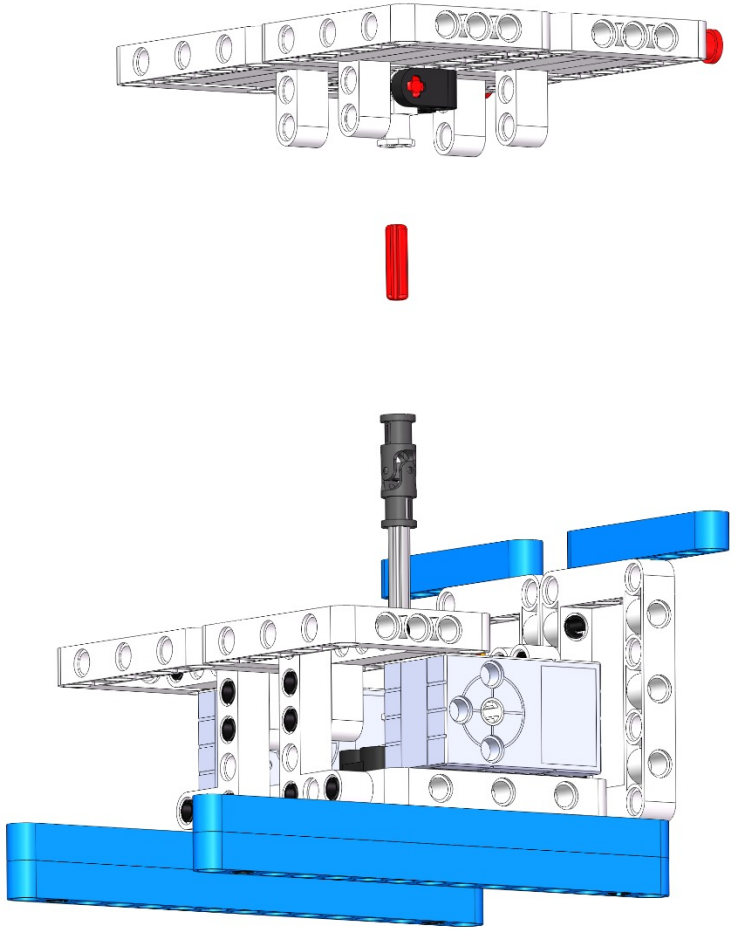

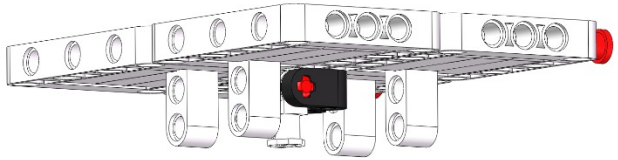

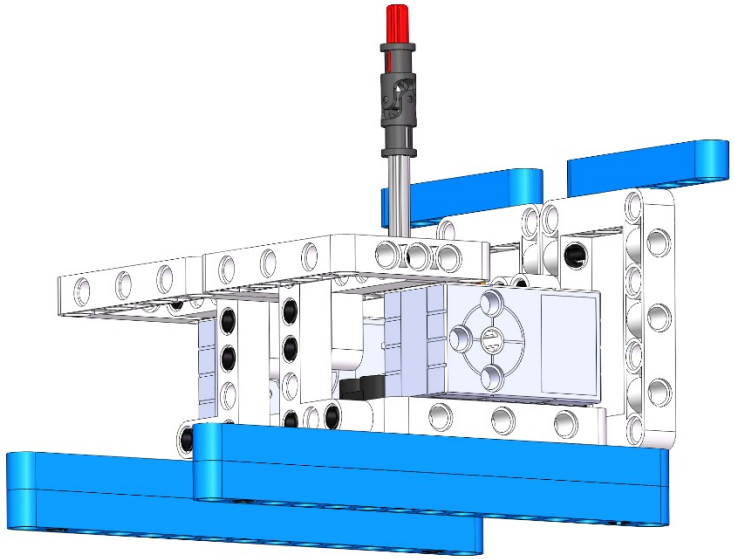

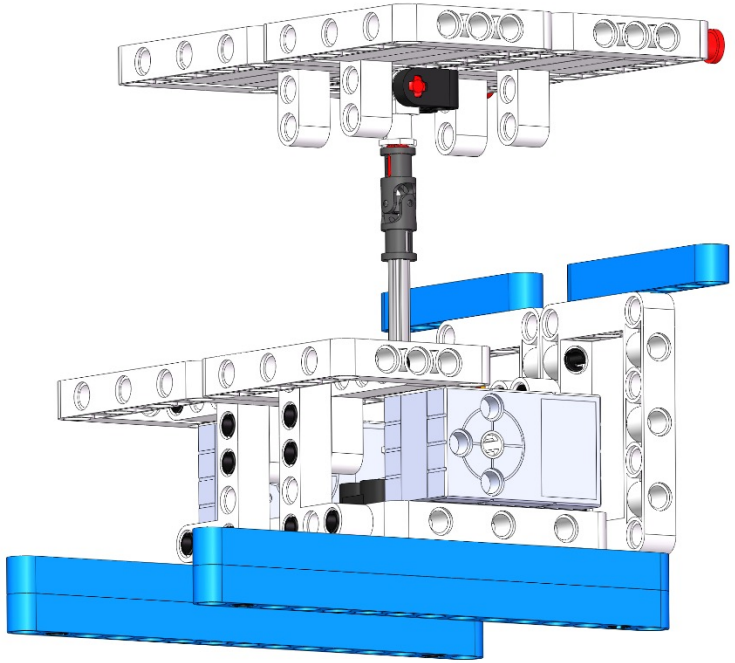

×1

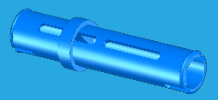

×2

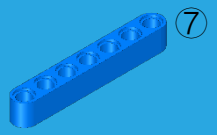

×1

×1

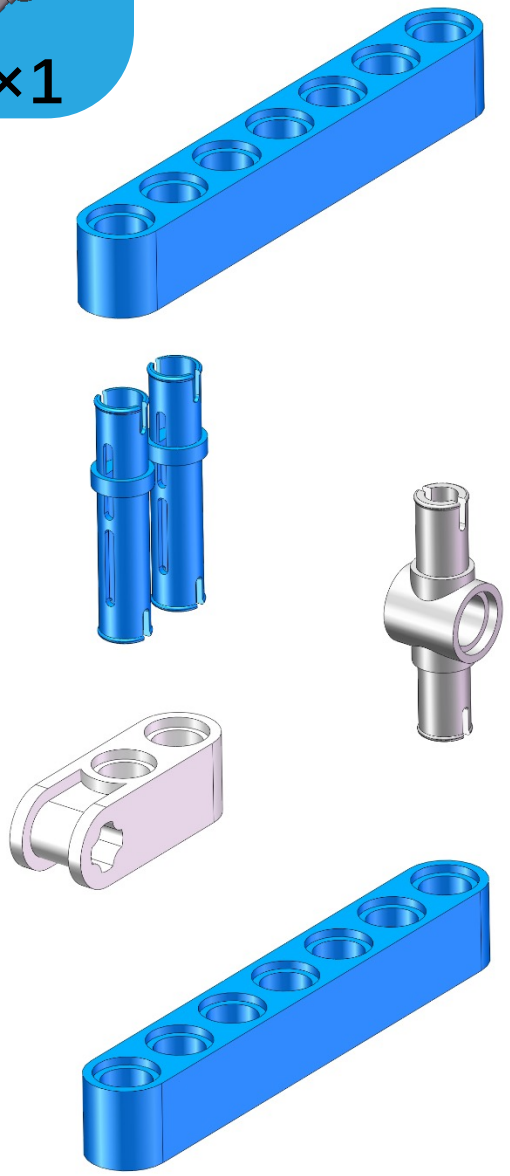

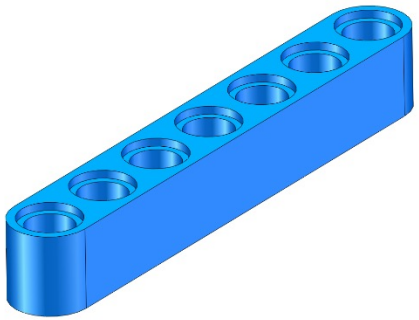

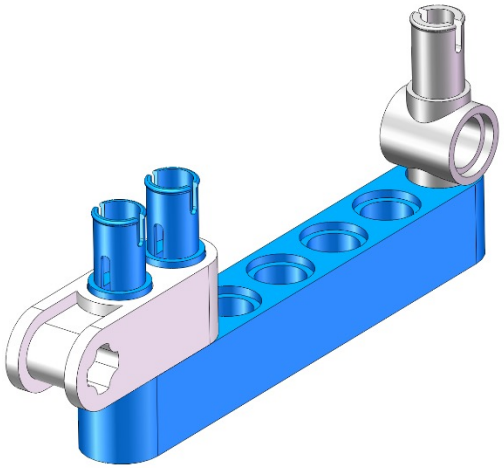

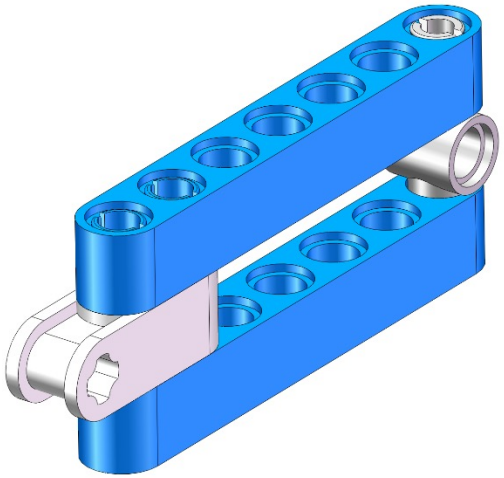

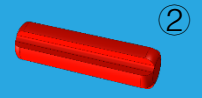

②

×1

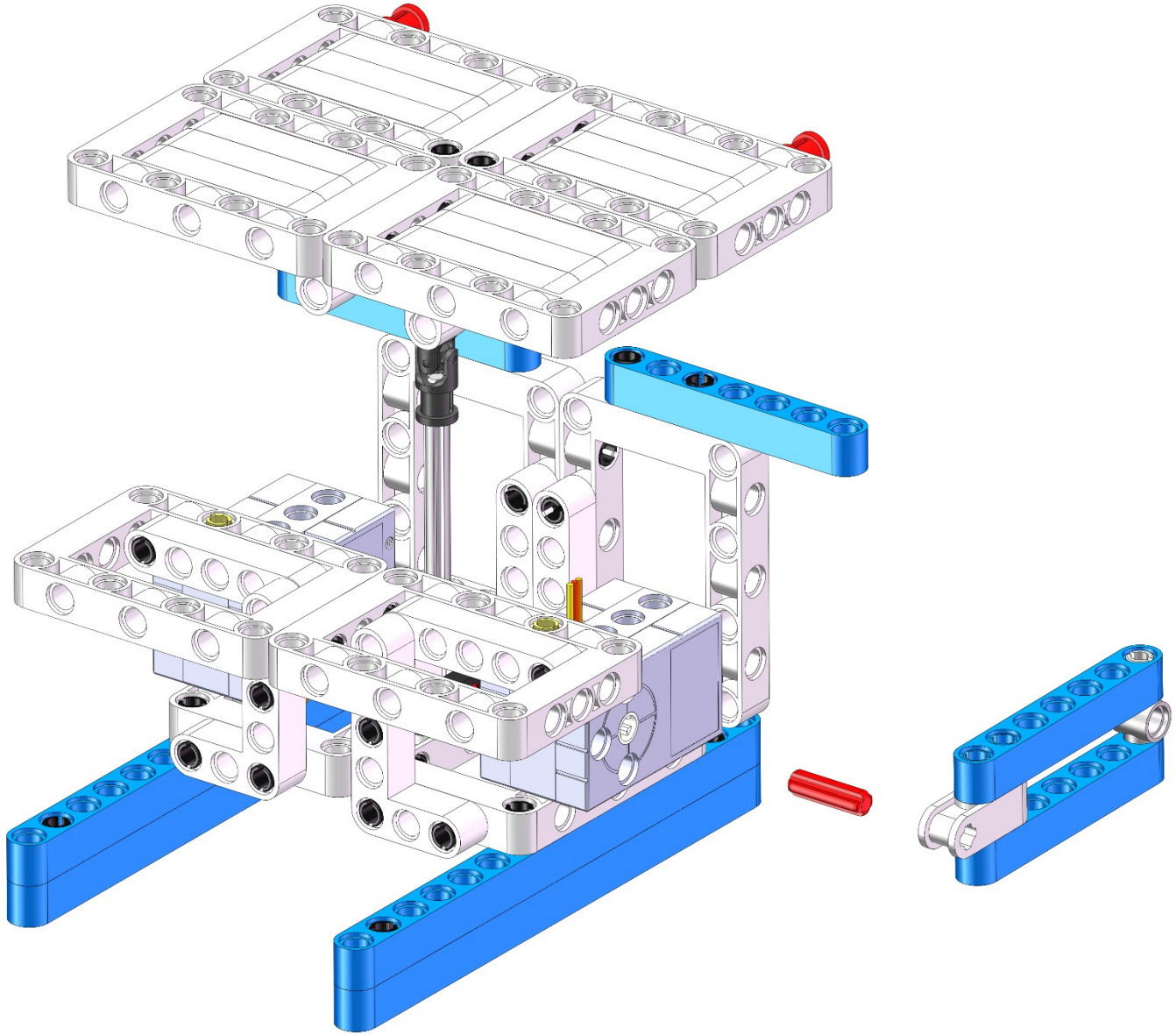

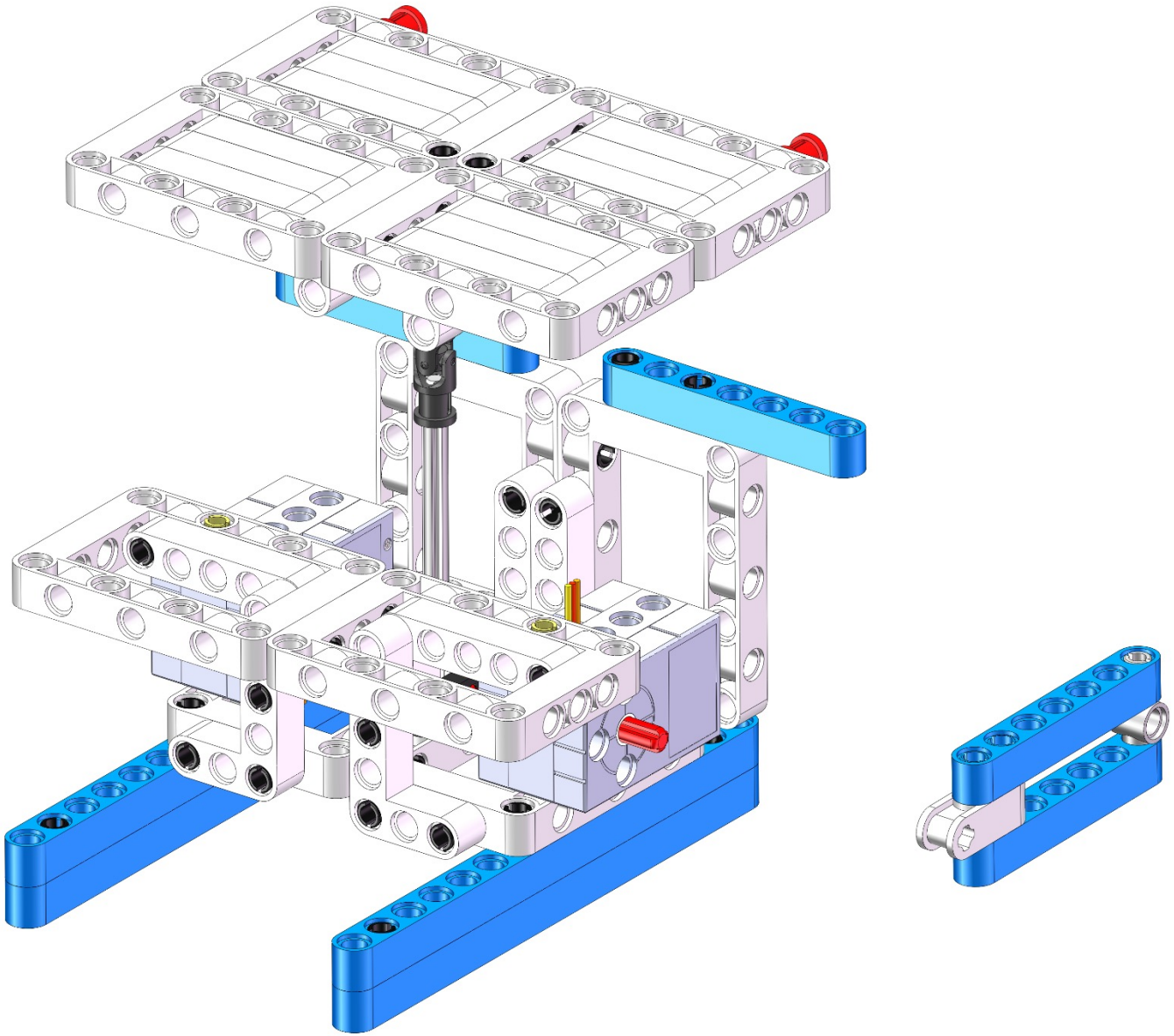

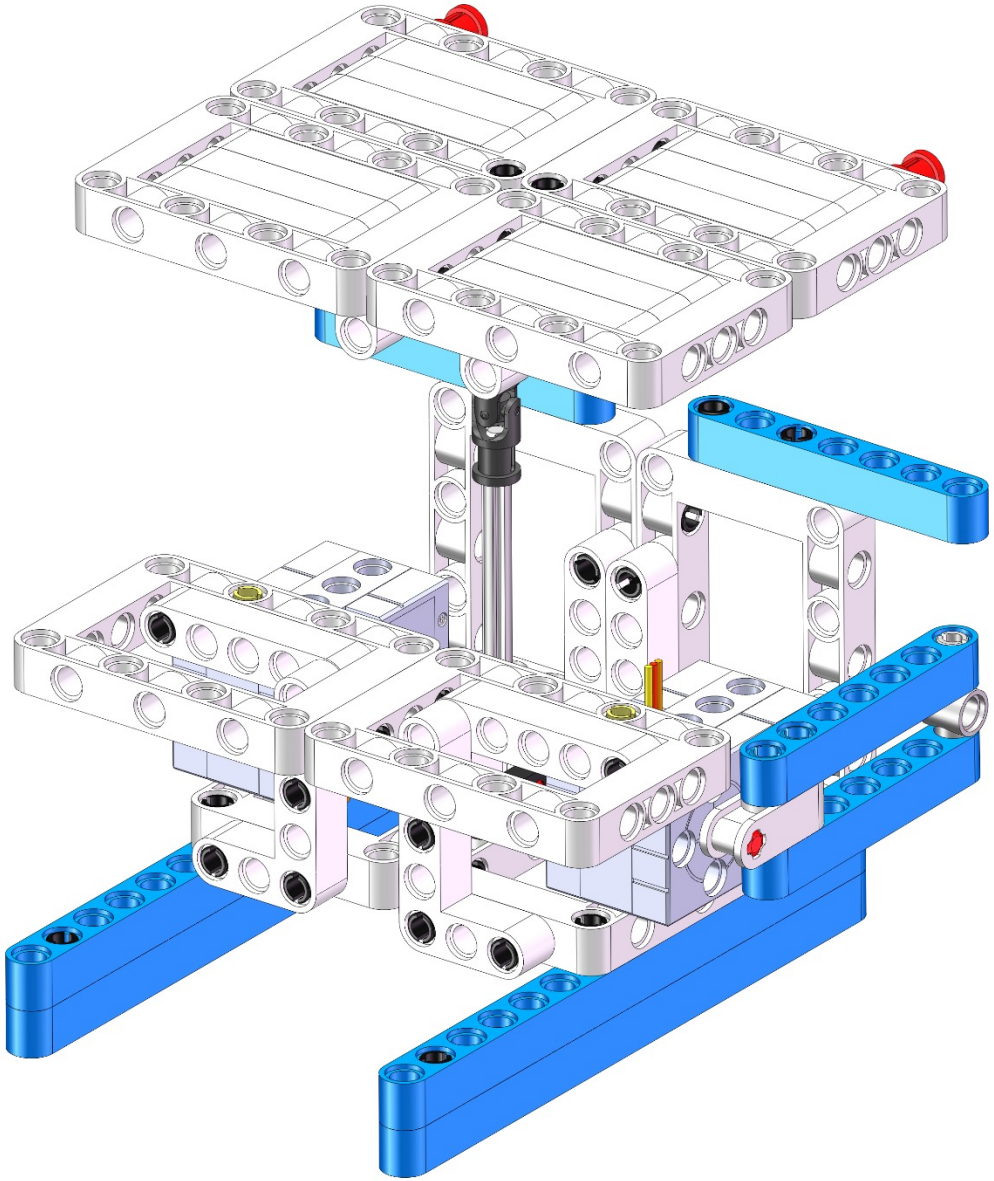

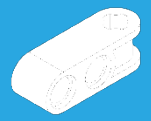

×1

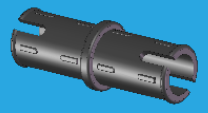

×2

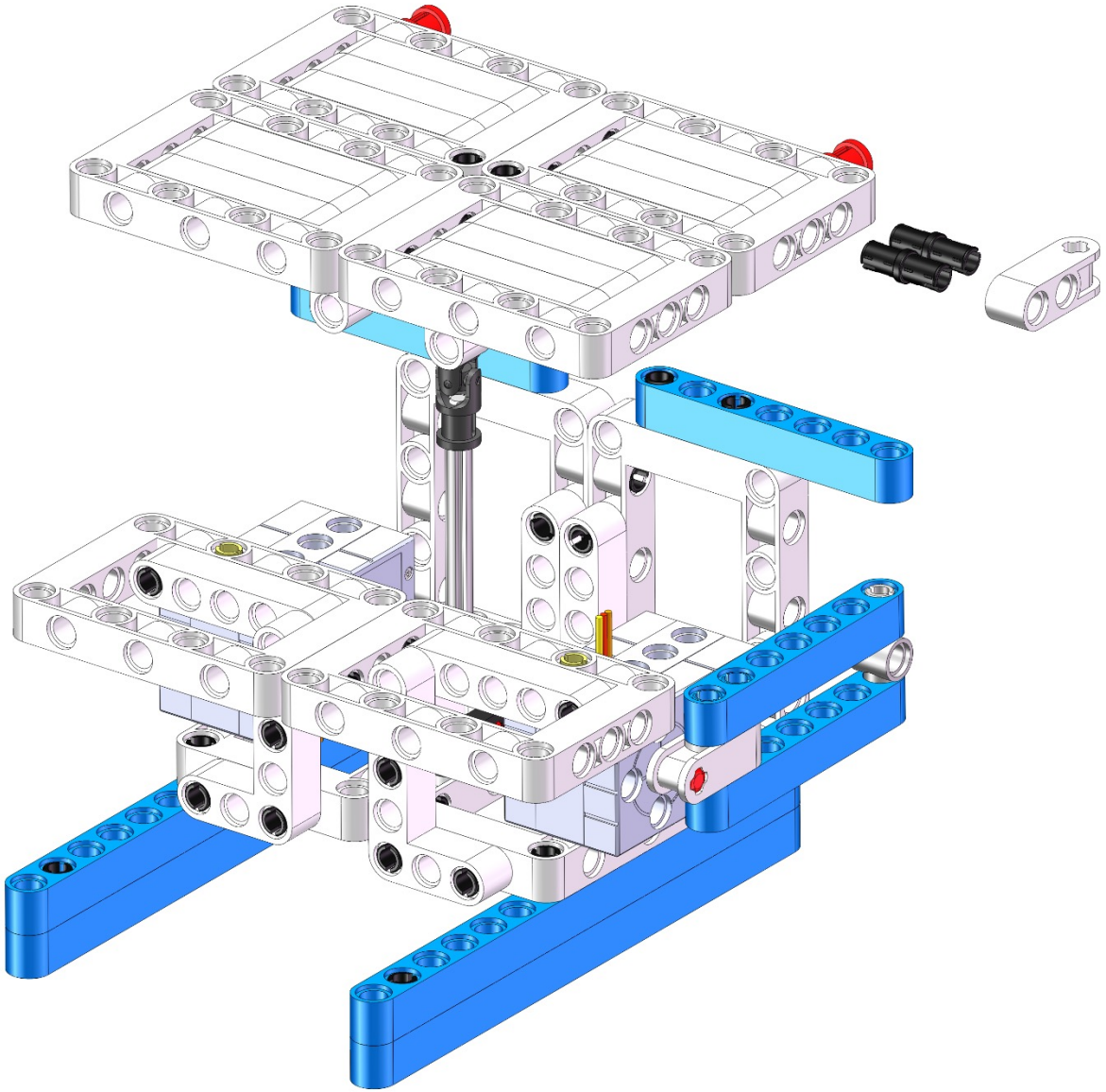

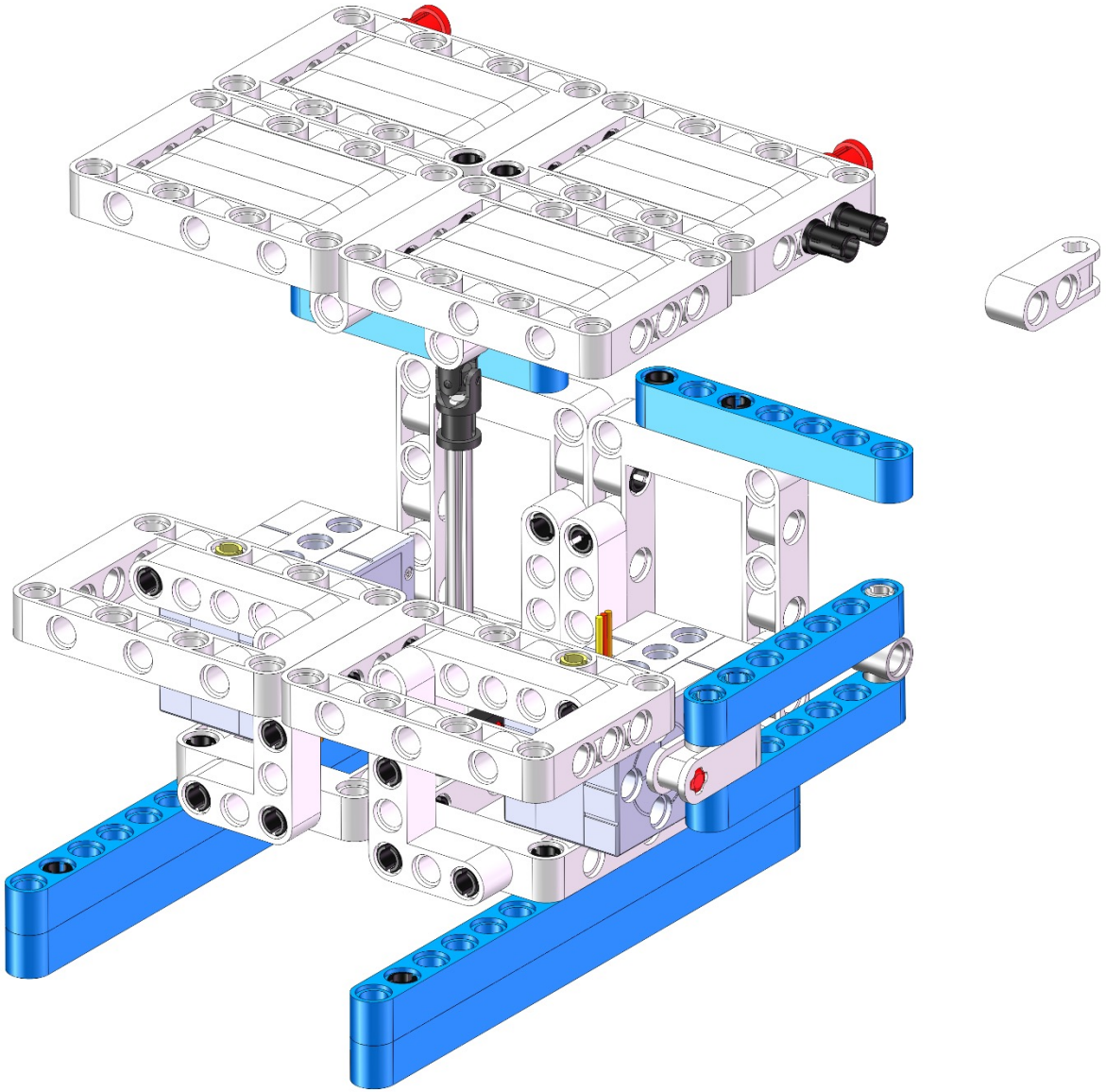

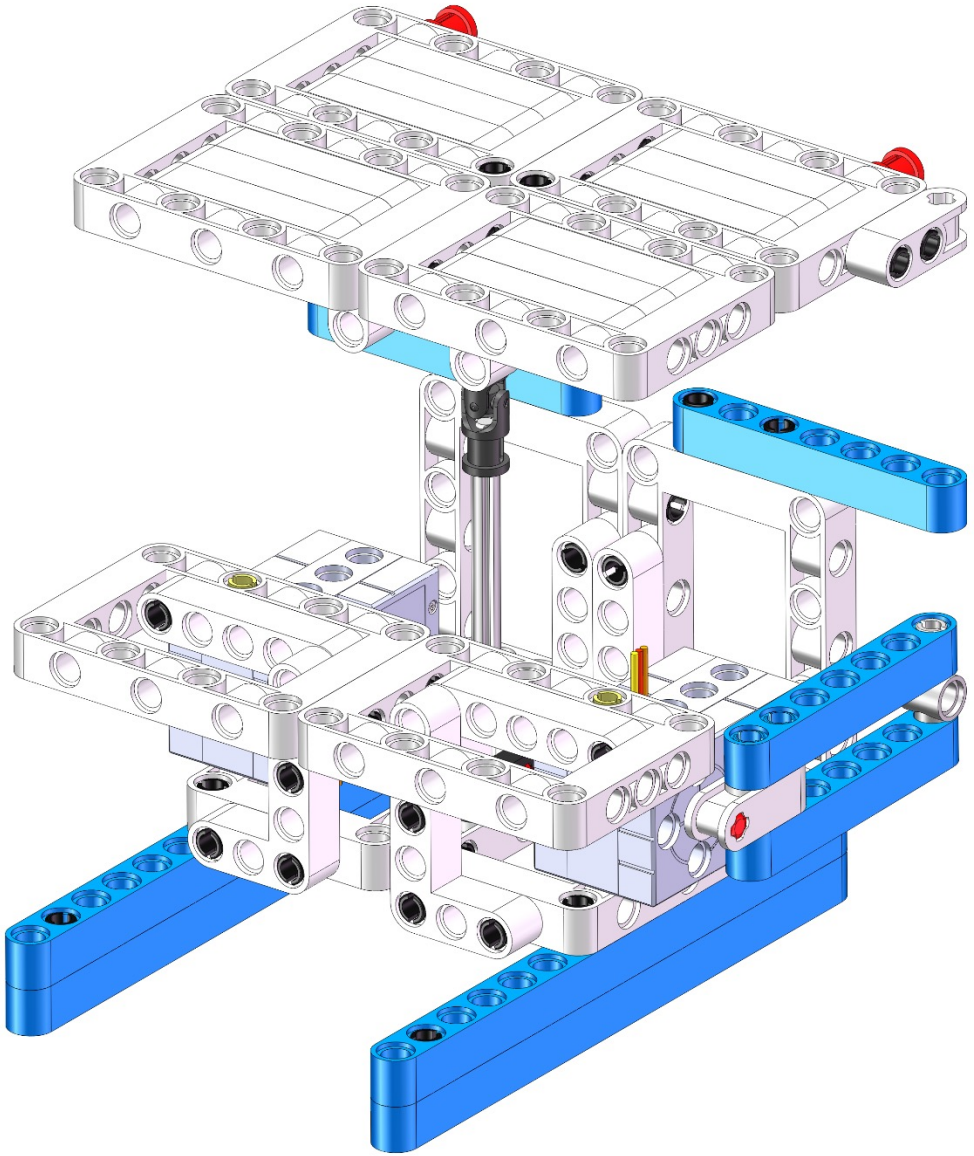

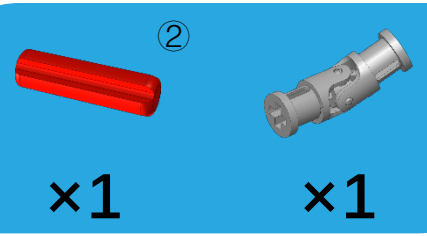
②
×1
×1

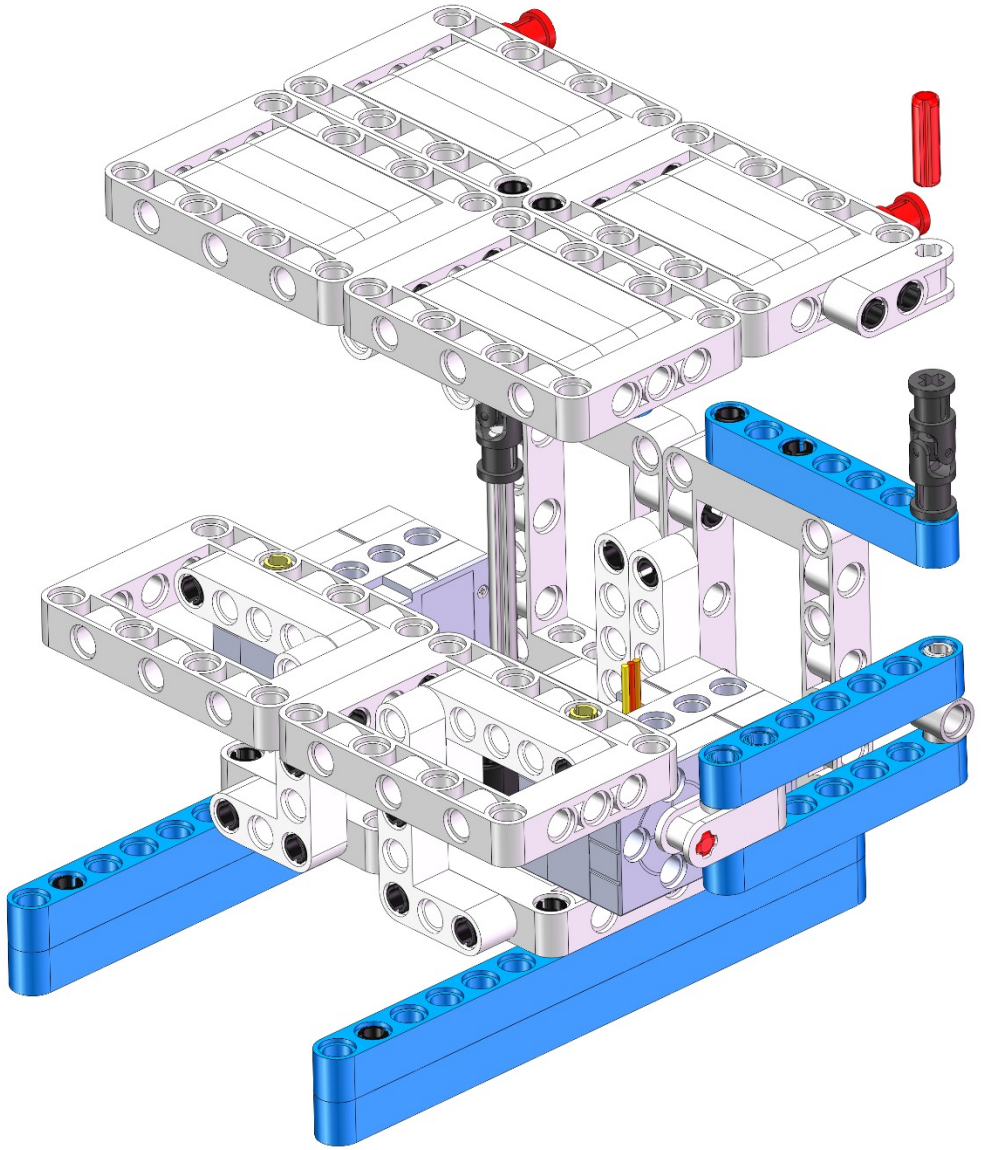

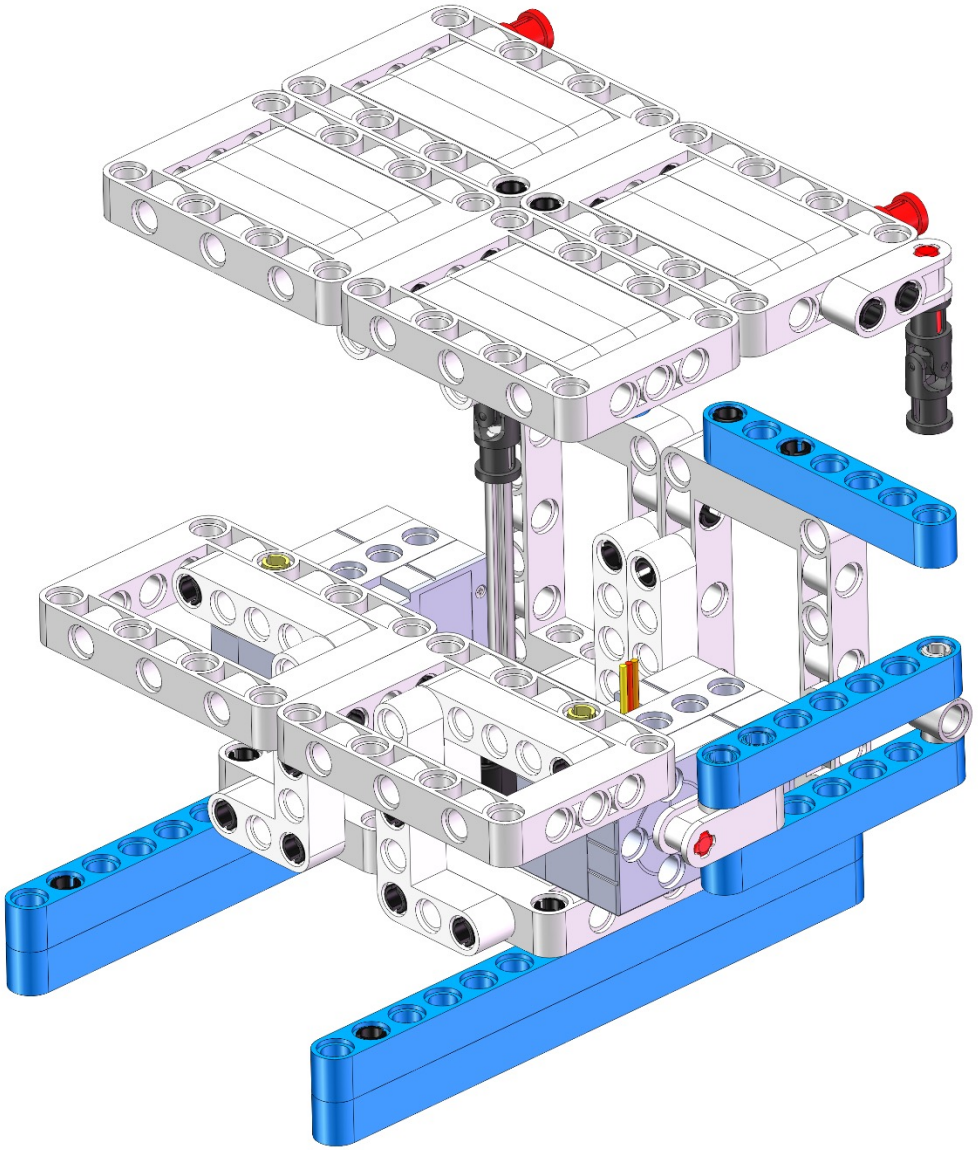

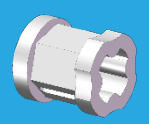
×1

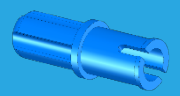
×1

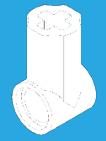
×1

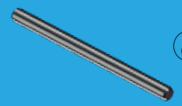
⑧
×1

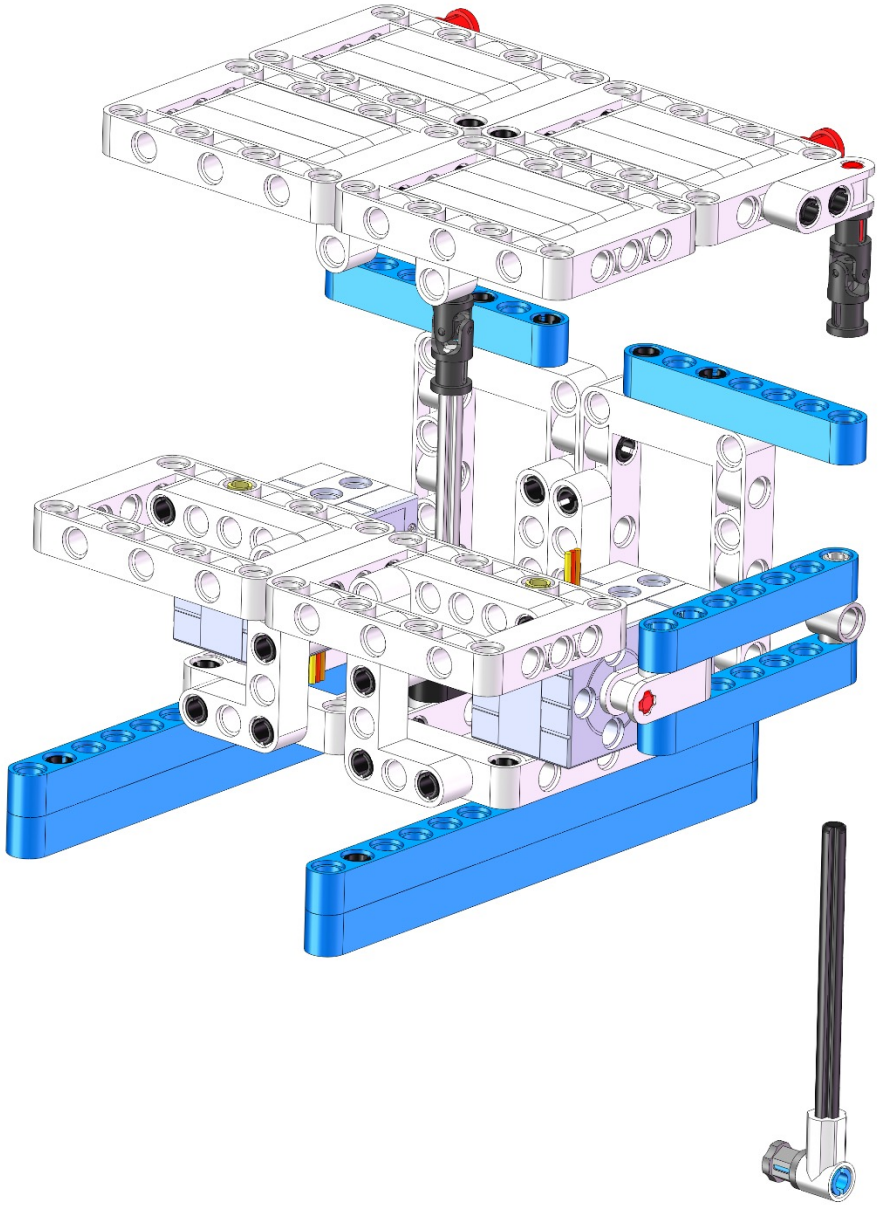

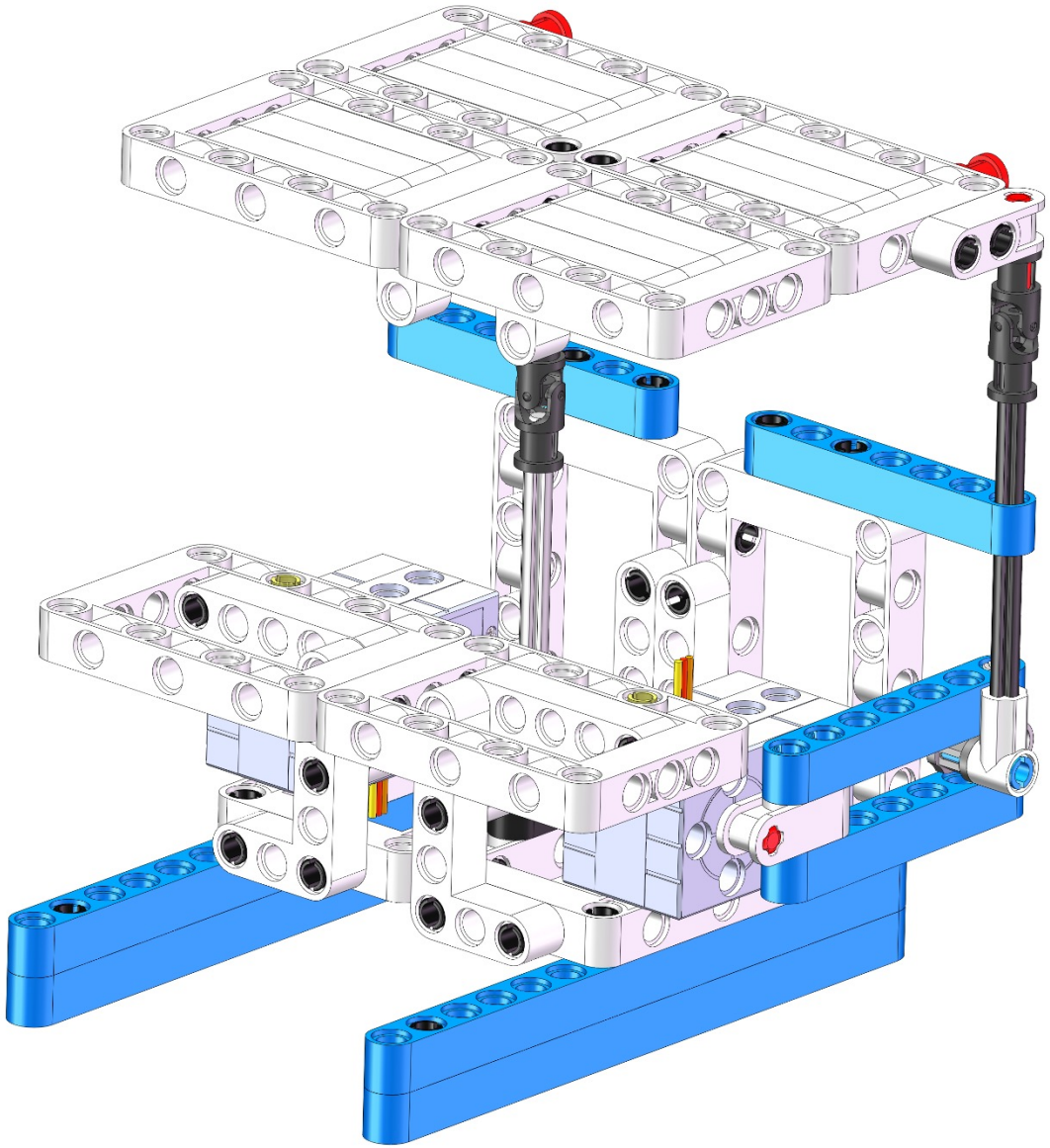

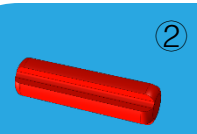

②

×1

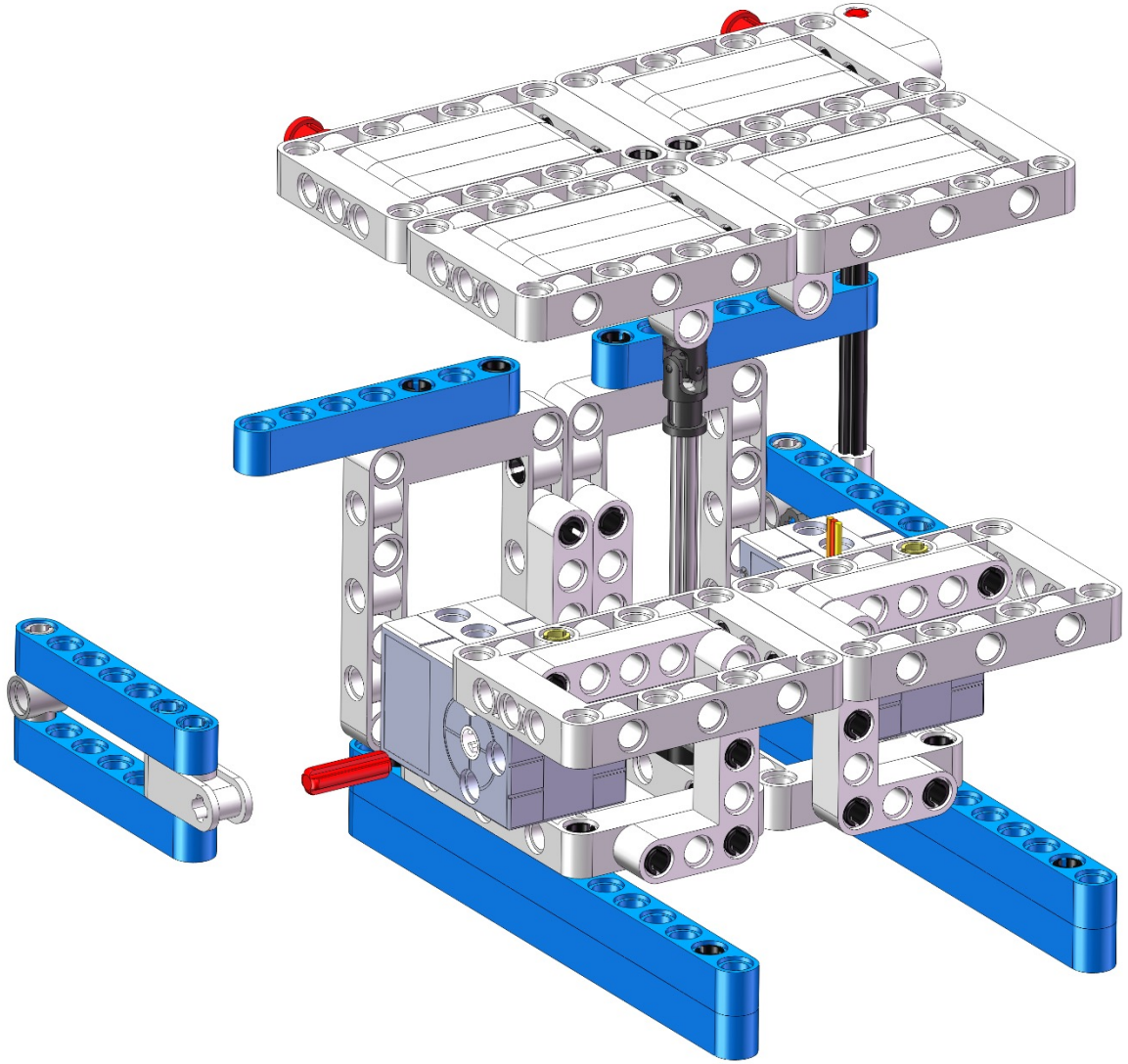

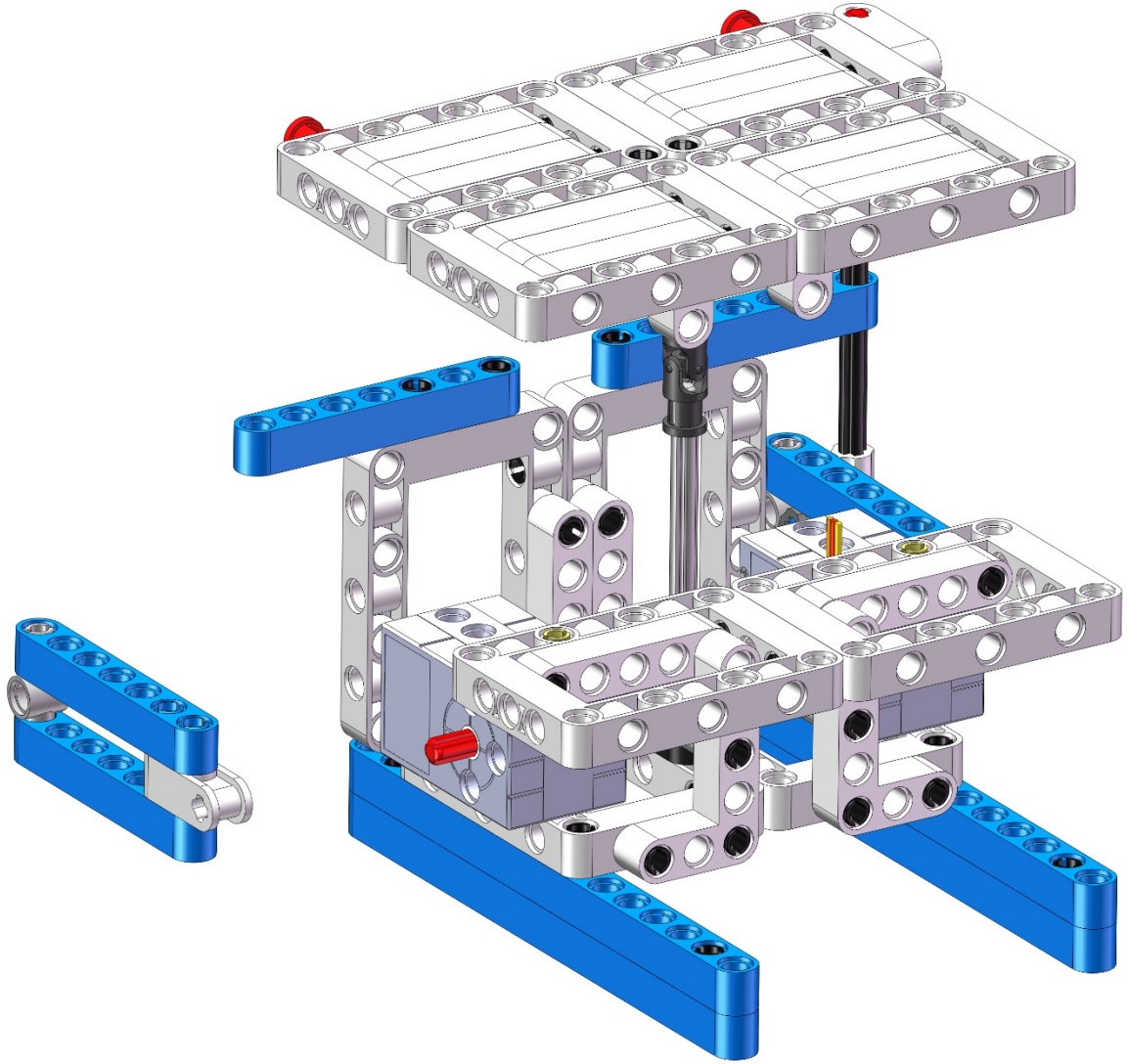

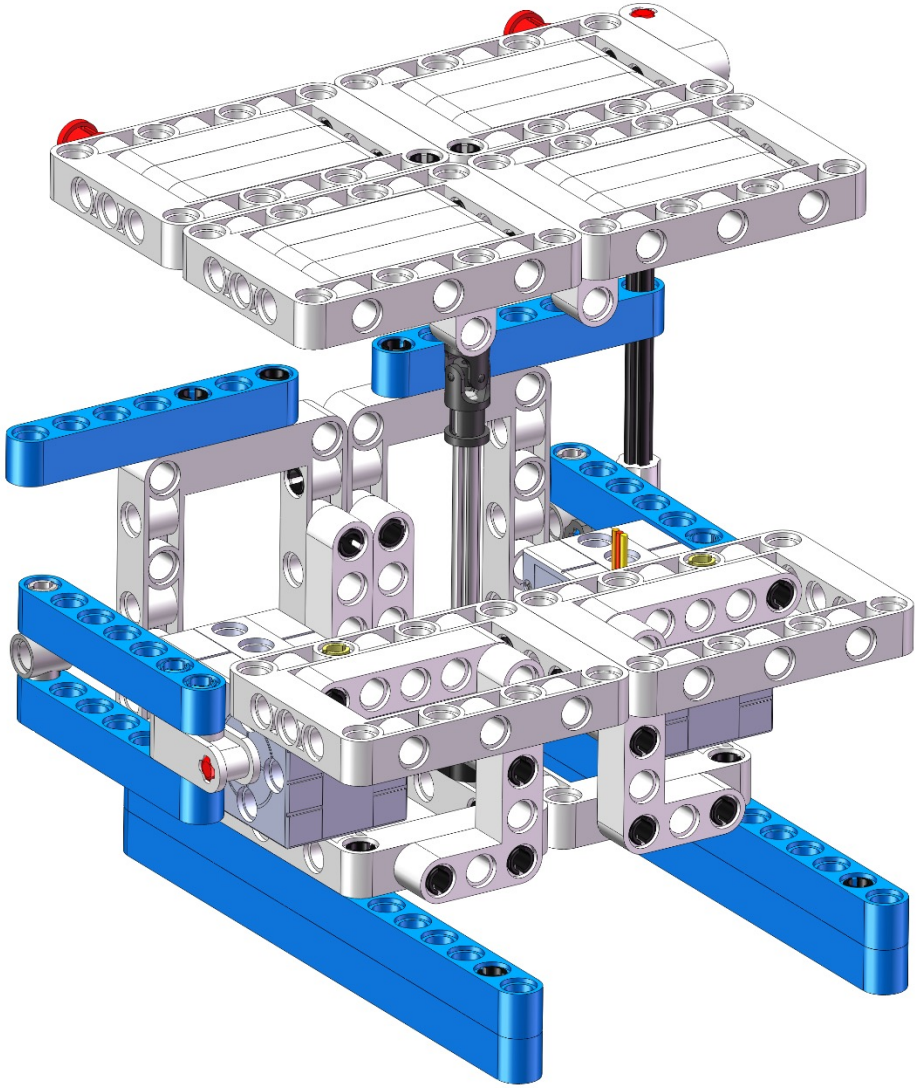

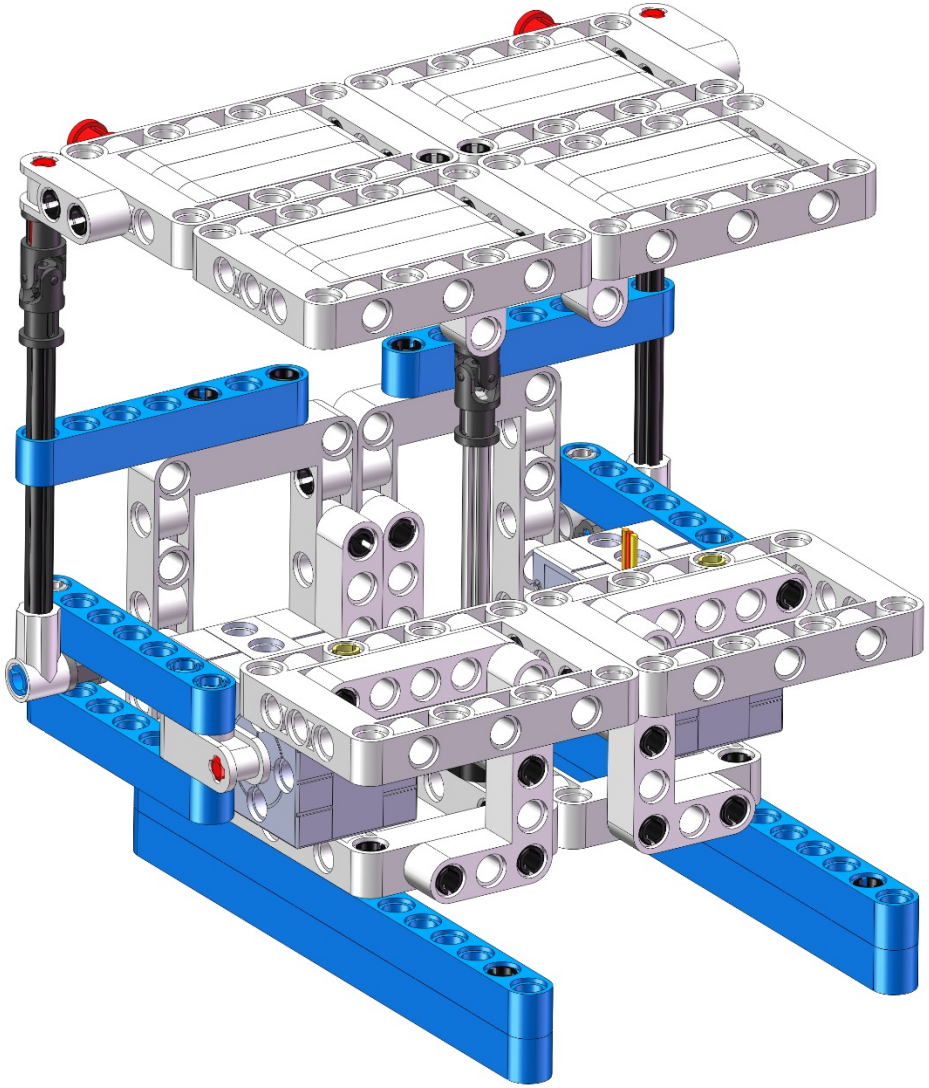

×1

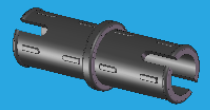

×1

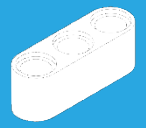

×4

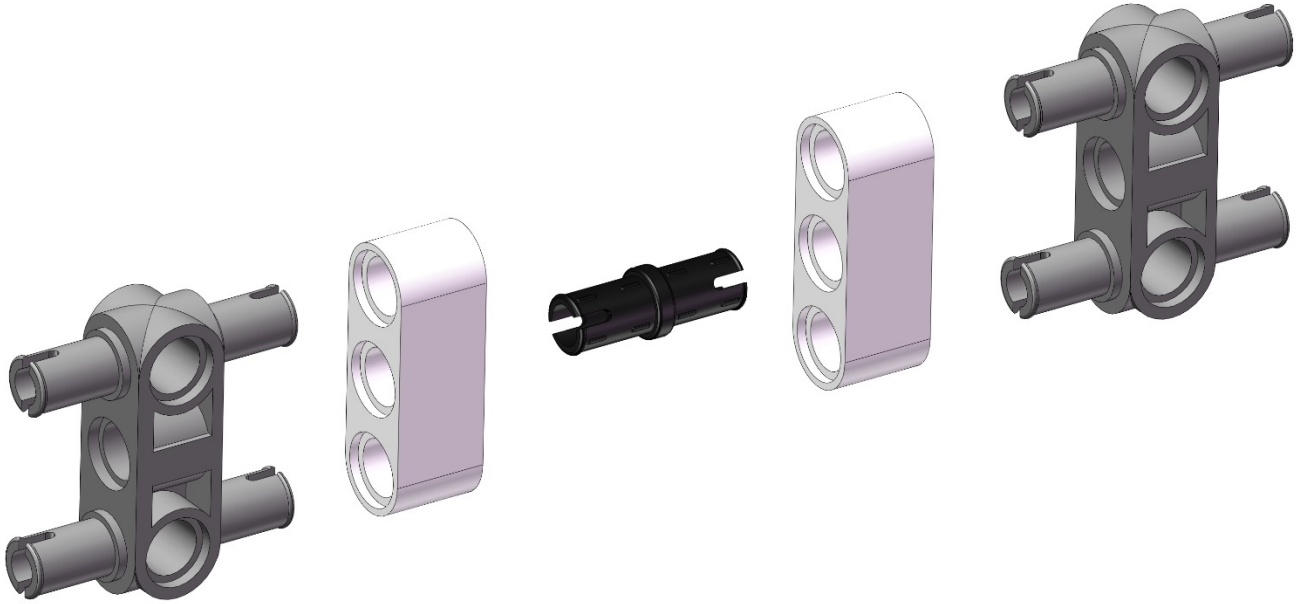

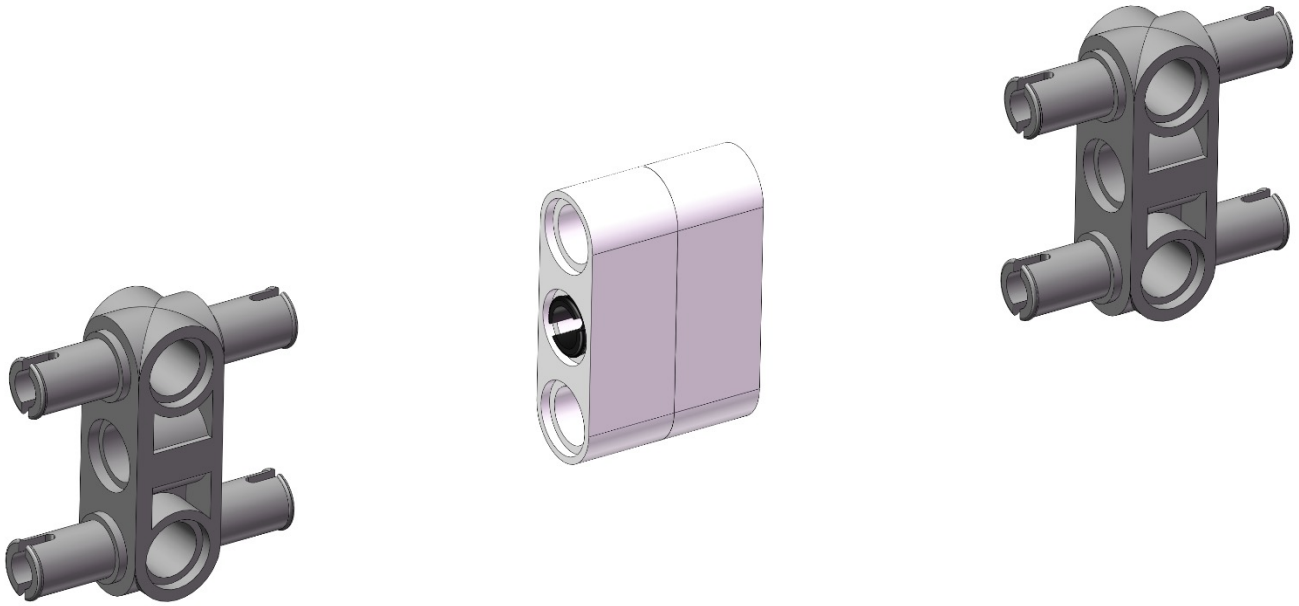

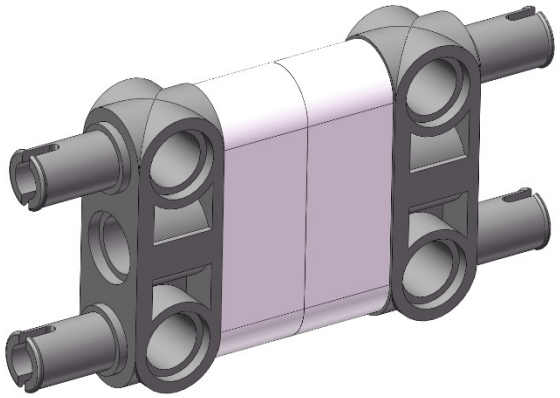

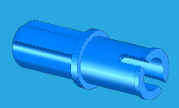

×2

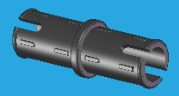

×2

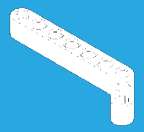

×2

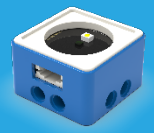

×1

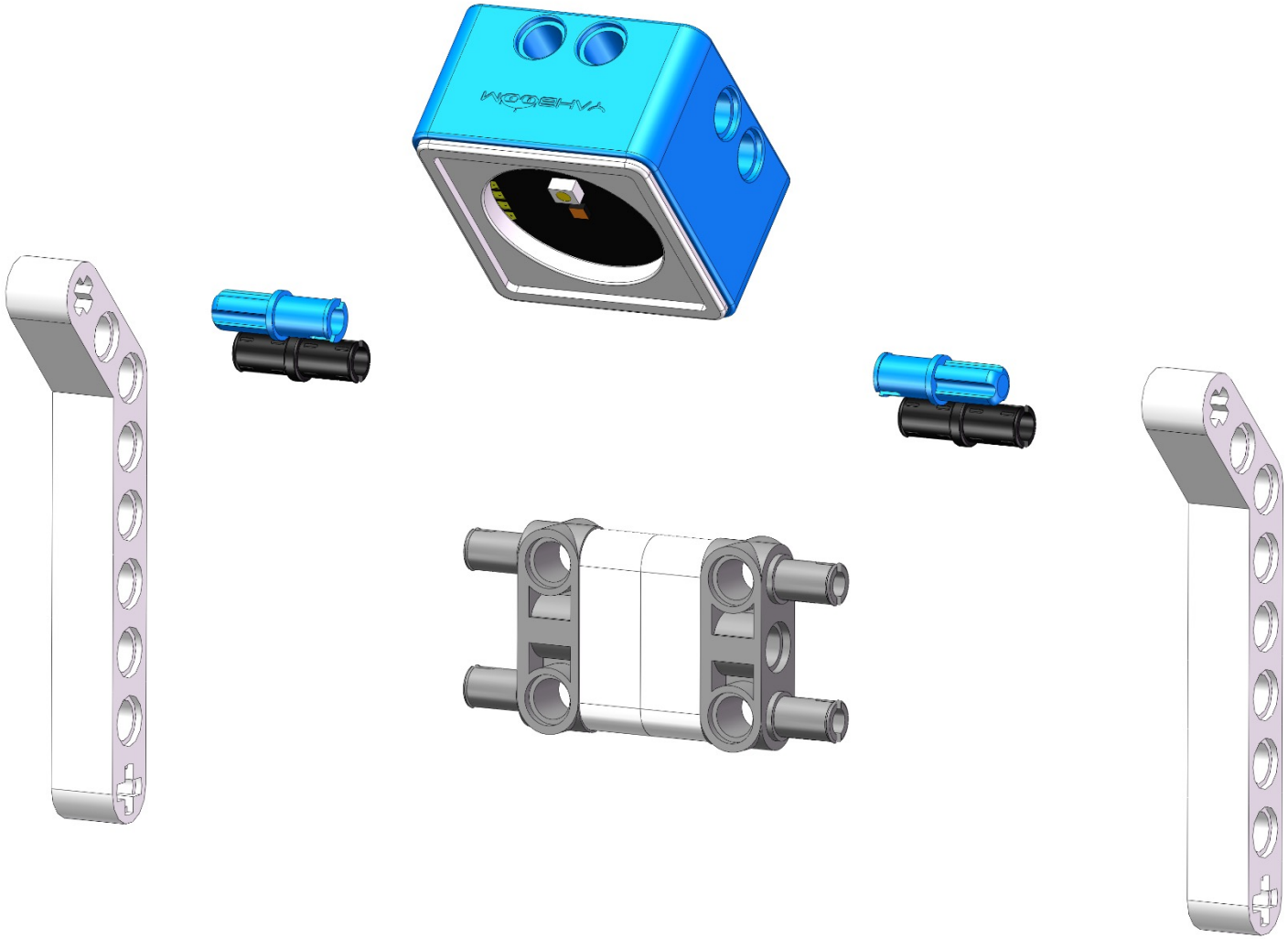

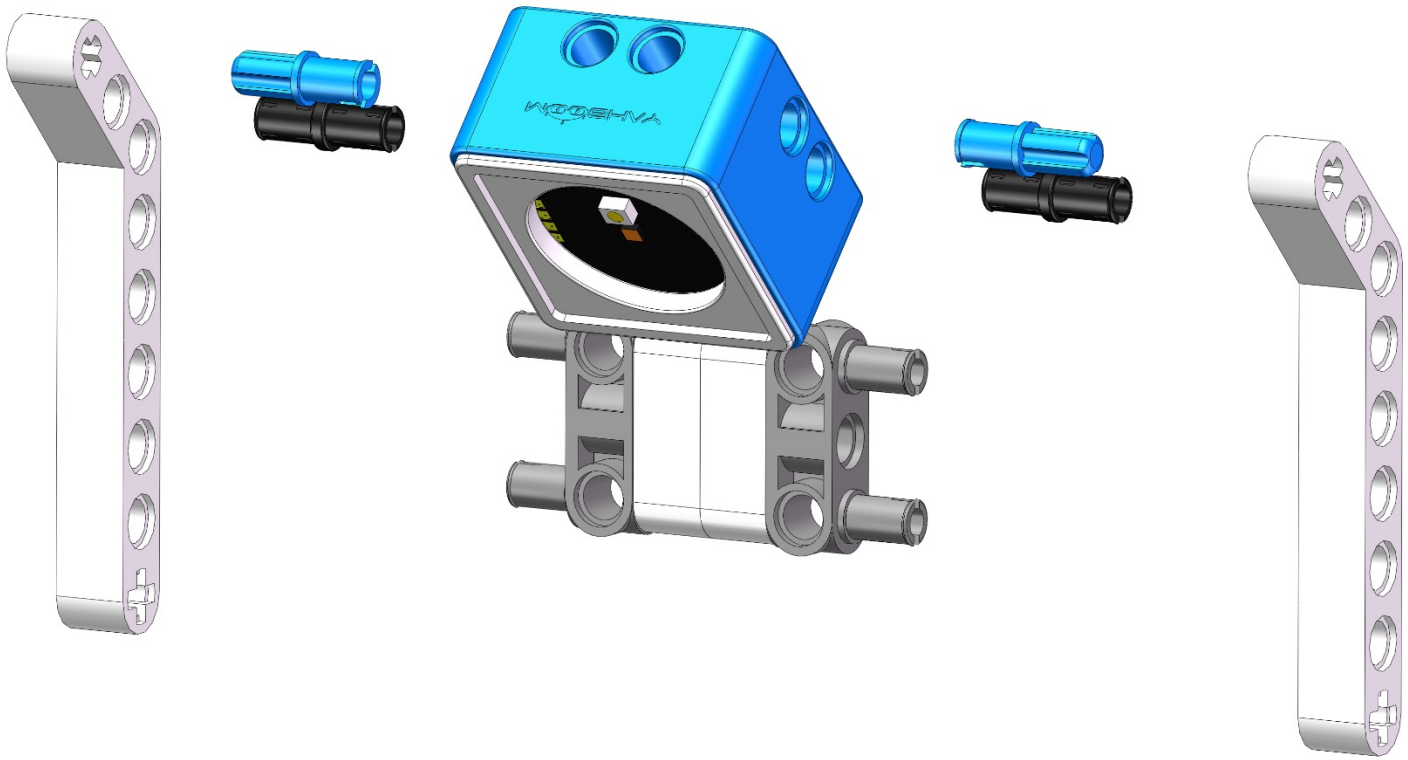

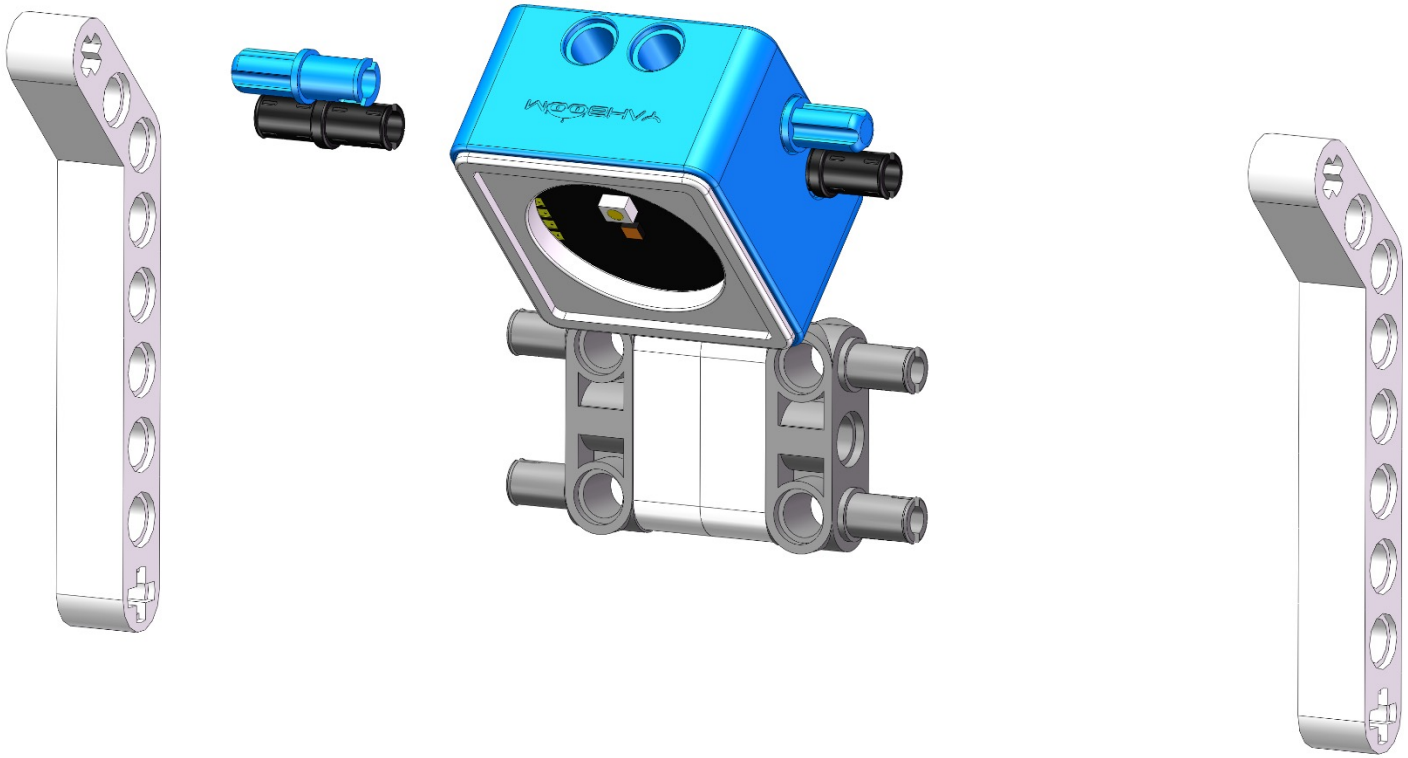

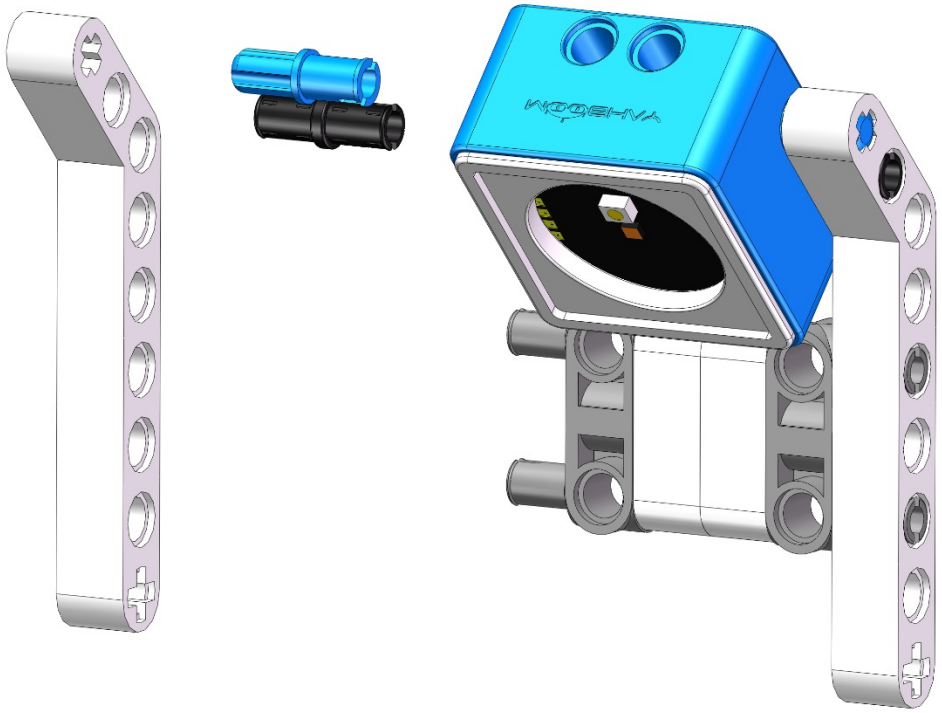

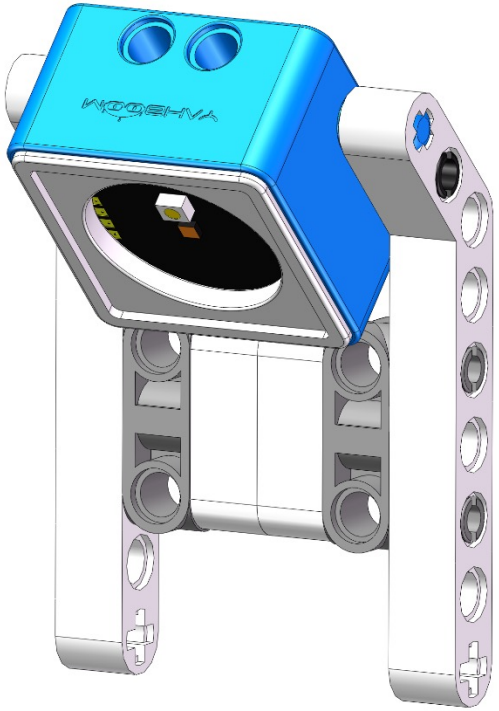

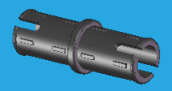

×1

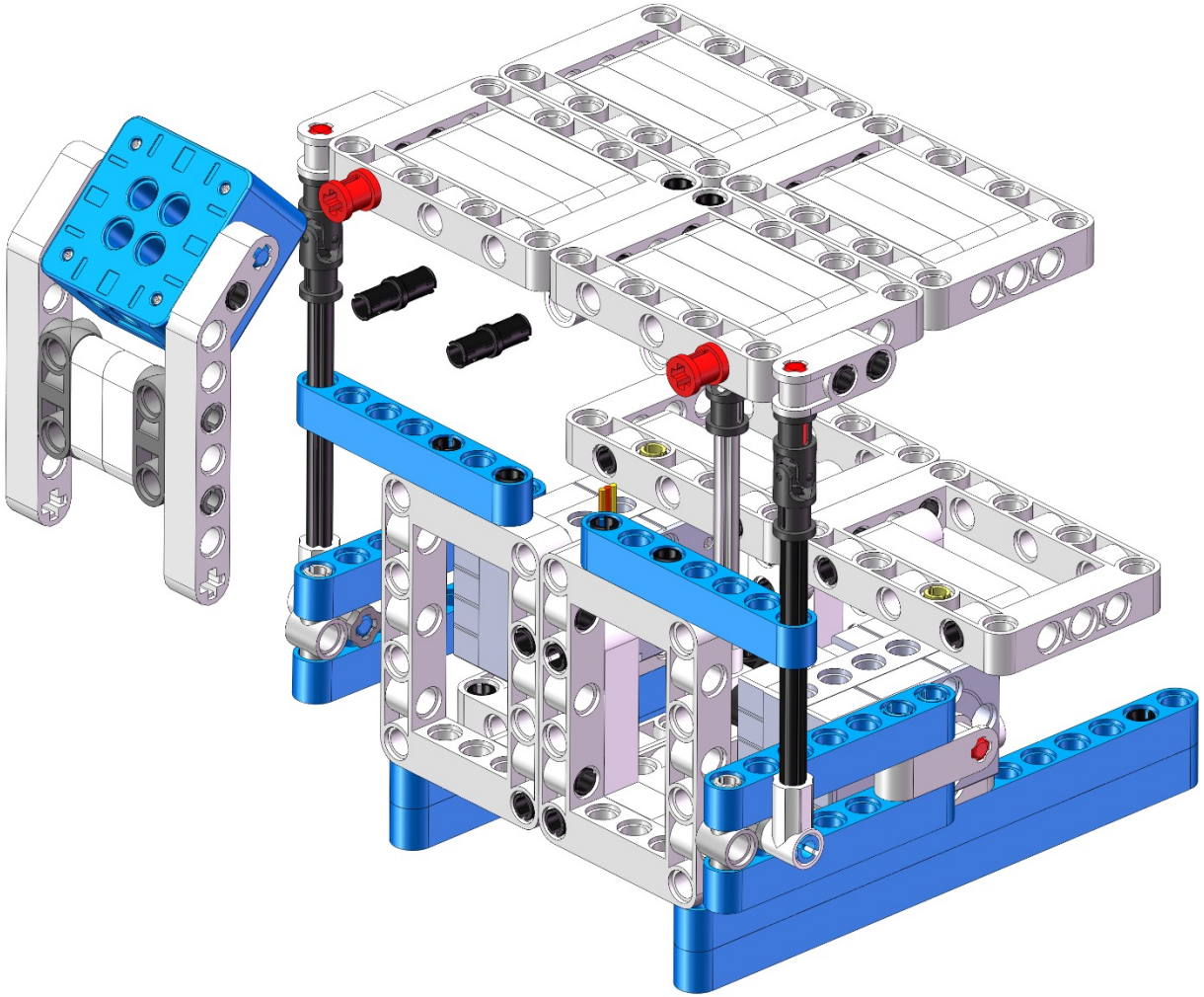

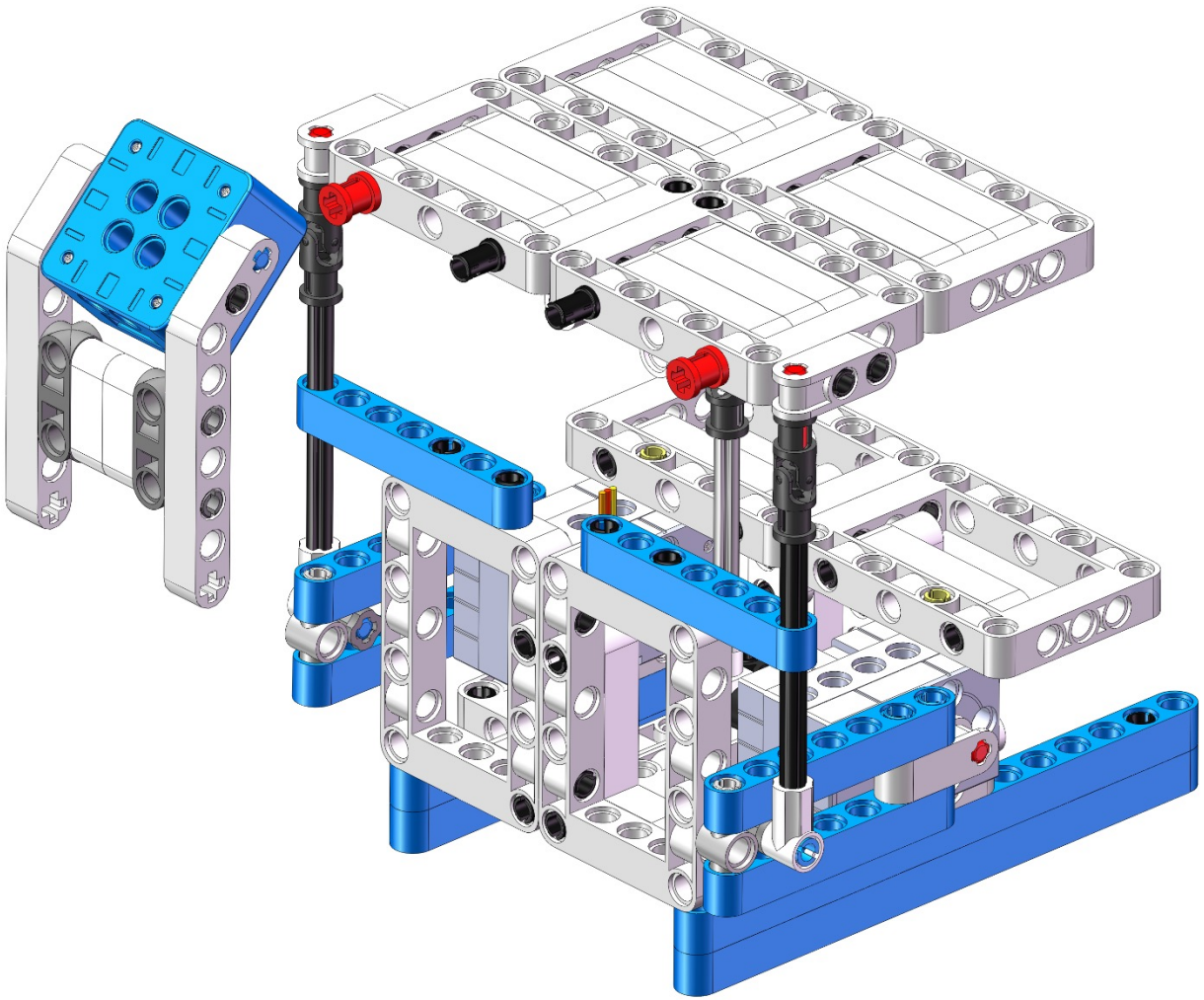

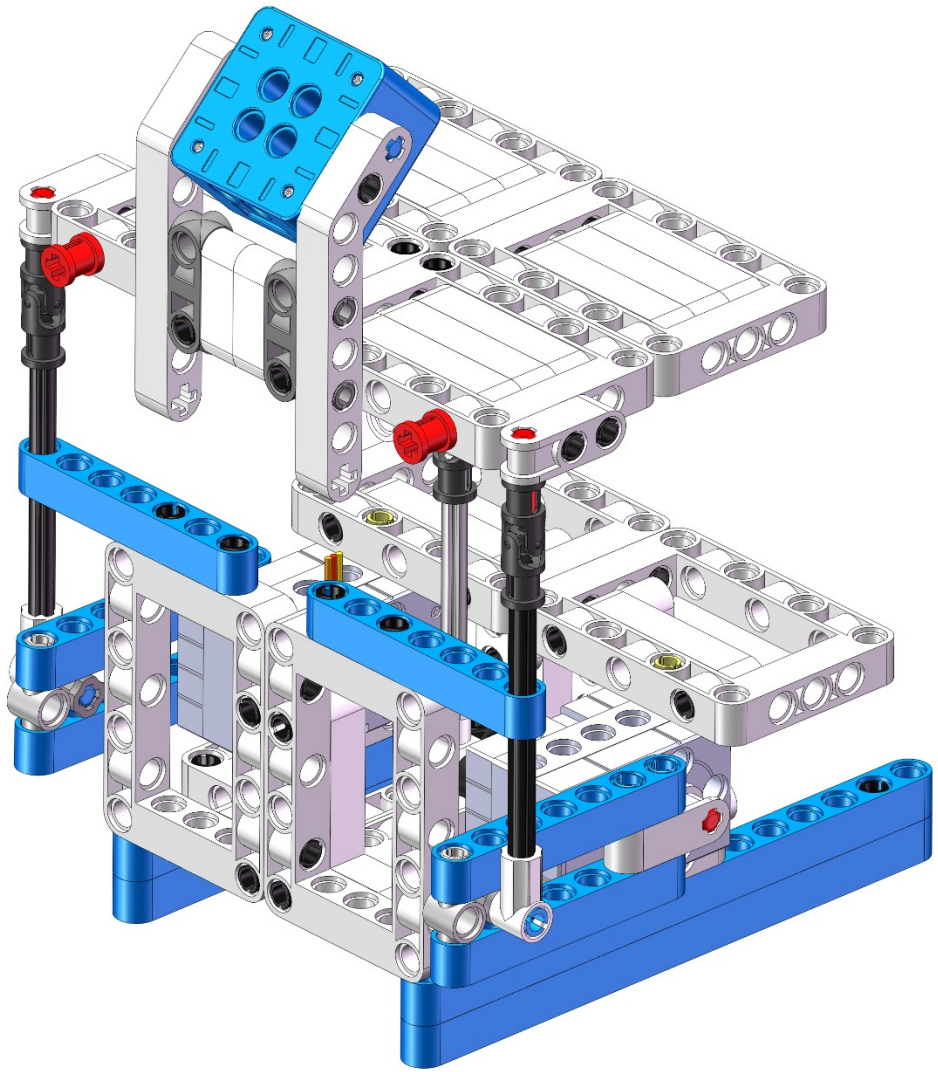

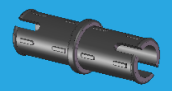

×4

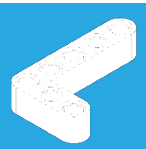

×4

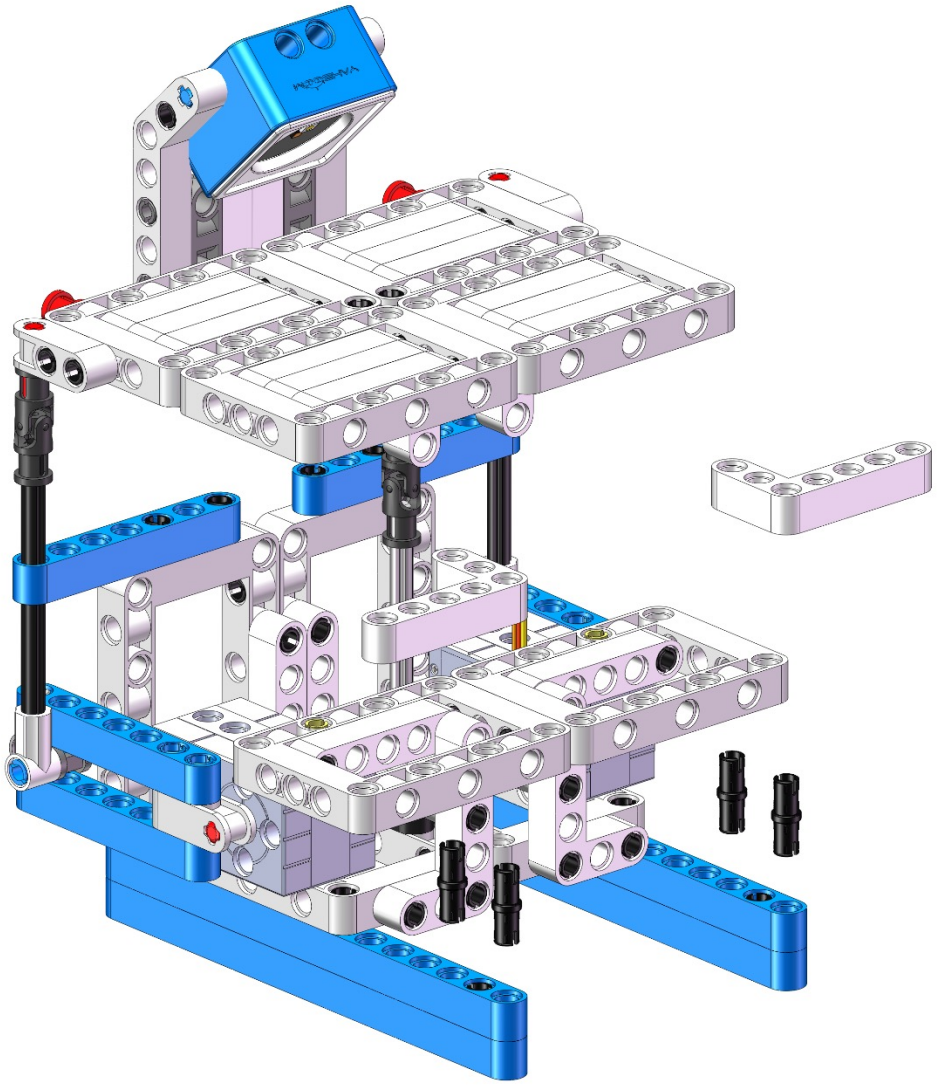

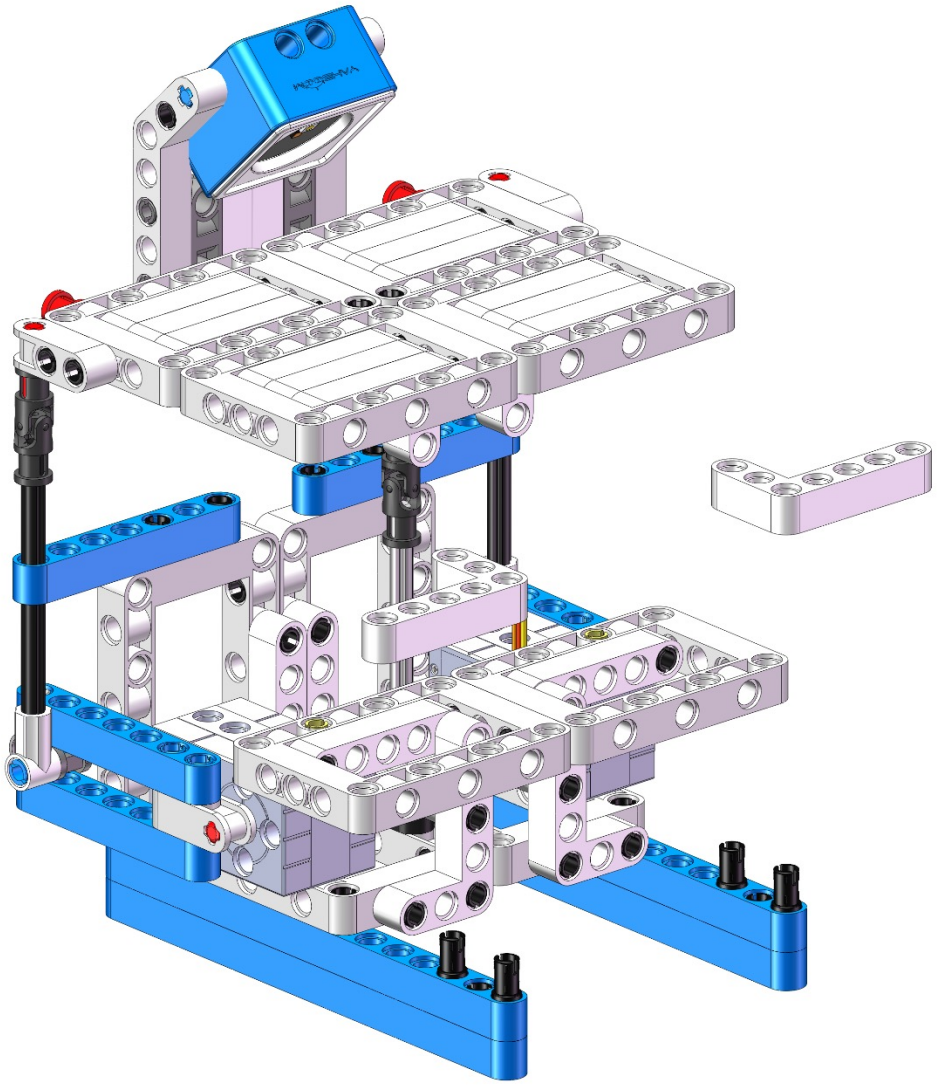

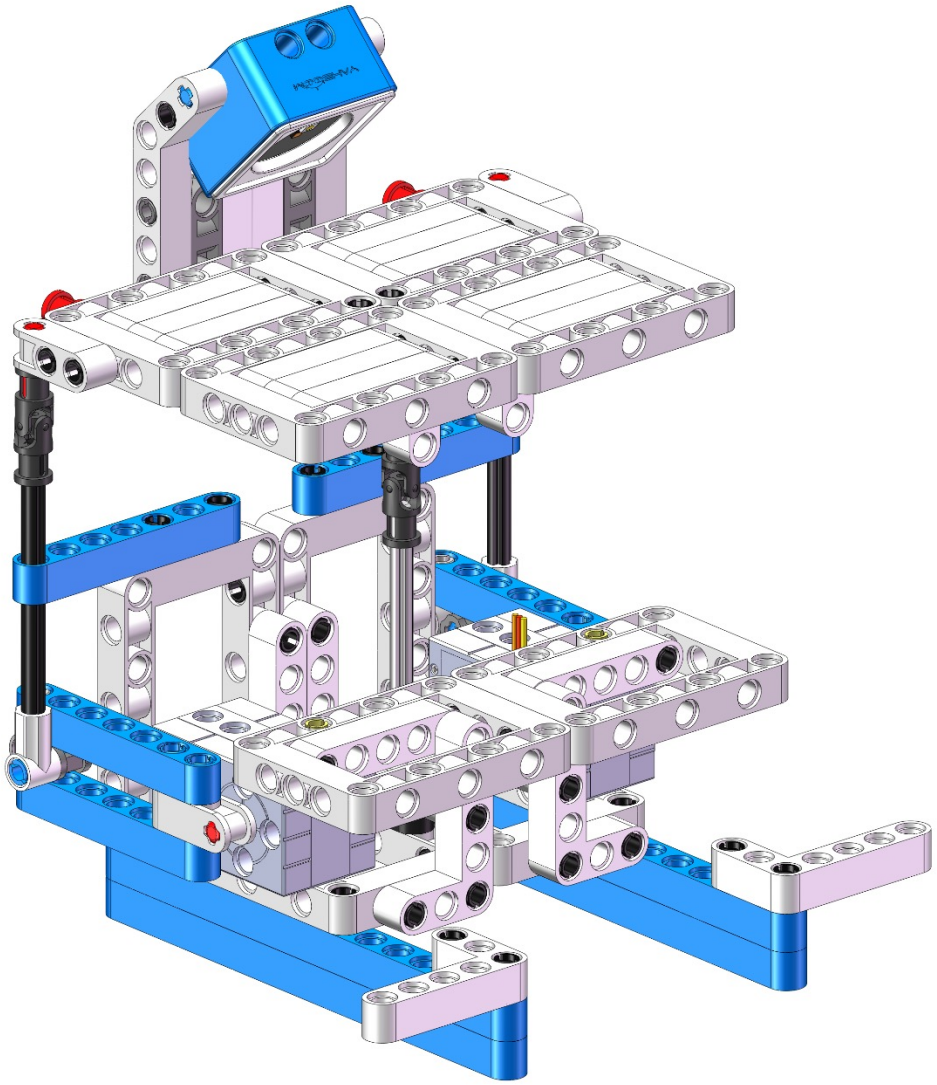

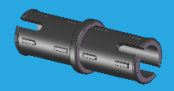

×4

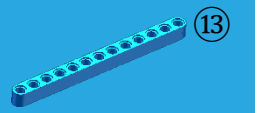

×2

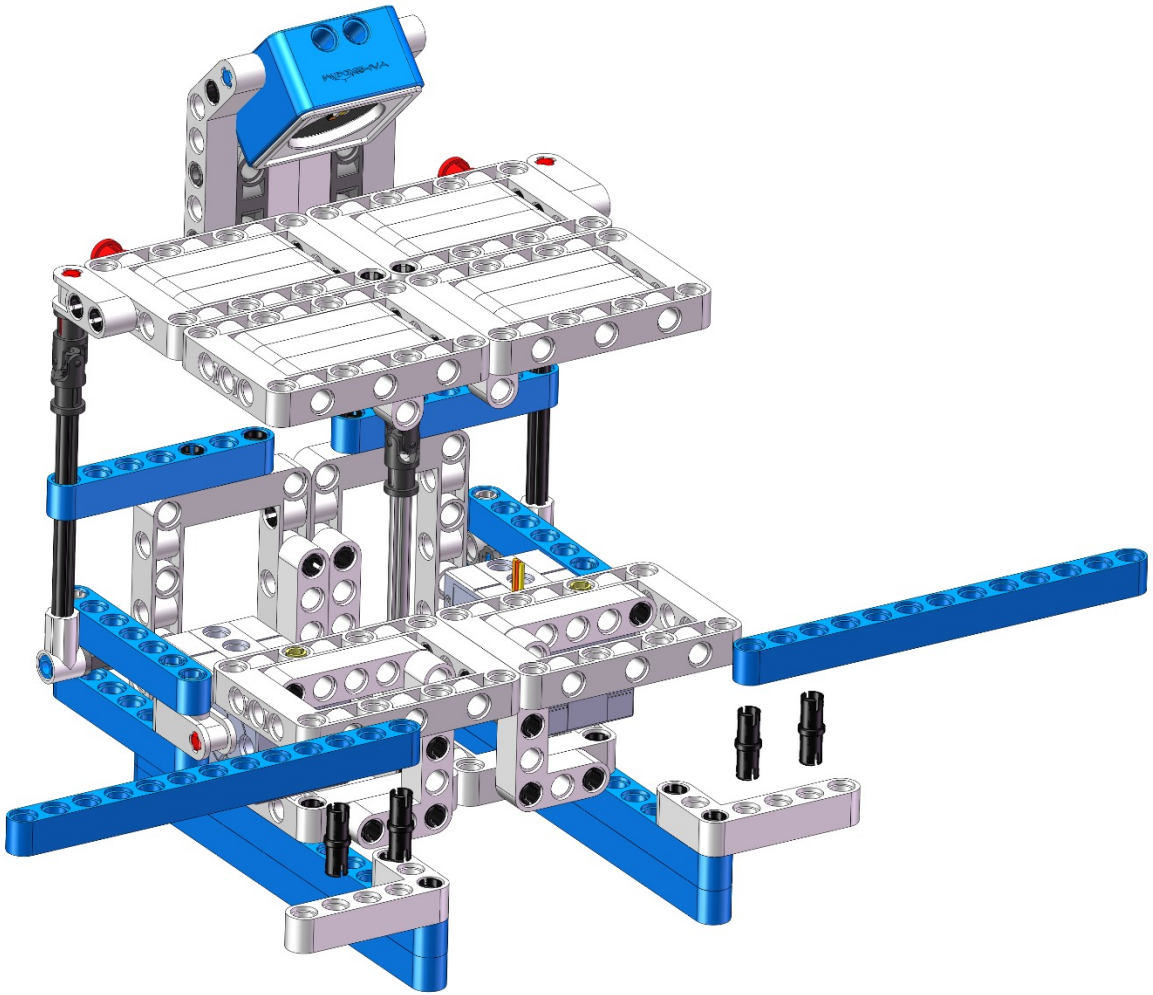

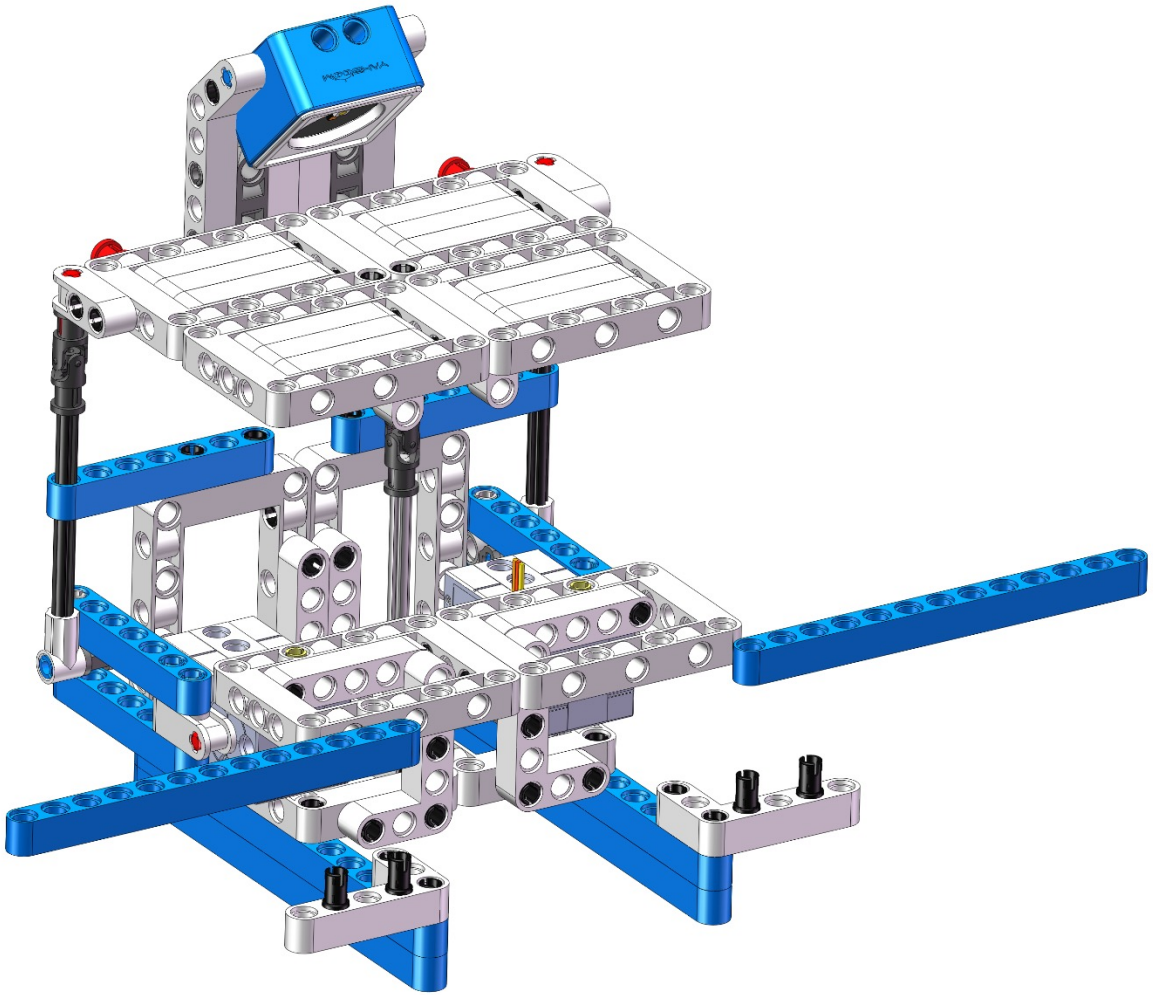

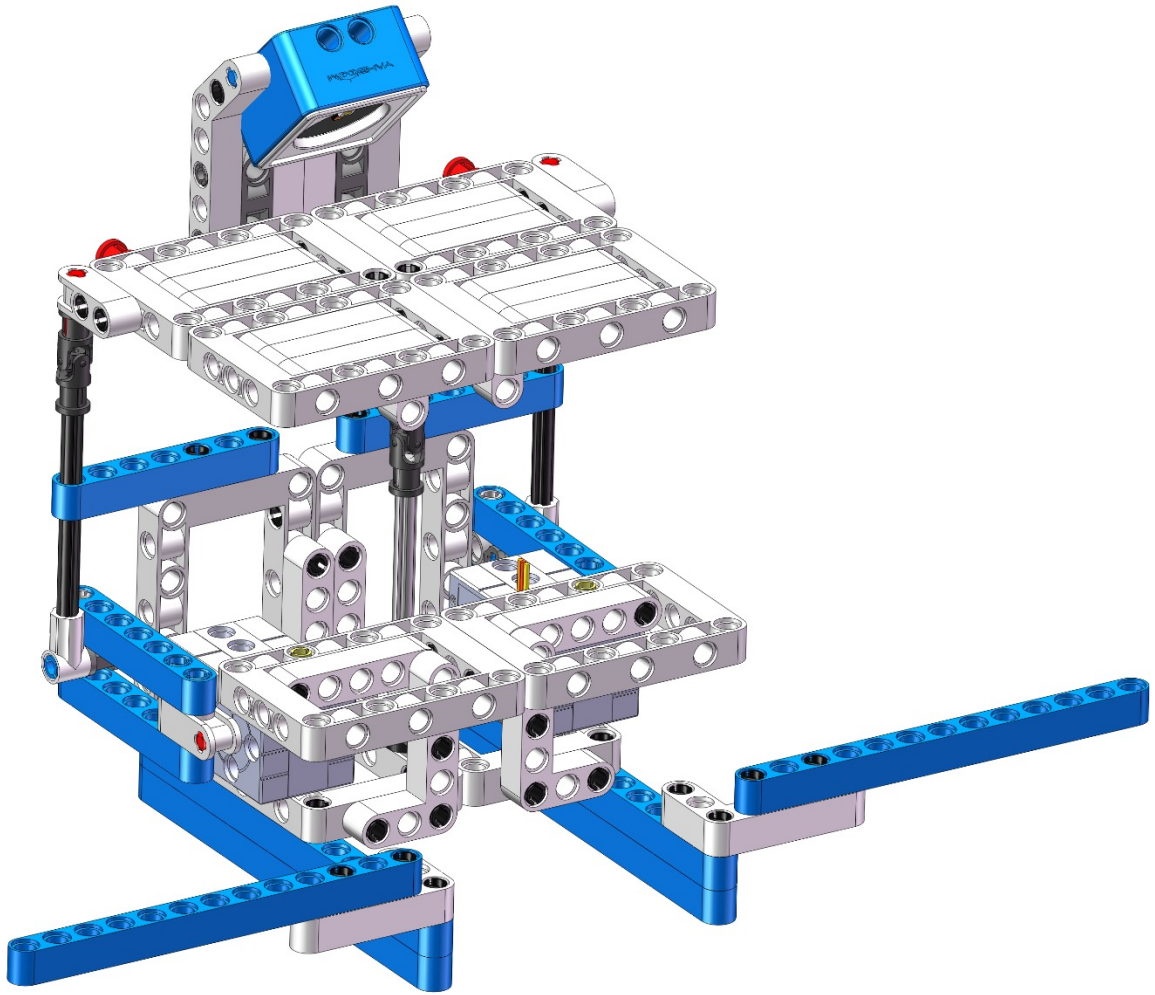

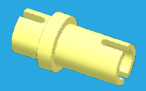

×4

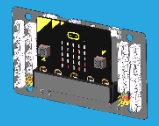

×2

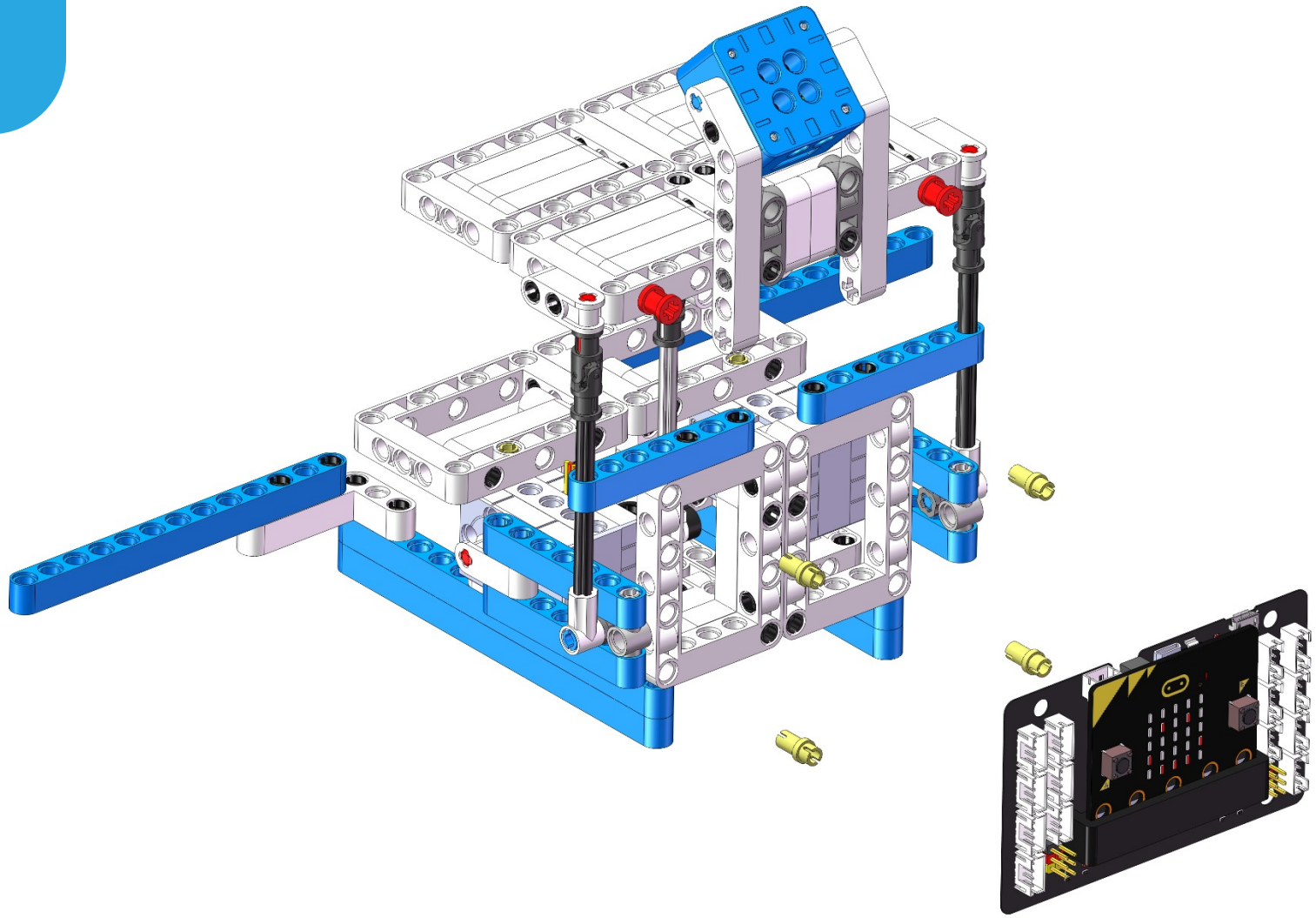

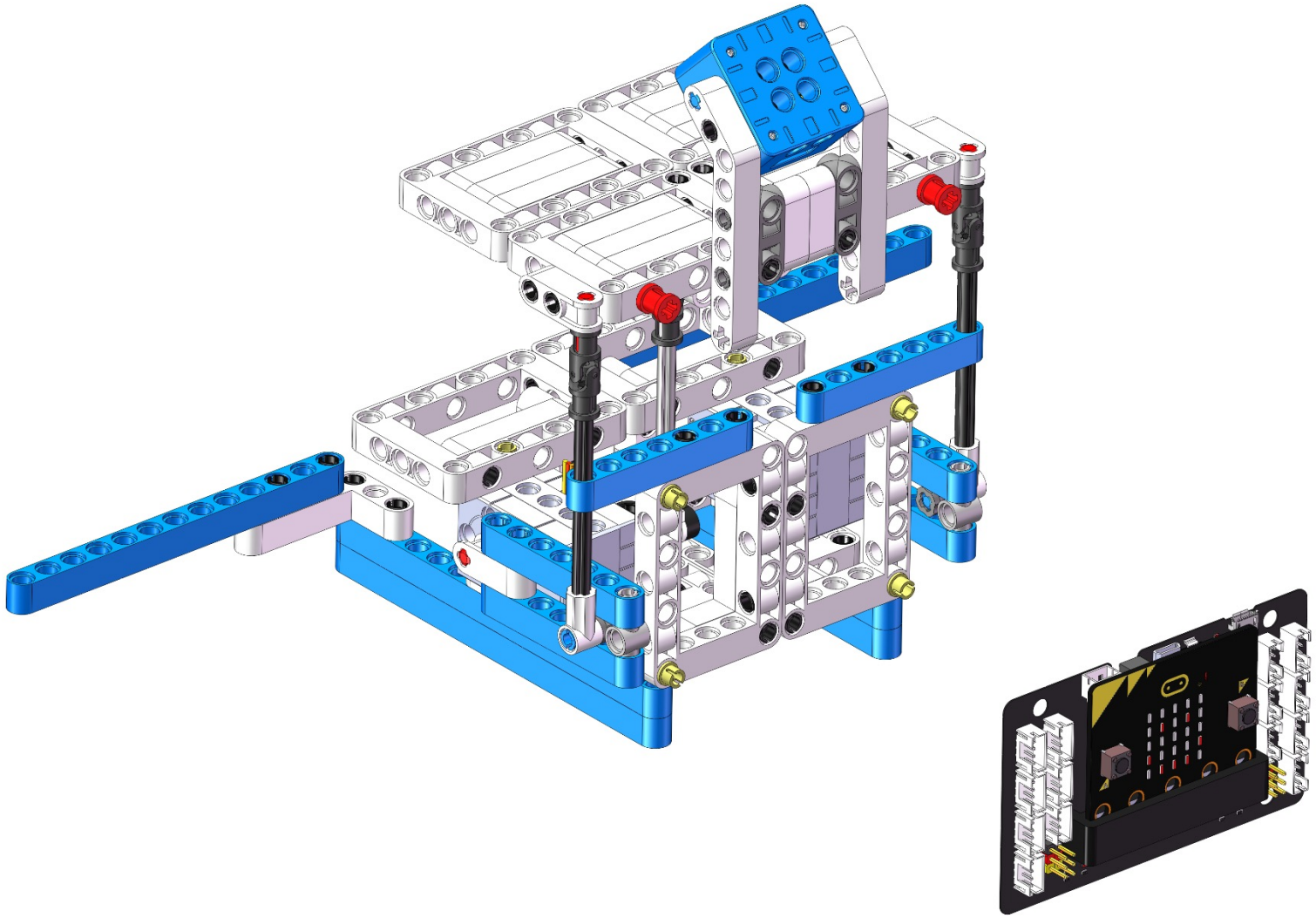

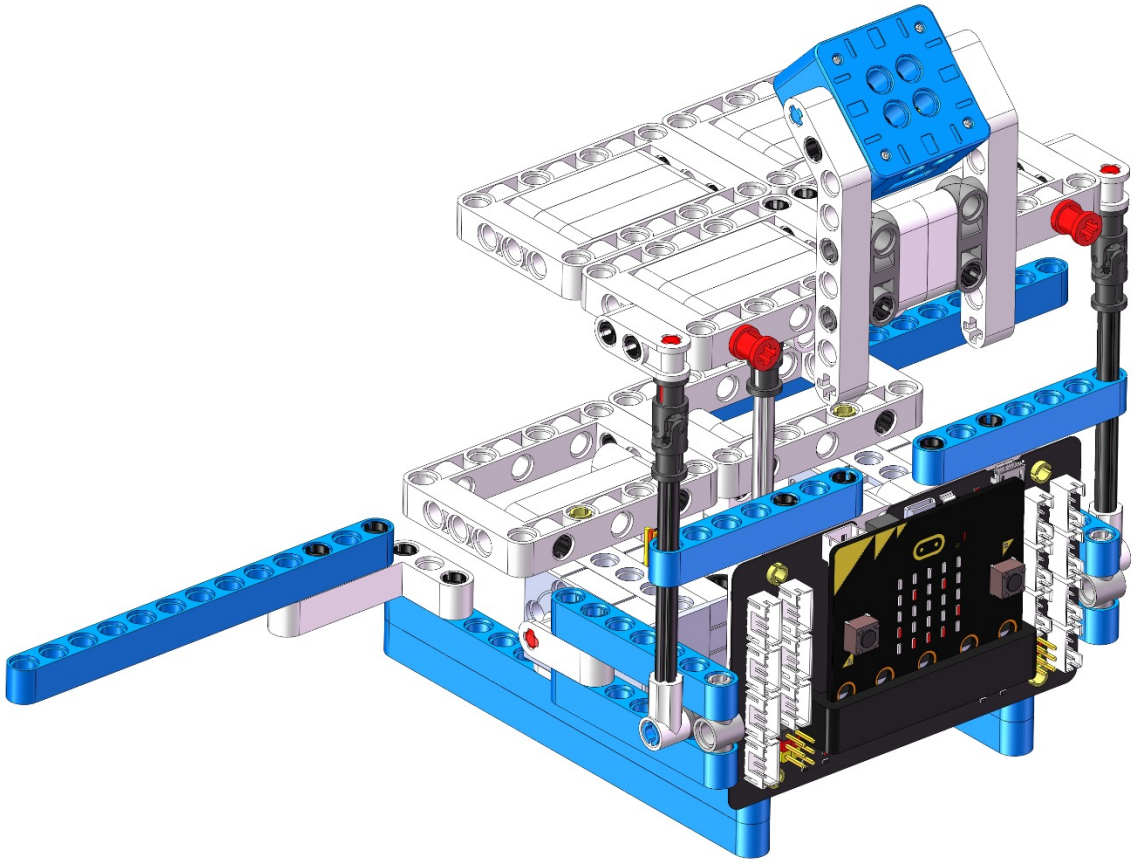

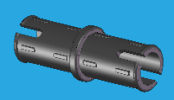

×2

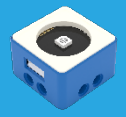
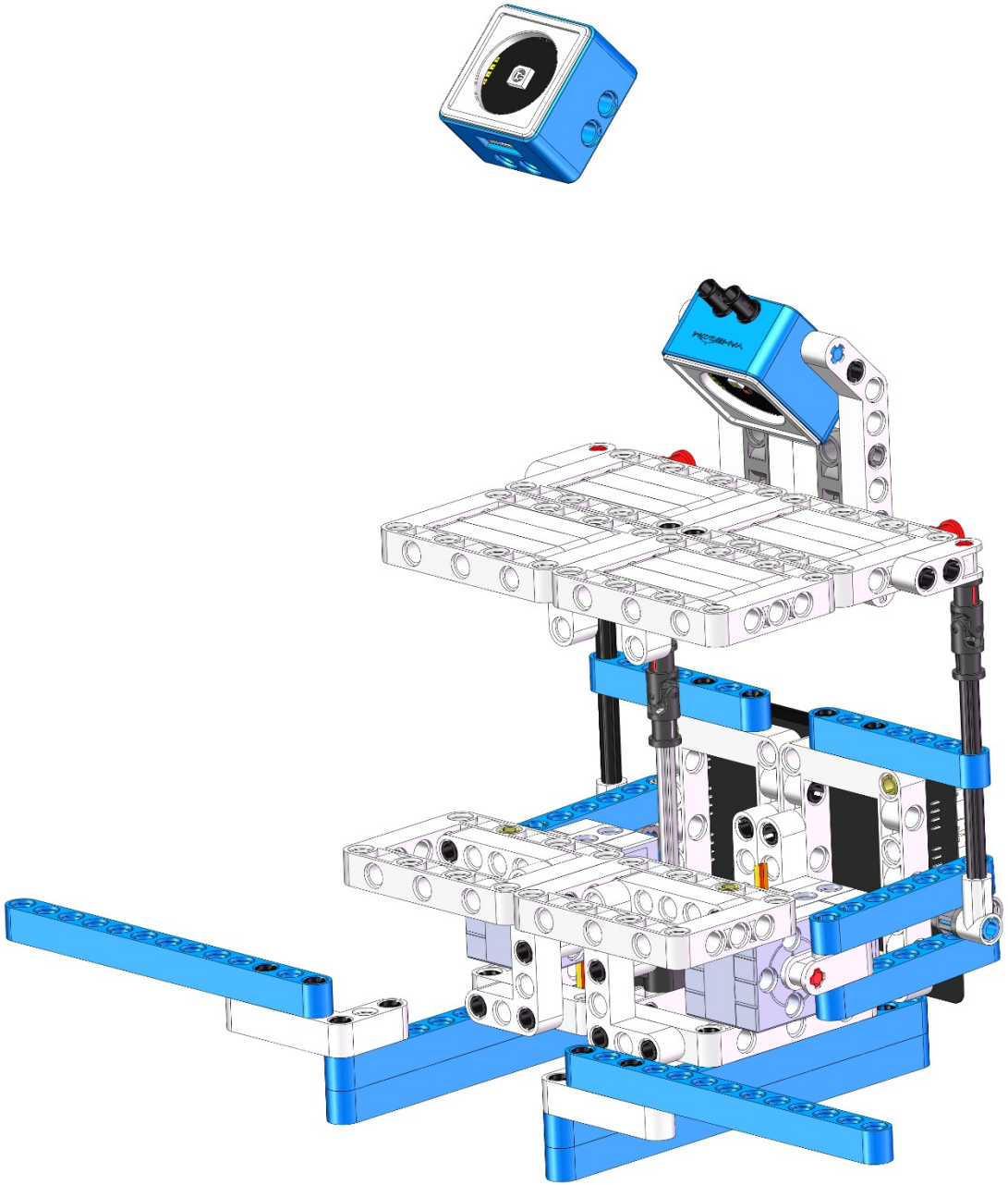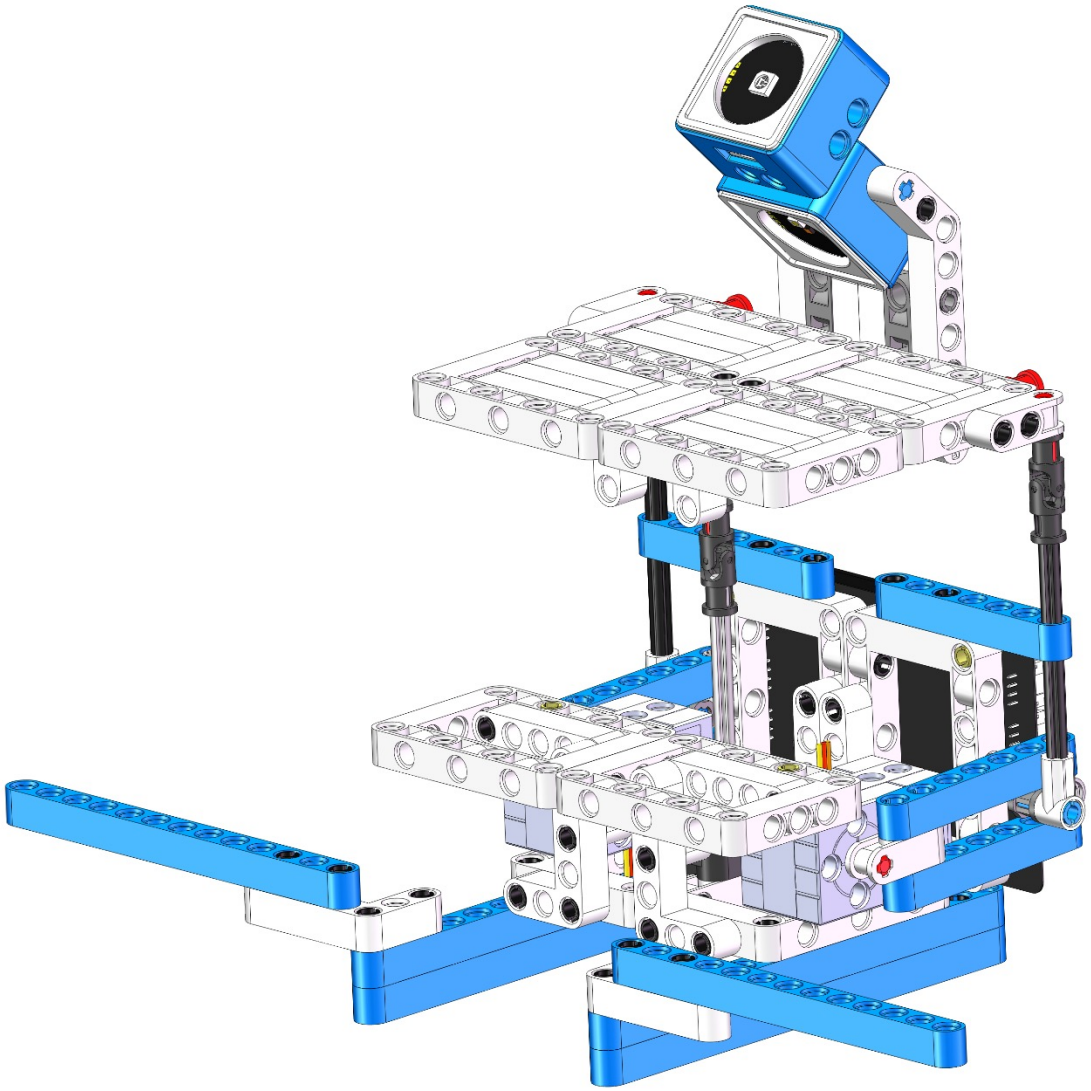
×1