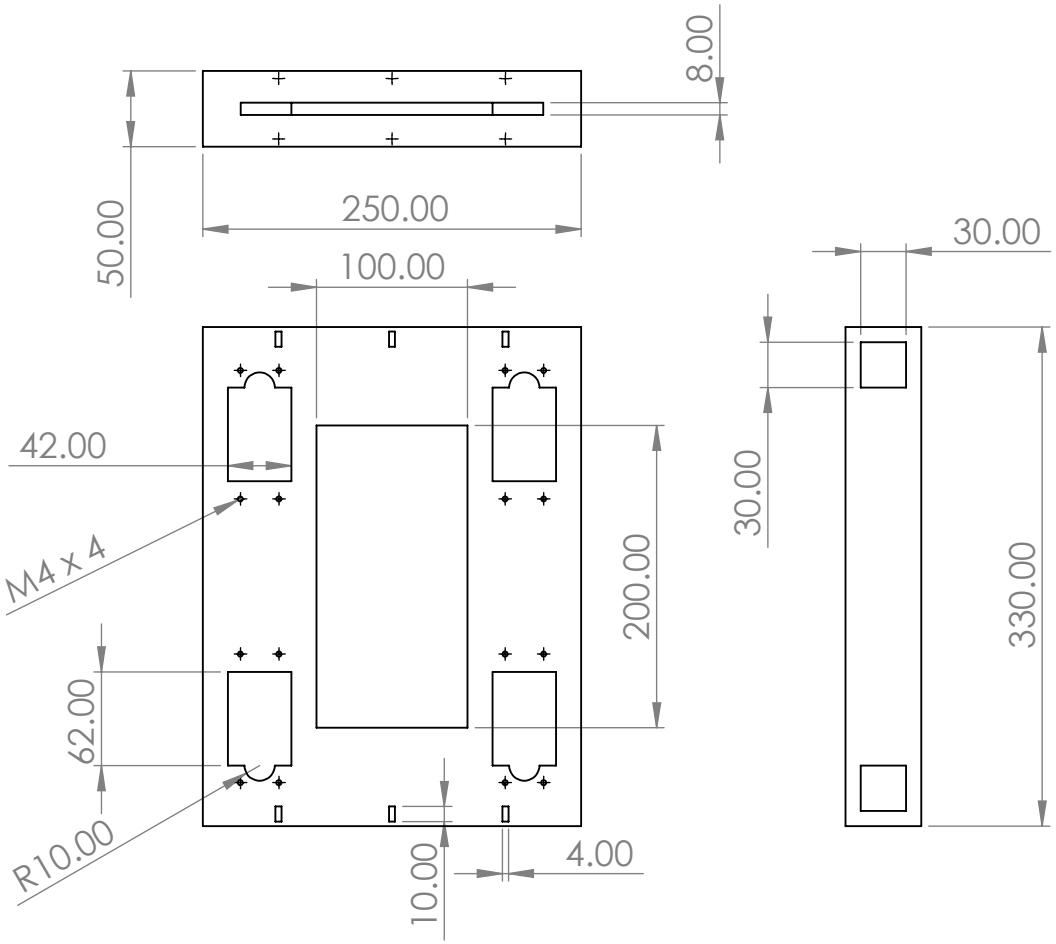

SI NO SE INDICA LO CONTRARIO: LAS COTAS SE EXPRESAN EN MM ACABADO SUPERFICIAL: TOLERANCIAS: LINEAL: ANGULAR:	ACABADO:			REBARBAR Y ROMPER ARISTAS VIVAS	NO CAMBIE LA ESCALA	REVISIÓN
	NOMBRE	FIRMA	FECHA		TÍTULO: Carrier/tool center	
DIBUJ.	ICS 163023		20/03/22			
VERIF.	FFVP 163408		7/4/22			
APROB.						
FABR.						
CALID.				MATERIAL:	N.º DE DIBUJO Carrier	A4
				PESO:	ESCALA:1:5	HOJA 1 DE 1

Producto SOLIDWORKS Educational. Solo para uso en la enseñanza.