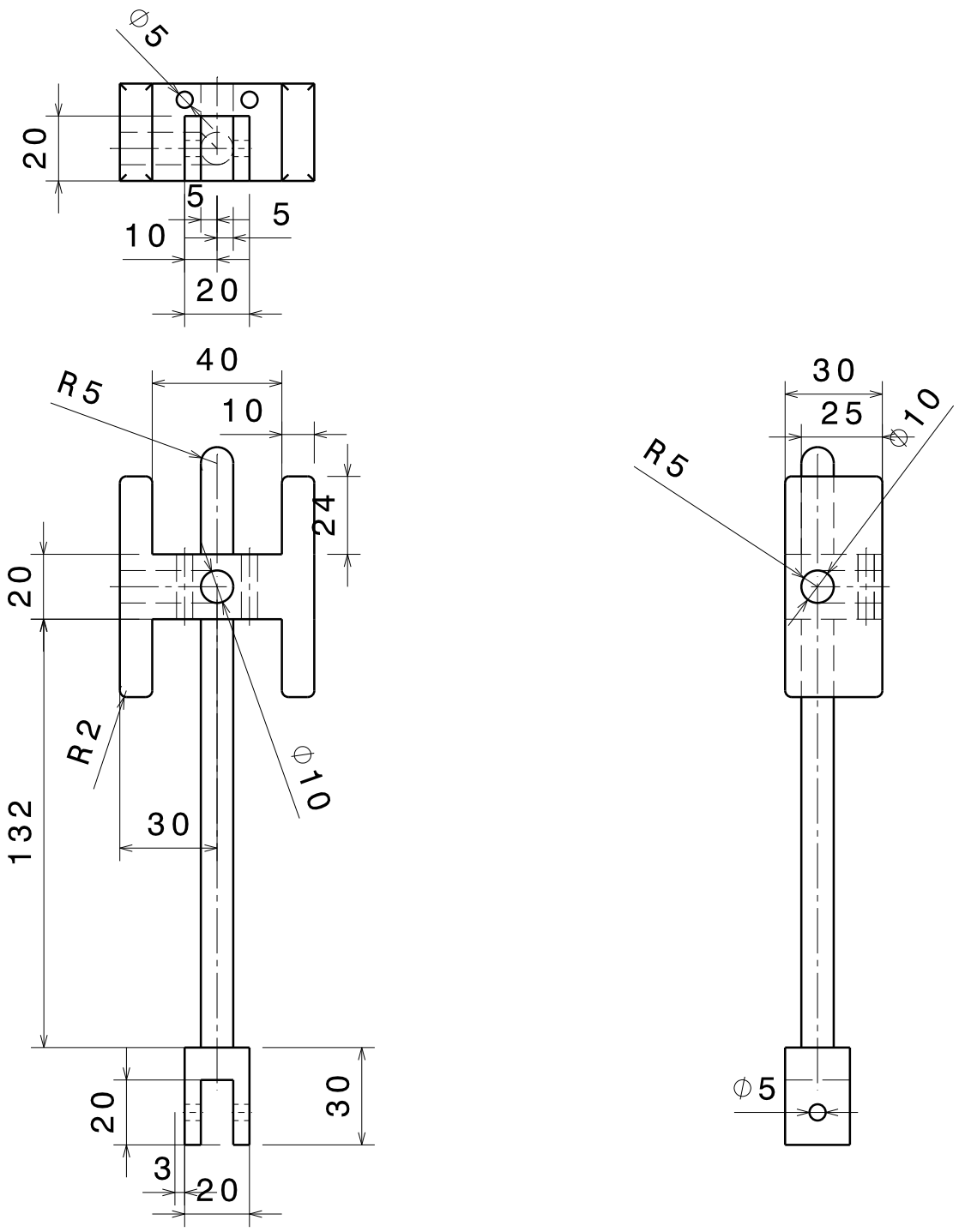

P2	4	INJECTEUR		
REP	NB	DESIGNATION	MATIERE	OBSERVATION
Echelle: 1:2		ENTRE D'AIRE	Farhat Mustapha	
			07/12/2021	
A4		S9 MOTORS		