délice	**Cahier des charges**	Code:	Indice: 00
		Emission:	Page: 1/1

Contexte/problématique

Système d'extraction et renouvèlement d'air automatiser au niveau de cuisine Granulé

Description générale du projet/objectifs

Système d'extraction et renouvèlement d'air automatiser au niveau de cuisine Granulé pour éviter le risque causé par la température élevée sur les équipements.

Spécifications techniques

3 Extracteurs

Dimensions et volume du local cuisine granulé

* Volume du cuisine granulé:

Local granulé blanc:	Hauteur = 10,3 m Longueur = 9,3 m Largeur = 5,95 m Volume = 10,3*9,3*5,95 = 567 m³
Local broyage:	Hauteur = 10,3 m Longueur = 6 m Largeur = 5,96 m Volume = 10,3*6*5,95 = 367,7 m³
Local Mixage:	Hauteur = 10,3 m Longueur = 6 m Largeur = 5,97 m Volume = 10,3*6*5,95 = 367,7 m³

Température au niveau du local cuisine granulé = 41°C

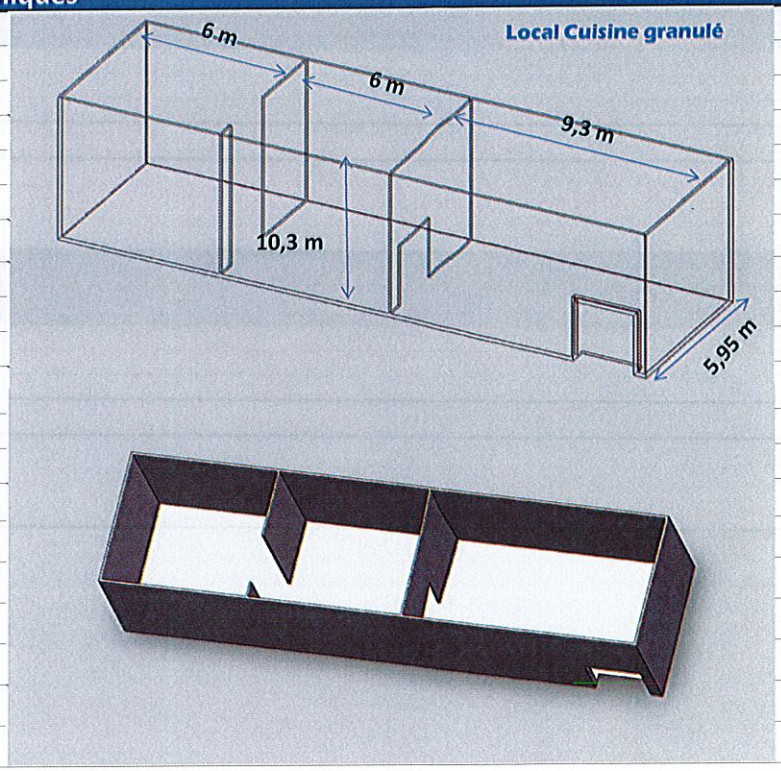

chef projet

Responsable T.N