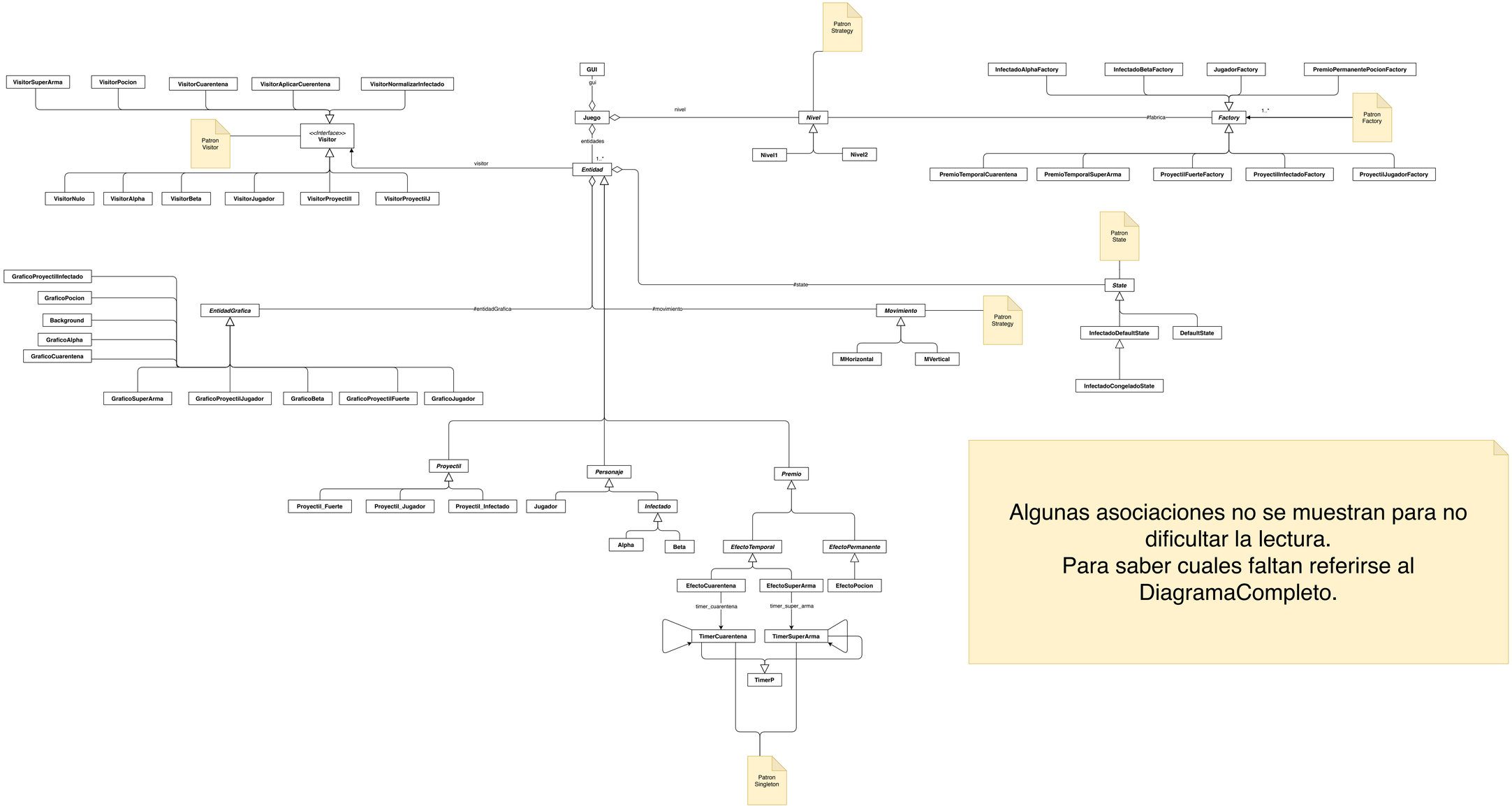

Algunas asociaciones no se muestran para no dificultar la lectura.
Para saber cuales faltan referirse al DiagramaCompleto.