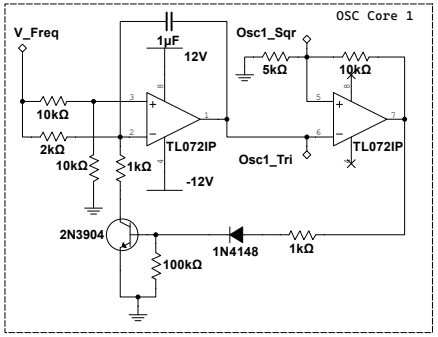
OSC Core 1
V_Freq
1µF
12V
Osc1_Sqr
5kΩ
10kΩ
10kΩ
2kΩ
10kΩ
1kΩ
TL072IP
-12V
Osc1_Tri
TL072IP
2N3904
100kΩ
1N4148
1kΩ

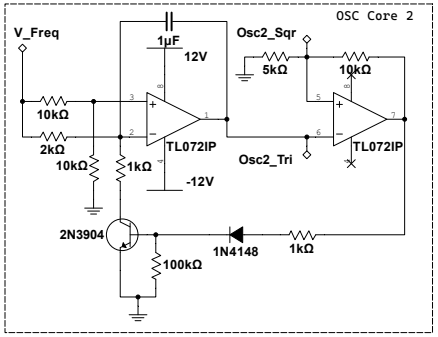
OSC Core 2
V_Freq
1µF
12V
Osc2_Sqr
5kΩ
10kΩ
10kΩ
2kΩ
10kΩ
1kΩ
TL072IP
-12V
Osc2_Tri
TL072IP
2N3904
100kΩ
1N4148
1kΩ

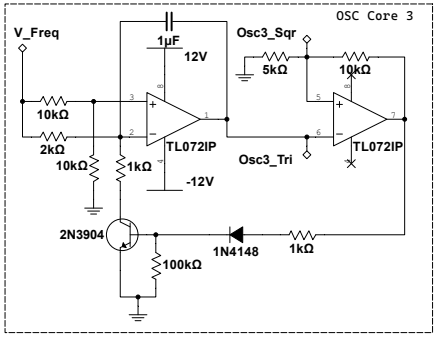
OSC Core 3
V_Freq
1µF
12V
Osc3_Sqr
5kΩ
10kΩ
10kΩ
2kΩ
10kΩ
1kΩ
TL072IP
-12V
Osc3_Tri
TL072IP
2N3904
100kΩ
1N4148
1kΩ

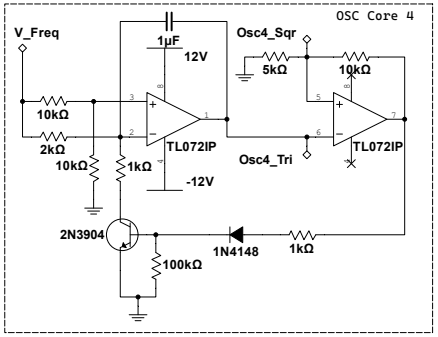
OSC Core 4
V_Freq
1µF
12V
Osc4_Sqr
5kΩ
10kΩ
10kΩ
2kΩ
10kΩ
1kΩ
TL072IP
-12V
Osc4_Tri
TL072IP
2N3904
100kΩ
1N4148
1kΩ

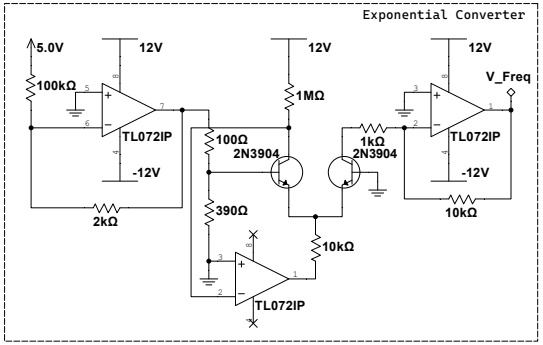
Exponential Converter
5.0V
12V
100kΩ
TL072IP
-12V
2kΩ
12V
1MΩ
100Ω
2N3904
390Ω
TL072IP
10kΩ
12V
V_Freq
1kΩ
2N3904
TL072IP
-12V
10kΩ