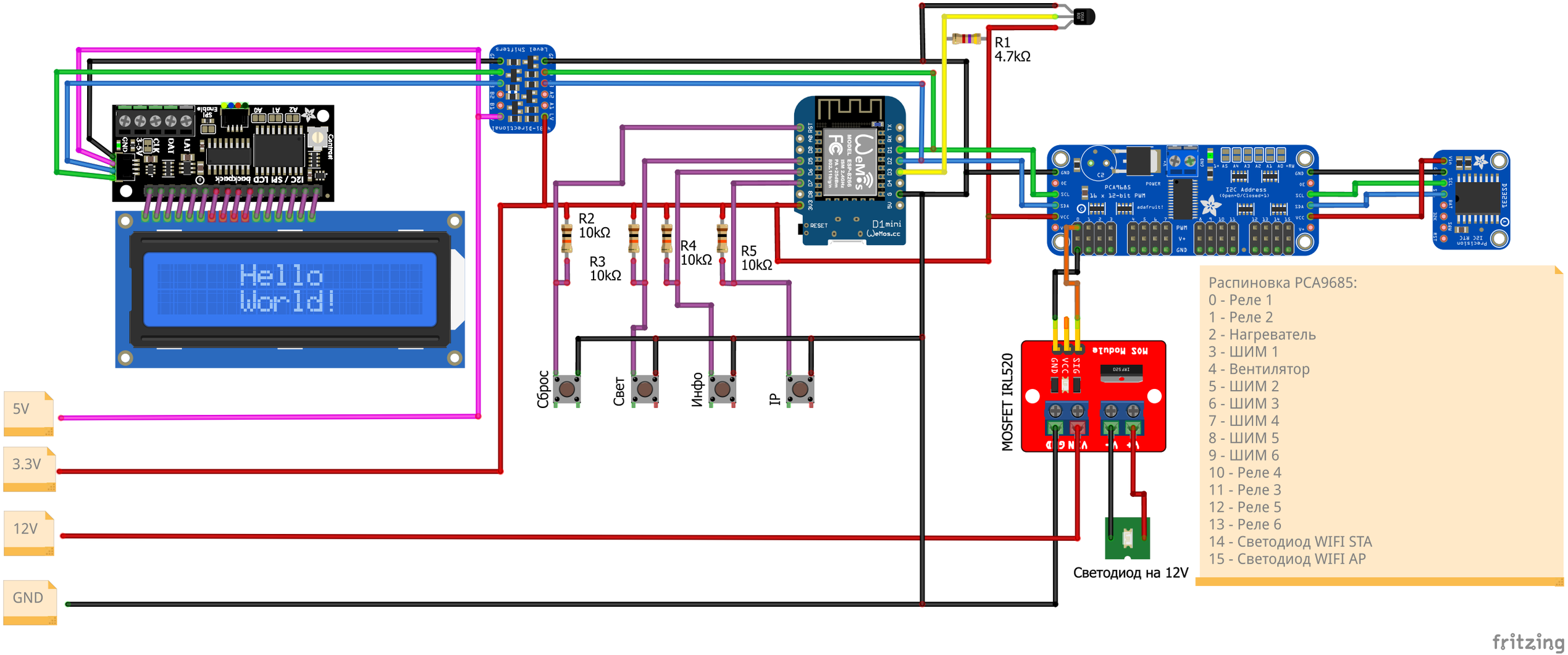
R1
4.7kΩ
R2
10kΩ
R3
10kΩ
R4
10kΩ
R5
10kΩ
Сброс
Свет
Инфо
IP
MOSFET IRL520
Светодиод на 12V
5V
3.3V
12V
GND
Hello
World!
Распиновка PCA9685:
0 - Реле 1
1 - Реле 2
2 - Нагреватель
3 - ШИМ 1
4 - Вентилятор
5 - ШИМ 2
6 - ШИМ 3
7 - ШИМ 4
8 - ШИМ 5
9 - ШИМ 6
10 - Реле 4
11 - Реле 3
12 - Реле 5
13 - Реле 6
14 - Светодиод WIFI STA
15 - Светодиод WIFI AP
fritzing