## Dirección del módulo

Dirección IP 192.168.1.6
Máscara de subred: 255.255.255.0
Pasarela predeterminada 192.168.0.0

## Conexión1 (Cliente)

Propiedades locales(Cliente)
TSAP 20.00
Propiedades remotas(Servidor)
Dirección IP192.168.1.7
TSAP 20.00

Transferencia de datos (lectura: local<-remoto; escritura: local->remoto)

| ID | Operación | Longitud (bytes) | Dirección (local) | Dirección (remota) |
|---|---|---|---|---|
| 1 | Leer | 1 | VB1 | VB1 |
| 2 | Escribir | 1 | VB2 | VB2 |

# ARRANQUE DEL MOTOR

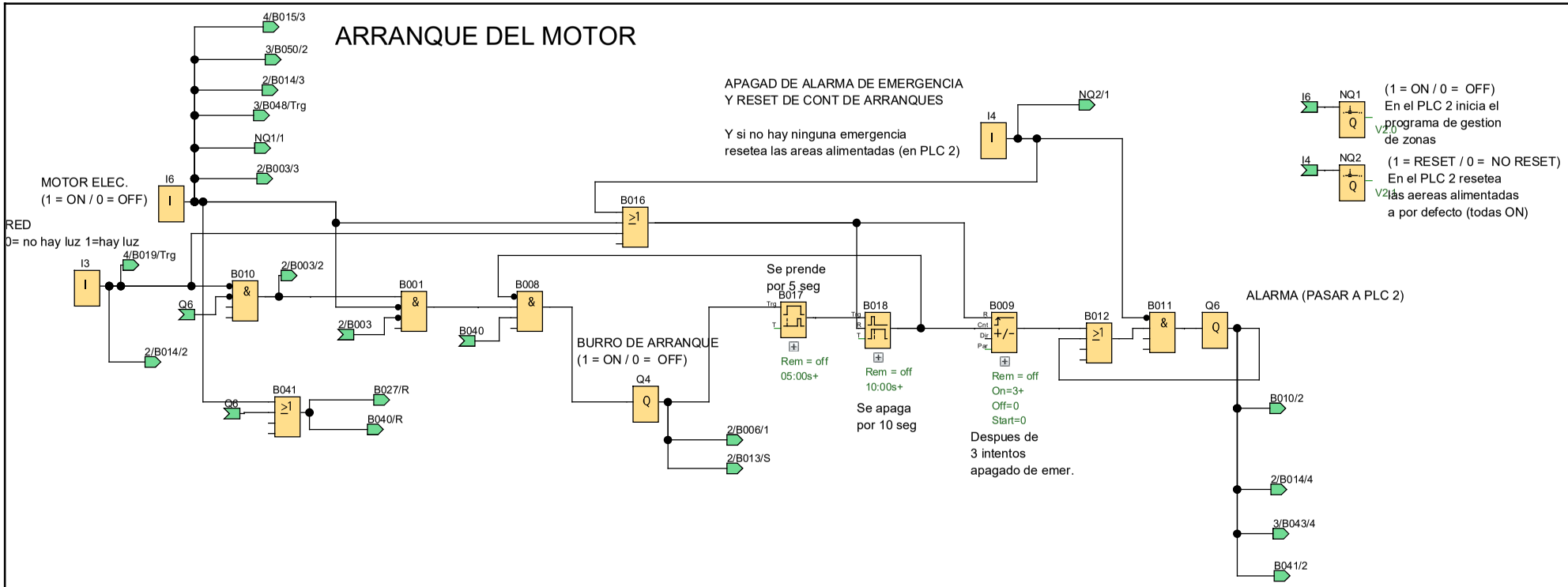


# BOTON Y PALANCA DE ARRANQUE

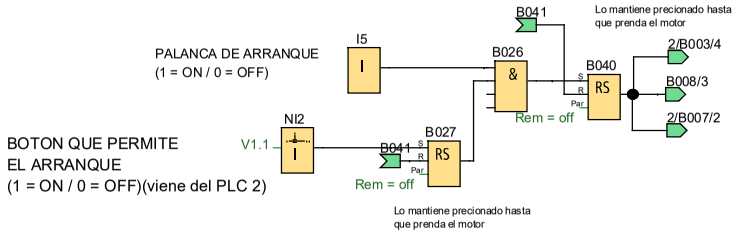


| | | | | | | |
|---|---|---|---|---|---|---|
| Autor: | Equipo | | Proyecto: | | Cliente: | |
| Comprobado: | | | Instalación: | | N° diagrama: | |
| Fecha de creación/modificación: | 5/04/23 16:09/9/11/23 12:31 | | archivo: | Esquema eléctrico del primer PLC mostrar la temp de 0 | Página: | 2 / 11 |

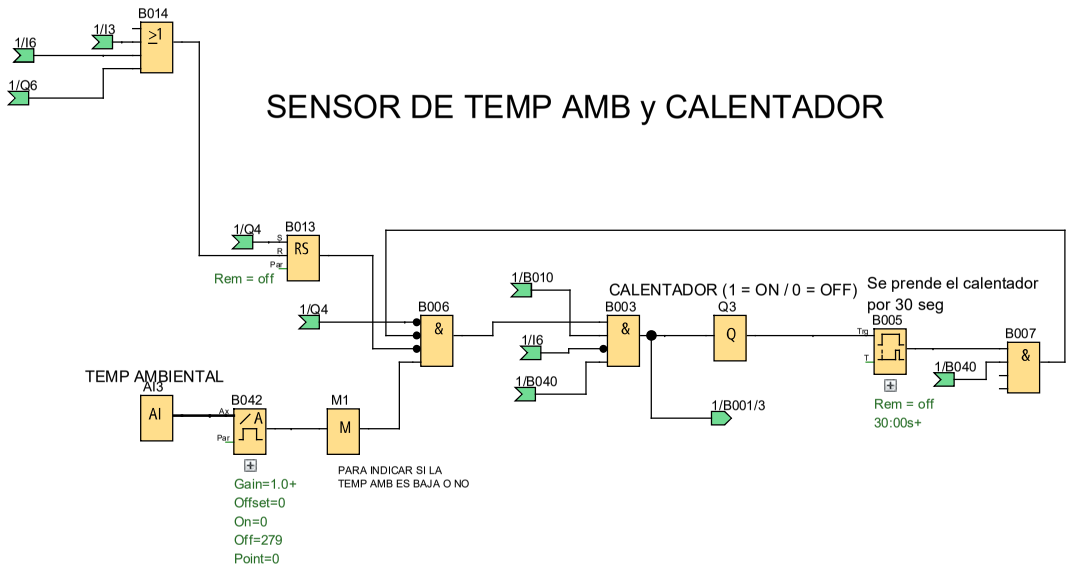


B042
en la salida del amp del LM35 =
110 mV por grado / max 8,92 V (en 80°c)

en el PLC =
si 1000 -> 10V
1 -> 10 mV

se activa a 20 se desactiva a 25
20°C -> aprox 2,24V -> 224
25 °C -> aprox 2,79V -> 279

| | | | | | | |
|---|---|---|---|---|---|---|
| Autor: | Equipo | | Proyecto: | | Cliente: | |
| Comprobado: | | | Instalación: | | N° diagrama: | |
| Fecha de creación/modificación: | 5/04/23 16:09/9/11/23 12:31 | | archivo: | Esquema eléctrico del primer PLC mostrar la temp de 0 | Página: | 3 / 11 |

# BULBO DE TEMP

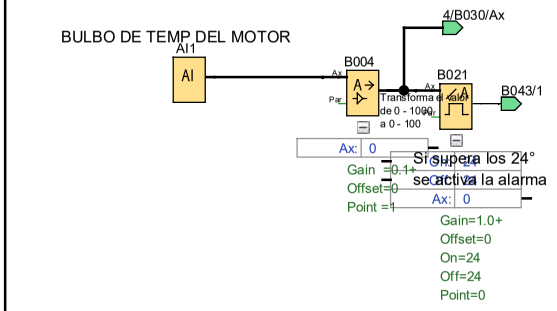


# PANTALLA DE ALARMA

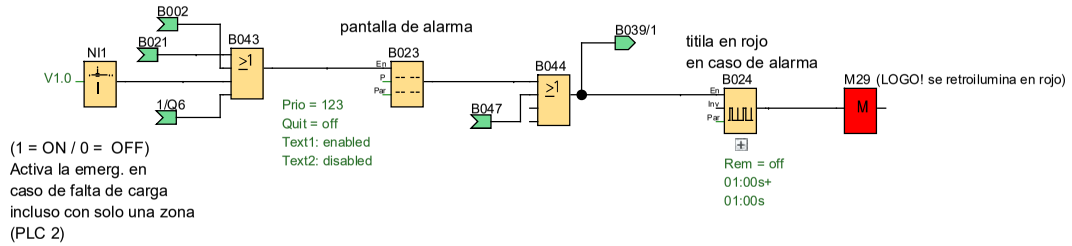


# BULBO DE PRESION DE ACEITE

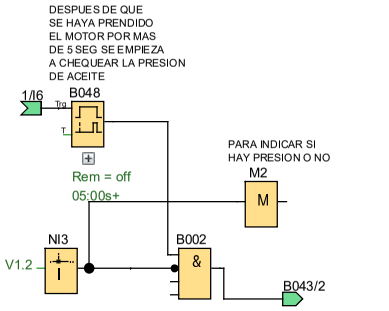


# NIVEL DE COMBUSTIBLE

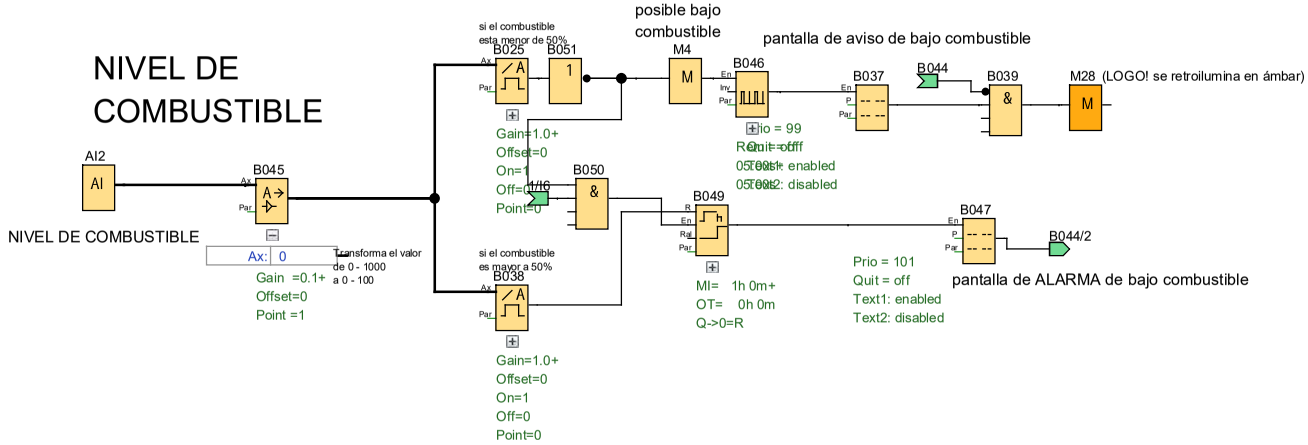


| | | | | | | |
|---|---|---|---|---|---|---|
| Autor: | Equipo | | Proyecto: | | Cliente: | |
| Comprobado: | | | Instalación: | | N° diagrama: | |
| Fecha de creación/modificación: | 5/04/23 16:09/9/11/23 12:31 | | archivo: | Esquema eléctrico del primer PLC mostrar la temp de 0 | Página: | 4 / 11 |

# ALIMENTACION DEL HANGAR CON EL MOTOR

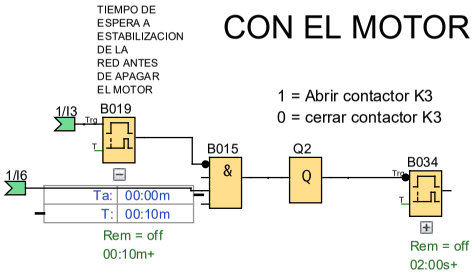


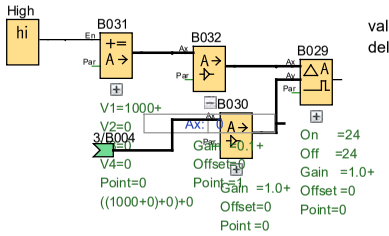


valor invertido de entrada del bulbo de temperatura

remplazar B021 con B029 de ser necesario

# PANTALLA DEL PLC

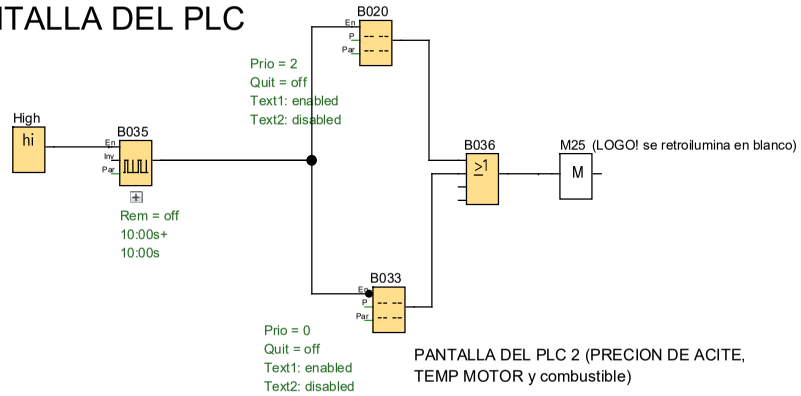


| | | | | | | |
|---|---|---|---|---|---|---|
| Autor: | Equipo | | Proyecto: | | Cliente: | |
| Comprobado: | | | Instalación: | | N° diagrama: | |
| Fecha de creación/modificación: | 5/04/23 16:09/9/11/23 12:31 | | archivo: | Esquema eléctrico del primer PLC mostrar la temp de 0 | Página: | 5 / 11 |

| Número de bloque (tipo) | Parámetro |
|---|---|
| AI1(Entrada analógica) :<br>BULBO DE TEMP DEL MOTOR | |
| AI2(Entrada analógica) :<br>NIVEL DE COMBUSTIBLE | |
| AI3(Entrada analógica) :<br>TEMP AMBIENTAL | |
| B004(Amplificador analógico) :<br>Transforma el valor<br>de 0 - 1000<br>a 0 - 100 | Gain =0.1+<br>Offset=0<br>Point =1 |
| B005(Retardo a la conexión) :<br>Se prende el calentador<br>por 30 seg | Rem = off<br>30:00s+ |
| B009(Contador adelante/atrás) :<br>Despues de<br>3 intentos<br>apagado de emer. | Rem = off<br>On=3+<br>Off=0<br>Start=0 |
| B013(Relé autoenclavador) : | Rem = off |
| B017(Retardo a la conexión) :<br>Se prende<br>por 5 seg | Rem = off<br>05:00s+ |
| B018(Retardo a la desconexión) :<br>Se apaga<br>por 10 seg | Rem = off<br>10:00s+ |
| B019(Retardo a la conexión) :<br>TIEMPO DE<br>ESPERA A<br>ESTABILIZACION<br>DE LA<br>RED ANTES<br>DE APAGAR<br>EL MOTOR | Rem = off<br>00:10m+ |

| Número de bloque (tipo) | Parámetro |
|---|---|
| B020(Texto de aviso) :<br>PANTALLA DEL PLC 1 (PRECION DE ACITE,<br>TEMP MOTOR y TEMP. AMB.) | Prio = 2<br>Quit = off<br>Text1: enabled<br>Text2: disabled |

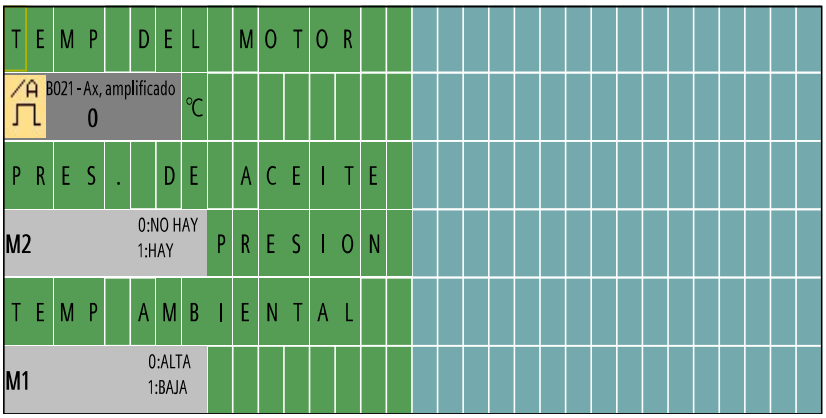


-->

Configuración del ticker
- CBC
- Line1: N
- Line2: N
- Line3: N
- Line4: N
- Line5: N
- Line6: N

Destino de aviso
- Display de LOGO!

Line2.1 B021-Ax
Line2.8 ℃
Line4.1 IOStatus: M2;Off="NO HAY";On="HAY"
Line6.1 IOStatus: M1;Off="ALTA";On="BAJA"

| | |
|---|---|
| B021(Conmutador analógico de valor umbral) :<br>Si supera los 24°<br>se activa la alarma | Gain=1.0+<br>Offset=0<br>On=24<br>Off=24<br>Point=0 |
| B023(Texto de aviso) :<br>pantalla de alarma | Prio = 123<br>Quit = off<br>Text1: enabled<br>Text2: disabled |

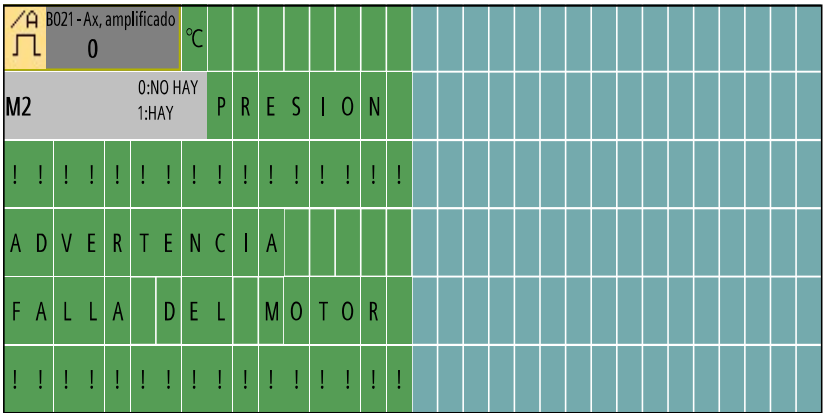


-->

Configuración del ticker
- CBC
- Line1: N
- Line2: N
- Line3: N
- Line4: N
- Line5: N
- Line6: N

Destino de aviso
- Display de LOGO!

Line1.1 B021-Ax
Line1.8 ℃
Line2.1 IOStatus: M2;Off="NO HAY";On="HAY"

| | |
|---|---|
| B024(Generador de impulsos asíncrono) :<br>titila en rojo<br>en caso de alarma | Rem = off<br>01:00s+<br>01:00s |
| B025(Conmutador analógico de valor umbral) :<br>si el combustible<br>esta menor de 50% | Gain=1.0+<br>Offset=0<br>On=1<br>Off=0<br>Point=0 |

| Número de bloque (tipo) | Parámetro |
|---|---|
| B027(Relé autoenclavador) :<br>Lo mantiene precionado hasta<br>que prenda el motor | Rem = off |
| B029(Comparador analógico) : | On =24<br>Off =24<br>Gain =1.0+<br>Offset =0<br>Point=0 |
| B030(Amplificador analógico) : | Gain =1.0+<br>Offset=0<br>Point =0 |
| B031(Instrucción aritmética) : | V1=1000+<br>V2=0<br>V3=0<br>V4=0<br>Point=0<br>((1000+0)+0)+0 |
| B032(Amplificador analógico) : | Gain =0.1+<br>Offset=0<br>Point =1 |
| B033(Texto de aviso) :<br>PANTALLA DEL PLC 2 (PRECION DE ACITE,<br>TEMP MOTOR y combustible) | Prio = 0<br>Quit = off<br>Text1: enabled<br>Text2: disabled |

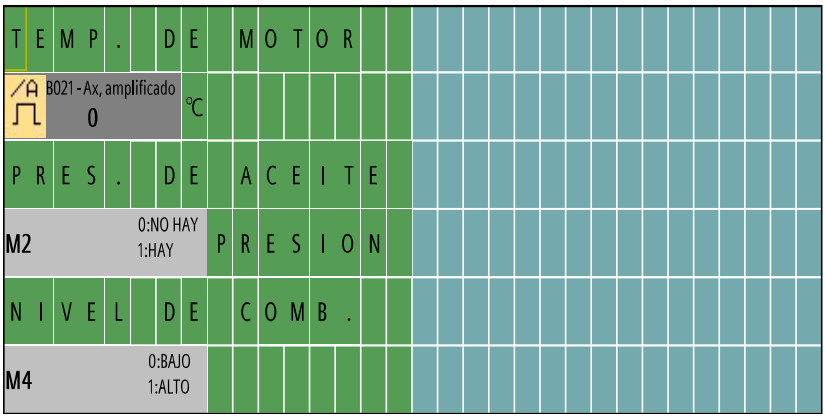


--> Configuración del ticker
- CBC
- Line1: N
- Line2: N
- Line3: N
- Line4: N
- Line5: N
- Line6: N

Destino de aviso
- Display de LOGO!

Line2.1 B021-Ax
Line2.8 ℃
Line4.1 IOStatus: M2;Off="NO HAY";On="HAY"
Line6.1 IOStatus: M4;Off="BAJO";On="ALTO"

| | |
|---|---|
| B034(Retardo a la conexión) : | Rem = off<br>02:00s+ |
| B035(Generador de impulsos asíncrono) : | Rem = off<br>10:00s+<br>10:00s |

| Número de bloque (tipo) | Parámetro |
|---|---|
| B037(Texto de aviso) :<br>pantalla de aviso de bajo combustible<br><br> 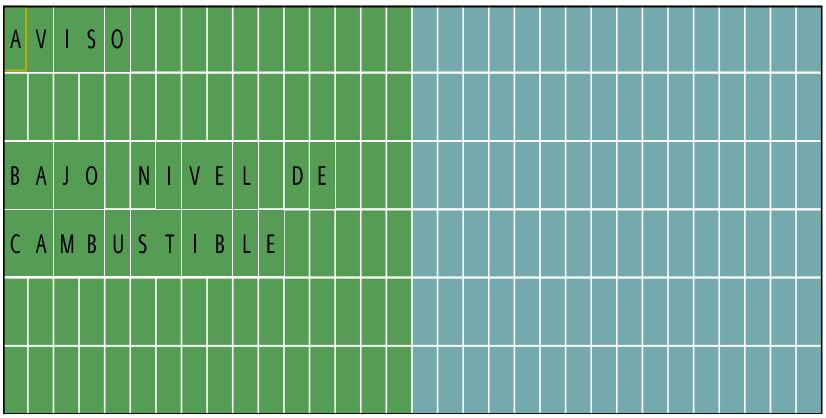 <br> | Prio = 99<br>Quit = off<br>Text1: enabled<br>Text2: disabled<br><br>--> Configuración del ticker<br>- CBC<br>- Line1: N<br>- Line2: N<br>- Line3: N<br>- Line4: N<br>- Line5: N<br>- Line6: N<br>Destino de aviso<br>- Display de LOGO! |
| B038(Conmutador analógico de valor umbral) :<br>si el combustible<br>es mayor a 50% | Gain=1.0+<br>Offset=0<br>On=1<br>Off=0<br>Point=0 |
| B040(Relé autoenclavador) :<br>Lo mantiene precionado hasta<br>que prenda el motor | Rem = off |
| B042(Conmutador analógico de valor umbral) :<br>B042<br>en la salida del amp del LM35 =<br>110 mV por grado / max 8,92 V (en 80°c)<br>en el PLC =<br>si 1000 -> 10V<br>1 -> 10 mV<br>se activa a 20 se desactiva a 25<br>20°C -> aprox 2,24V -> 224<br>25 °C -> aprox 2,79V -> 279 | Gain=1.0+<br>Offset=0<br>On=0<br>Off=279<br>Point=0 |
| B045(Amplificador analógico) :<br>Transforma el valor<br>de 0 - 1000<br>a 0 - 100 | Gain =0.1+<br>Offset=0<br>Point =1 |
| B046(Generador de impulsos asíncrono) : | Rem = off<br>05:00s+<br>05:00s |

| Número de bloque (tipo) | Parámetro |
|---|---|
| B047(Texto de aviso) :<br>pantalla de ALARMA de bajo combustible<br><br>!!ADVERTENCIA!!!<br>PODSIBLE NIVEL<br>DE COMBUSTIBLE<br>CRITICO<br><br>--> | Prio = 101<br>Quit = off<br>Text1: enabled<br>Text2: disabled<br><br>Configuración del ticker<br>- CBC<br>- Line1: N<br>- Line2: N<br>- Line3: N<br>- Line4: N<br>- Line5: N<br>- Line6: N<br>Destino de aviso<br>- Display de LOGO! |
| B048(Retardo a la conexión) :<br>DESPUES DE QUE<br>SE HAYA PRENDIDO<br>EL MOTOR POR MAS<br>DE 5 SEG SE EMPIEZA<br>A CHEQUEAR LA PRESION<br>DE ACEITE | Rem = off<br>05:00s+ |
| B049(Contador de horas de funcionamiento) : | MI= 1h 0m+<br>OT= 0h 0m<br>Q->0=R |
| I3(Entrada) :<br>RED<br>0= no hay luz 1=hay luz | |
| I4(Entrada) :<br>APAGAD DE ALARMA DE EMERGENCIA<br>Y RESET DE CONT DE ARRANQUES<br>Y si no hay ninguna emergencia<br>resetea las areas alimentadas (en PLC 2) | |
| I5(Entrada) :<br>PALANCA DE ARRANQUE<br>(1 = ON / 0 = OFF) | |
| I6(Entrada) :<br>MOTOR ELEC.<br>(1 = ON / 0 = OFF) | |
| M1(Marca) :<br>PARA INDICAR SI LA<br>TEMP AMB ES BAJA O NO | |
| M2(Marca) :<br>PARA INDICAR SI<br>HAY PRESION O NO | |
| M4(Marca) :<br>posible bajo<br>combustible | |

| Número de bloque (tipo) | Parámetro |
|---|---|
| NI1(Entrada de red) :<br>(1 = ON / 0 = OFF)<br>Activa la emerg. en<br>caso de falta de carga<br>incluso con solo una zona<br>(PLC 2) | V1.0 |
| NI2(Entrada de red) :<br>BOTON QUE PERMITE<br>EL ARRANQUE<br>(1 = ON / 0 = OFF)(viene del PLC 2) | V1.1 |
| NI3(Entrada de red) :<br>PRESION DE ACEITE DEL MOTOR<br>(DEL PLC 2)(1 = HAY PRESION / 0 = NO HAY) | V1.2 |
| NQ1(Salida de red) :<br>(1 = ON / 0 = OFF)<br>En el PLC 2 inicia el<br>programa de gestion<br>de zonas | V2.0 |
| NQ2(Salida de red) :<br>(1 = RESET / 0 = NO RESET)<br>En el PLC 2 resetea<br>las aereas alimentadas<br>a por defecto (todas ON) | V2.1 |
| Q2(Salida) :<br>1 = Abrir contactor K3<br>0 = cerrar contactor K3 | |
| Q3(Salida) :<br>CALENTADOR (1 = ON / 0 = OFF) | |
| Q4(Salida) :<br>BURRO DE ARRANQUE<br>(1 = ON / 0 = OFF) | |
| Q6(Salida) :<br>ALARMA (PASAR A PLC 2) | |