Dirección del módulo

Dirección IP 192.168.1.6
Máscara de subred: 255.255.255.0
Pasarela predeterminada 192.168.0.0

Conexión1 (Cliente)

Propiedades locales(Cliente)
TSAP 20.00
Propiedades remotas(Servidor)
Dirección IP192.168.1.7
TSAP 20.00

Transferencia de datos (lectura: local<-remoto; escritura: local->remoto)

ID	Operación	Longitud (bytes)	Dirección (local)	Dirección (remota)
1	Leer	1	VB1	VB1
2	Escribir	1	VB2	VB2

ARRANQUE DEL MOTOR

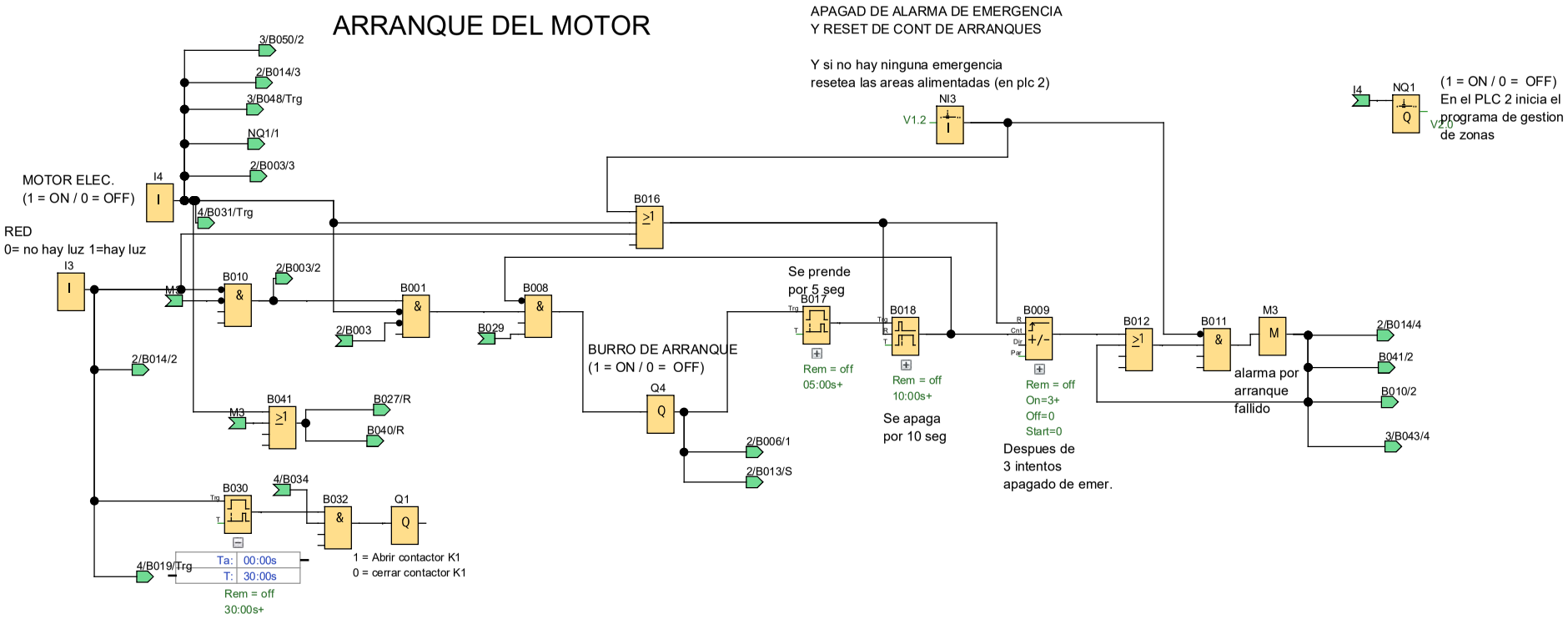

BOTON Y PALANCA DE ARRANQUE

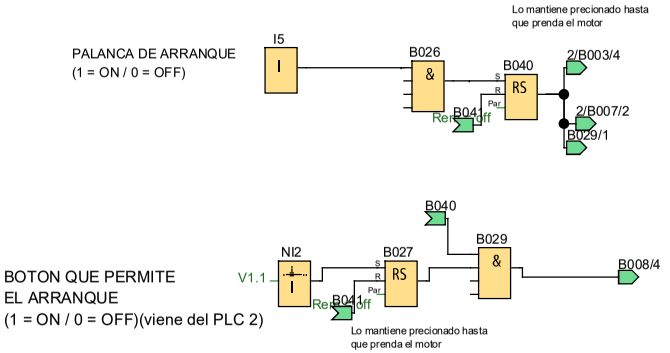

Autor:	Equipo		Proyecto:		Cliente:	
Comprobado:			Instalación:		N° diagrama:	
Fecha de creación/modificación:	5/04/23 16:09/13/11/23 14:45		archivo:	LOGO! 8.1 & 8.lsc	Página:	2 / 11

SENSOR DE TEMP AMB y CALENTADOR

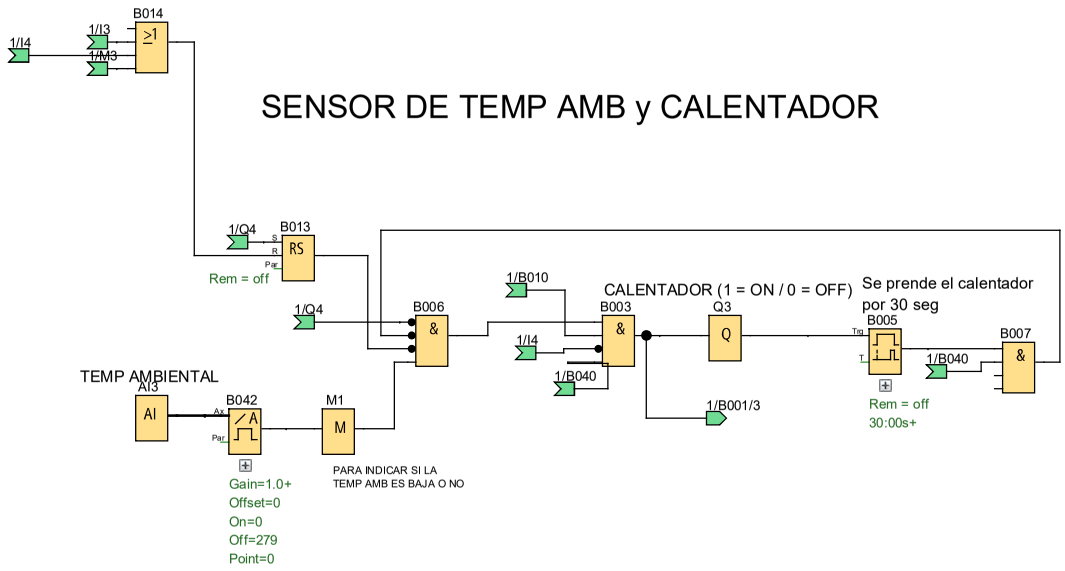

B042
en la salida del amp del LM35 =
110 mV por grado / max 8,92 V (en 80°c)

en el PLC =
si 1000 -> 10V
1 -> 10 mV

se activa a 20 se desactiva a 25
20°C -> aprox 2,24V -> 224
25 °C -> aprox 2,79V -> 279

Autor:	Equipo		Proyecto:		Cliente:	
Comprobado:			Instalación:		N° diagrama:	
Fecha de creación/modificación:	5/04/23 16:09/13/11/23 14:45		archivo:	LOGO! 8.1 & 8.lsc	Página:	3 / 11

BULBO DE TEMP

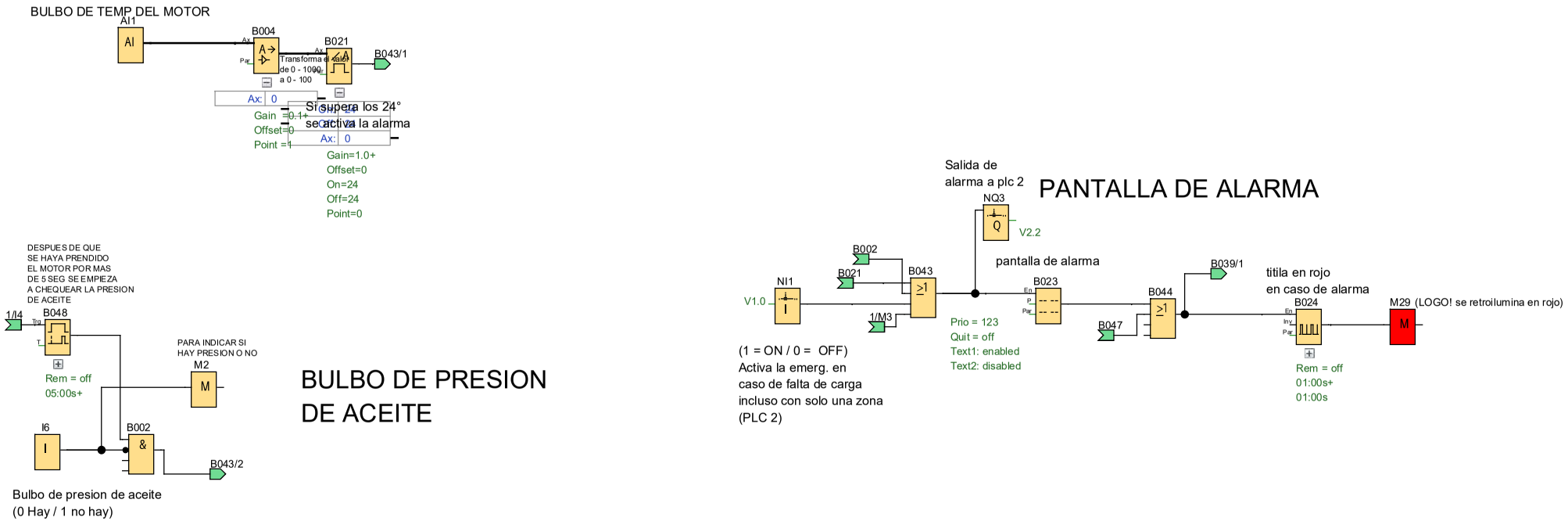

BULBO DE PRESION DE ACEITE

Autor:	Equipo		Proyecto:		Cliente:	
Comprobado:			Instalación:		N° diagrama:	
Fecha de creación/modificación:	5/04/23 16:09/13/11/23 14:45		archivo:	LOGO! 8.1 & 8.lsc	Página:	4 / 11

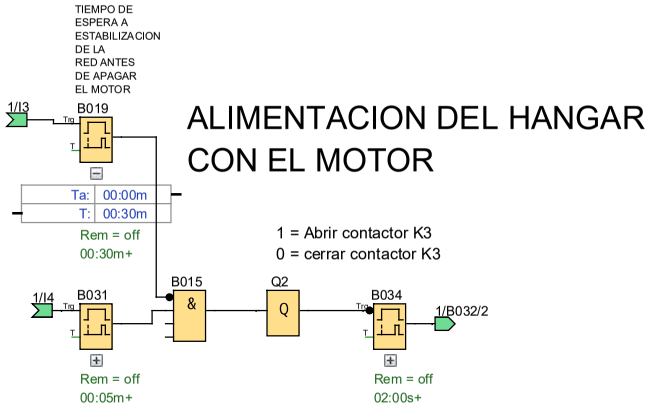

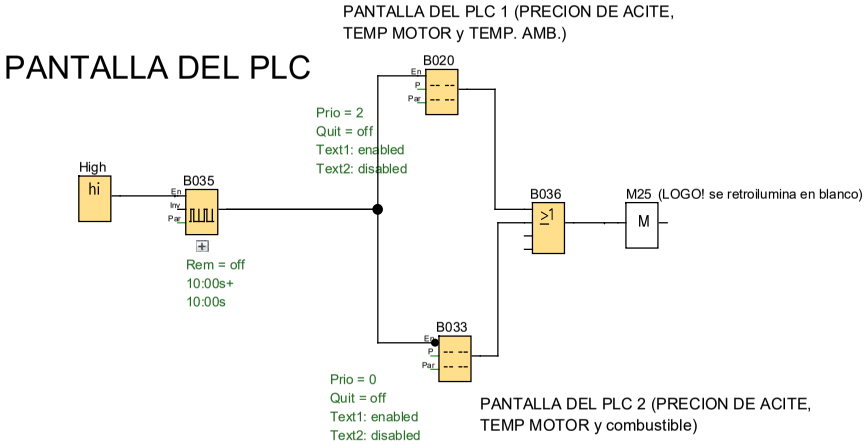

Autor:	Equipo		Proyecto:		Cliente:	
Comprobado:			Instalación:		N° diagrama:	
Fecha de creación/modificación:	5/04/23 16:09/13/11/23 14:45		archivo:	LOGO! 8.1 & 8.lsc	Página:	5 / 11

Número de bloque (tipo)	Parámetro
AI1(Entrada analógica) : BULBO DE TEMP DEL MOTOR	
AI2(Entrada analógica) : NIVEL DE COMBUSTIBLE	
AI3(Entrada analógica) : TEMP AMBIENTAL	
B004(Amplificador analógico) : Transforma el valor de 0 - 1000 a 0 - 100	Gain =0.1+ Offset=0 Point =1
B005(Retardo a la conexión) : Se prende el calentador por 30 seg	Rem = off 30:00s+
B009(Contador adelante/atrás) : Despues de 3 intentos apagado de emer.	Rem = off On=3+ Off=0 Start=0
B013(Relé autoenclavador) :	Rem = off
B017(Retardo a la conexión) : Se prende por 5 seg	Rem = off 05:00s+
B018(Retardo a la desconexión) : Se apaga por 10 seg	Rem = off 10:00s+
B019(Retardo a la conexión) : TIEMPO DE ESPERA A ESTABILIZACION DE LA RED ANTES DE APAGAR EL MOTOR	Rem = off 00:30m+

Número de bloque (tipo)	Parámetro
B020(Texto de aviso) : PANTALLA DEL PLC 1 (PRECION DE ACITE, TEMP MOTOR y TEMP. AMB.)	Prio = 2 Quit = off Text1: enabled Text2: disabled

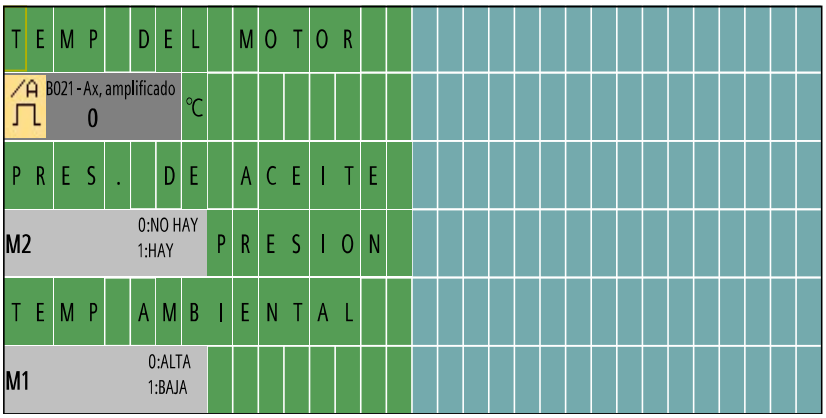

--> Configuración del ticker
- CBC
- Line1: N
- Line2: N
- Line3: N
- Line4: N
- Line5: N
- Line6: N

Destino de aviso
- Display de LOGO!

Line2.1 B021-Ax
Line2.8 ℃
Line4.1 IOStatus: M2;Off="NO HAY";On="HAY"
Line6.1 IOStatus: M1;Off="ALTA";On="BAJA"

B021(Conmutador analógico de valor umbral) : Si supera los 24° se activa la alarma	Gain=1.0+ Offset=0 On=24 Off=24 Point=0
B023(Texto de aviso) : pantalla de alarma	Prio = 123 Quit = off Text1: enabled Text2: disabled

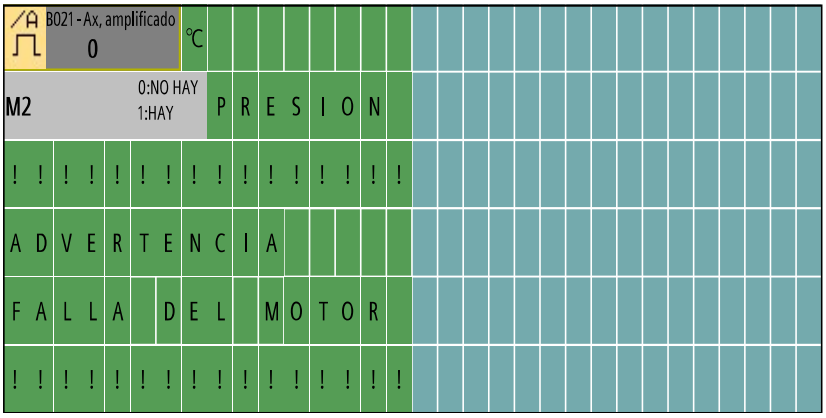

--> Configuración del ticker
- CBC
- Line1: N
- Line2: N
- Line3: N
- Line4: N
- Line5: N
- Line6: N

Destino de aviso
- Display de LOGO!

Line1.1 B021-Ax
Line1.8 ℃
Line2.1 IOStatus: M2;Off="NO HAY";On="HAY"

B024(Generador de impulsos asíncrono) : titila en rojo en caso de alarma	Rem = off 01:00s+ 01:00s
B025(Conmutador analógico de valor umbral) : si el combustible esta menor de 50%	Gain=1.0+ Offset=0 On=1 Off=0 Point=0

Número de bloque (tipo)	Parámetro
B027(Relé autoenclavador) : Lo mantiene precionado hasta que prenda el motor	Rem = off
B030(Retardo a la conexión) :	Rem = off 30:00s+
B031(Retardo a la conexión) :	Rem = off 00:05m+
B033(Texto de aviso) : PANTALLA DEL PLC 2 (PRECION DE ACITE, TEMP MOTOR y combustible)	Prio = 0 Quit = off Text1: enabled Text2: disabled

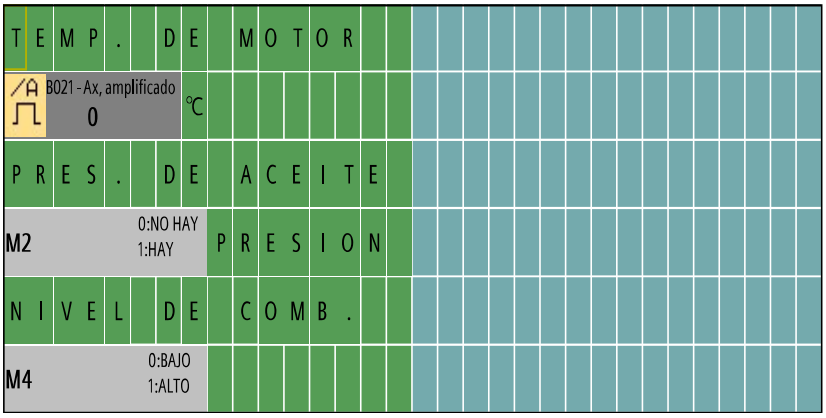

-->

Configuración del ticker
- CBC
- Line1: N
- Line2: N
- Line3: N
- Line4: N
- Line5: N
- Line6: N

Destino de aviso
- Display de LOGO!

Line2.1 B021-Ax
Line2.8 ℃
Line4.1 IOStatus: M2;Off="NO HAY";On="HAY"
Line6.1 IOStatus: M4;Off="BAJO";On="ALTO"

B034(Retardo a la conexión) :	Rem = off 02:00s+
B035(Generador de impulsos asíncrono) :	Rem = off 10:00s+ 10:00s
B037(Texto de aviso) : pantalla de aviso de bajo combustible	Prio = 99 Quit = off Text1: enabled Text2: disabled

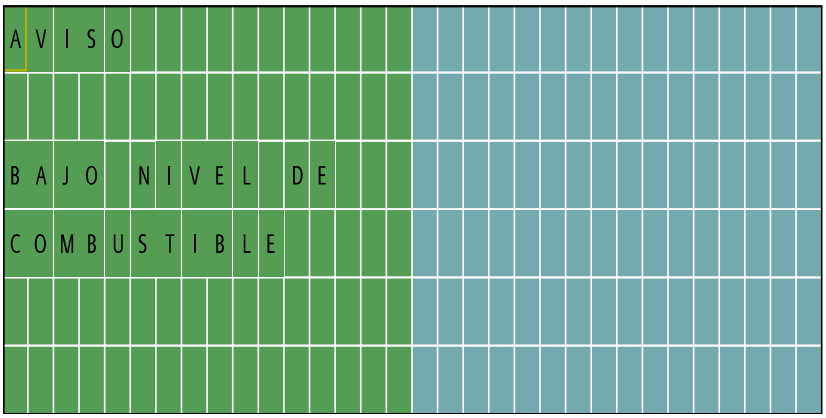

-->

Configuración del ticker
- CBC
- Line1: N
- Line2: N
- Line3: N
- Line4: N
- Line5: N
- Line6: N

Destino de aviso
- Display de LOGO!

Número de bloque (tipo)	Parámetro
B038(Conmutador analógico de valor umbral) : si el combustible es mayor a 50%	Gain=1.0+ Offset=0 On=1 Off=0 Point=0
B040(Relé autoenclavador) : Lo mantiene precionado hasta que prenda el motor	Rem = off
B042(Conmutador analógico de valor umbral) : B042 en la salida del amp del LM35 = 110 mV por grado / max 8,92 V (en 80°c) en el PLC = si 1000 -> 10V 1 -> 10 mV se activa a 20 se desactiva a 25 20°C -> aprox 2,24V -> 224 25 °C -> aprox 2,79V -> 279	Gain=1.0+ Offset=0 On=0 Off=279 Point=0
B045(Amplificador analógico) : Transforma el valor de 0 - 1000 a 0 - 100	Gain =0.1+ Offset=0 Point =1
B046(Generador de impulsos asíncrono) :	Rem = off 05:00s+ 05:00s
B047(Texto de aviso) : pantalla de ALARMA de bajo combustible	Prio = 101 Quit = off Text1: enabled Text2: disabled

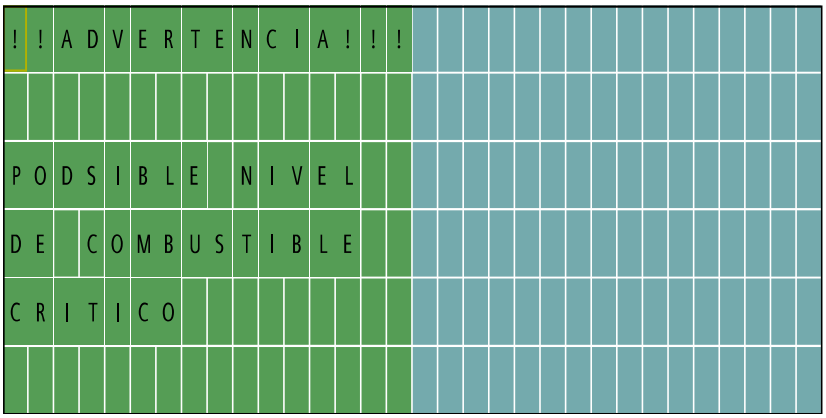

--> Configuración del ticker
- CBC
- Line1: N
- Line2: N
- Line3: N
- Line4: N
- Line5: N
- Line6: N

Destino de aviso
- Display de LOGO!

B048(Retardo a la conexión) : DESPUES DE QUE SE HAYA PRENDIDO EL MOTOR POR MAS DE 5 SEG SE EMPIEZA A CHEQUEAR LA PRESION DE ACEITE	Rem = off 05:00s+
B049(Contador de horas de funcionamiento) :	MI= 1h 0m+ OT= 0h 0m Q->0=R

Número de bloque (tipo)	Parámetro
I3(Entrada) : RED 0= no hay luz 1=hay luz	
I4(Entrada) : MOTOR ELEC. (1 = ON / 0 = OFF)	
I5(Entrada) : PALANCA DE ARRANQUE (1 = ON / 0 = OFF)	
I6(Entrada) : Bulbo de presion de aceite (0 Hay / 1 no hay)	
M1(Marca) : PARA INDICAR SI LA TEMP AMB ES BAJA O NO	
M2(Marca) : PARA INDICAR SI HAY PRESION O NO	
M3(Marca) : alarma por arranque fallido	
M4(Marca) : posible bajo combustible	
NI1(Entrada de red) : (1 = ON / 0 = OFF) Activa la emerg. en caso de falta de carga incluso con solo una zona (PLC 2)	V1.0
NI2(Entrada de red) : BOTON QUE PERMITE EL ARRANQUE (1 = ON / 0 = OFF)(viene del PLC 2)	V1.1
NI3(Entrada de red) : APAGAD DE ALARMA DE EMERGENCIA Y RESET DE CONT DE ARRANQUES Y si no hay ninguna emergencia resetea las areas alimentadas (en plc 2)	V1.2
NQ1(Salida de red) : (1 = ON / 0 = OFF) En el PLC 2 inicia el programa de gestion de zonas	V2.0
NQ3(Salida de red) : Salida de alarma a plc 2	V2.2
Q1(Salida) : 1 = Abrir contactor K1 0 = cerrar contactor K1	

Número de bloque (tipo)	Parámetro
Q2(Salida) : 1 = Abrir contactor K3 0 = cerrar contactor K3	
Q3(Salida) : CALENTADOR (1 = ON / 0 = OFF)	
Q4(Salida) : BURRO DE ARRANQUE (1 = ON / 0 = OFF)	