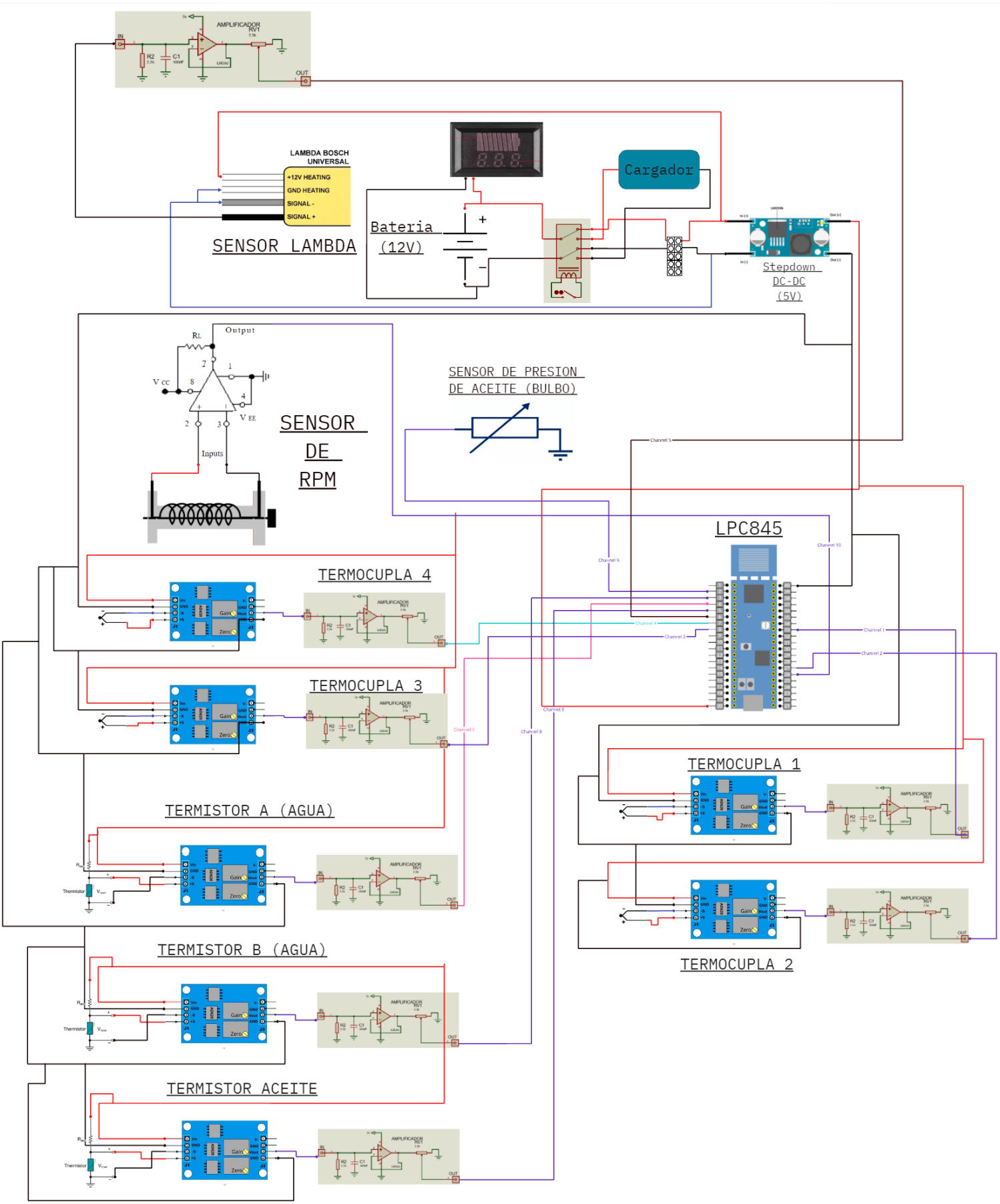
AMPLIFICADOR
IN
OUT
LAMBDA BOSCH
UNIVERSAL
+12V HEATING
GND HEATING
SIGNAL -
SIGNAL +
SENSOR LAMBDA
Bateria
(12V)
Cargador
Stepdown
DC-DC
(5V)
Output
RL
V CC
V EE
Inputs
SENSOR
DE
RPM
SENSOR DE PRESION
DE ACEITE (BULBO)
LPC845
TERMOCUPLA 4
TERMOCUPLA 3
TERMOCUPLA 1
TERMOCUPLA 2
TERMISTOR A (AGUA)
TERMISTOR B (AGUA)
TERMISTOR ACEITE
Gain
Zero
Thermistor