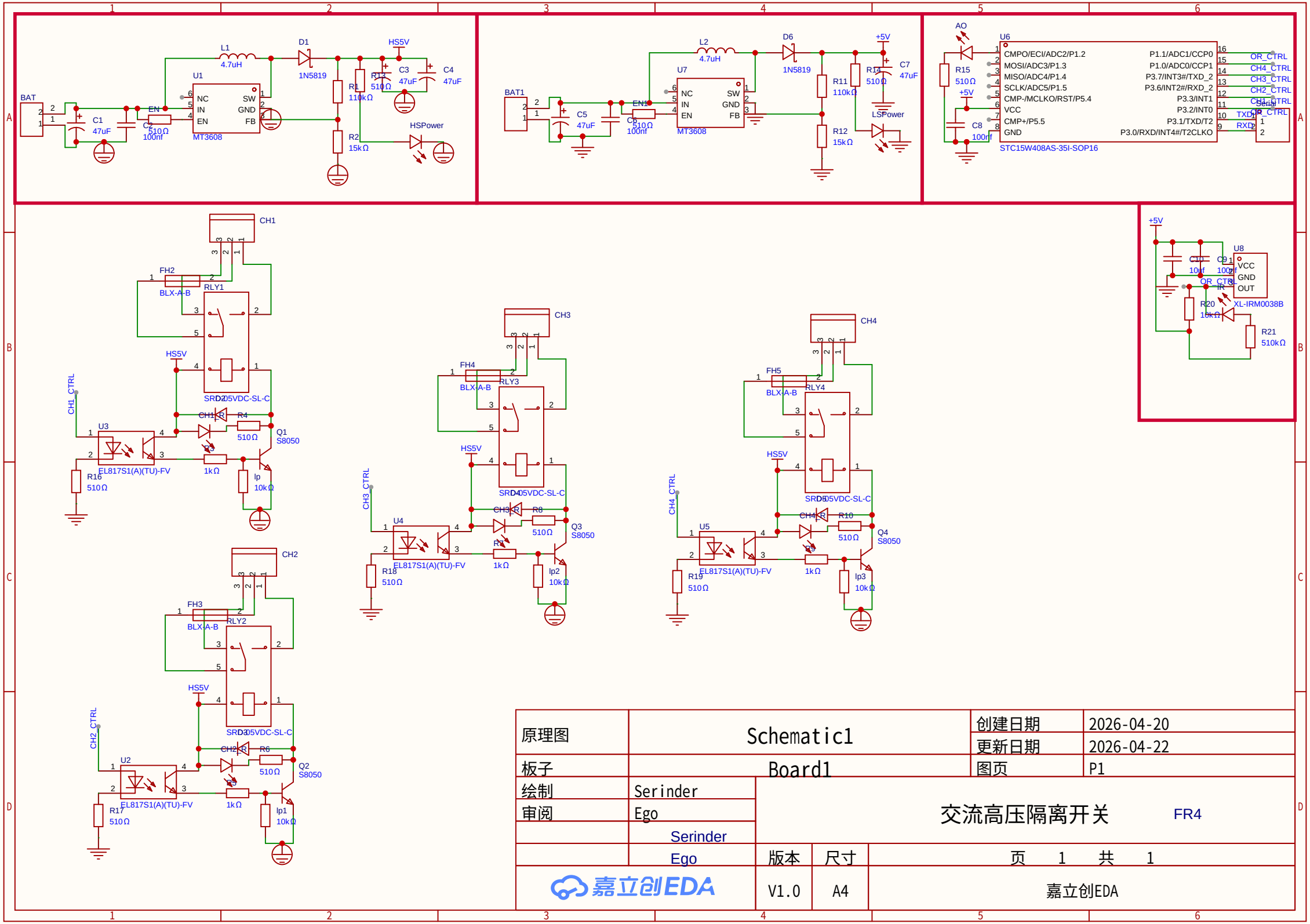

原理图	Schematic1	创建日期	2026-04-20
		更新日期	2026-04-22
板子	Board1	图页	P1
绘制	Serinder	交流高压隔离开关	FR4
审阅	Ego		
	Serinder		
	Ego	版本	尺寸
		页 1 共 1	
嘉立创EDA		V1.0	A4
		嘉立创EDA	