MISTRAL ATLANTIC

FICHA TÉCNICA

MST 1015

• SISTEMA PARA CUBIERTA PLANA PARA 2 MÓDULOS EN VERTICAL REMONTADOS

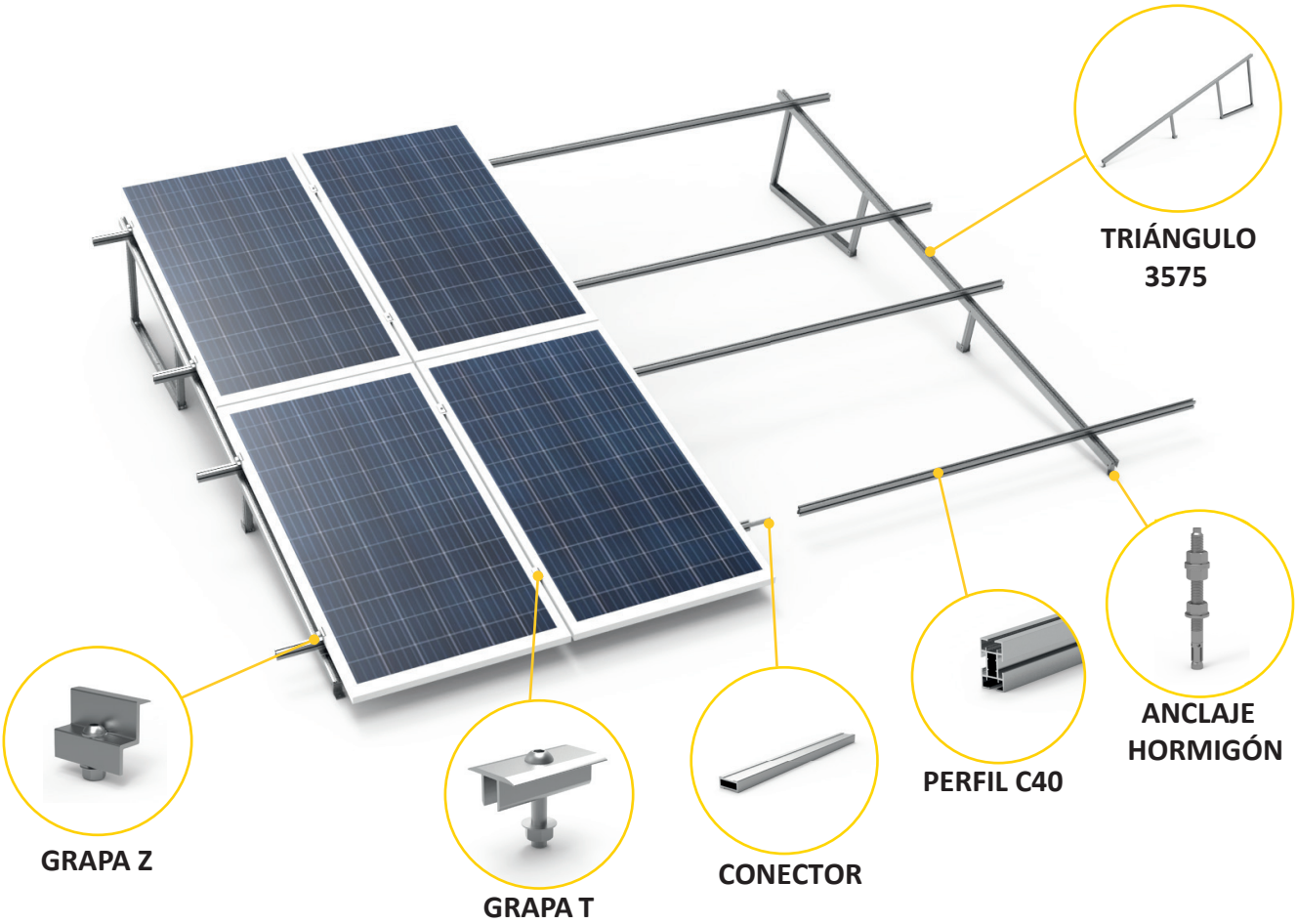

• DATOS TÉCNICOS PREMONTADO

Triangulo abierto 3575 5º

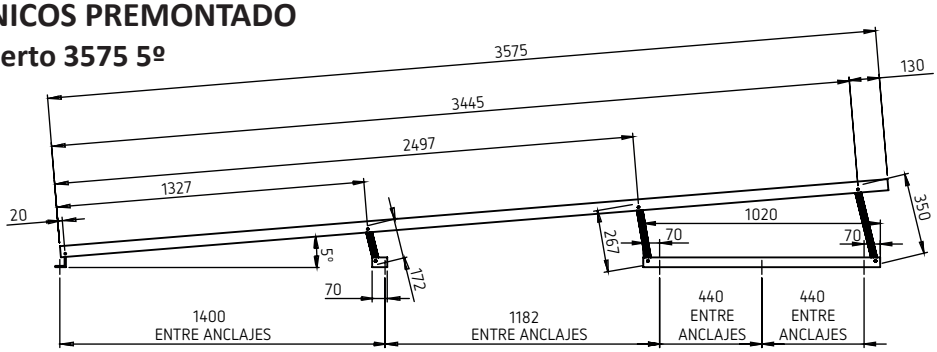

Triangulo abierto 3575 10º

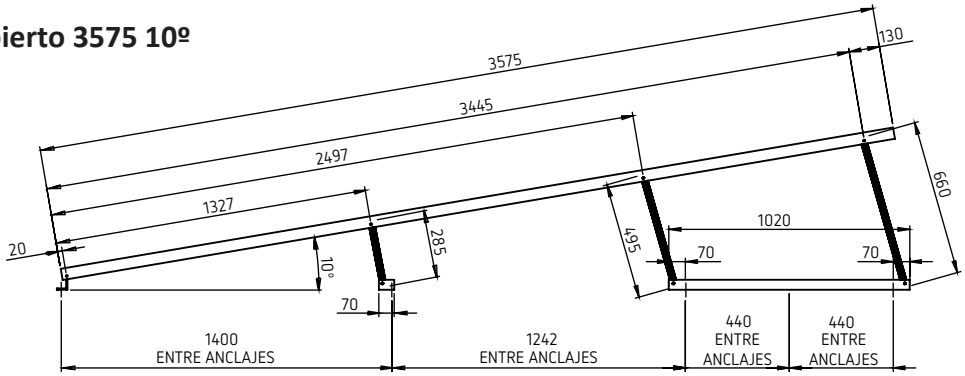

CANTIDADES EN FUNCIÓN DEL Nº DE MÓDULOS

PARA MÓDULOS DE HASTA 1060 DE ANCHO											
nº MÓDULOS	Triangulo 3575	Perfil C40			TAPETA C40	FIJACIÓN FINAL Z	FIJACIÓN INTERMEDIA T	PLETINA TOMA TIERRA	CONECTOR	ANCLAJE HORMIGÓN	KIT FIJACIÓN C40 A TRIÁNGULO
		1200	1800	2400							
2	2	4	-	-	8	8	-	-	-	10	8
4	2	-	-	4	8	8	4	4	-	10	8
6	3	-	8	-	8	8	8	8	4	15	12
8	3	-	-	8	8	8	12	12	4	15	12
10	4	-	8	4	8	8	16	16	8	20	16
12	5	-	4	8	8	8	20	20	8	25	20
14	5	4	4	8	8	8	24	24	12	25	20
16	6	-	4	12	8	8	28	28	12	30	24
18	6	4	4	12	8	8	32	32	16	30	24
20	7	-	4	16	8	8	36	36	16	35	28
22	7	4	8	12	8	8	40	40	20	35	28
24	8	-	8	16	8	8	44	44	20	40	32
26	9	4	8	16	8	8	48	48	24	45	36
28	9	4	-	24	8	8	52	52	24	45	36
30	10	-	4	24	8	8	56	56	24	50	40

PARA MÓDULOS DE HASTA 1150 DE ANCHO											
nº MÓDULOS	Triangulo 3575	Perfil C40			TAPETA C40	FIJACIÓN FINAL Z	FIJACIÓN INTERMEDIA T	PLETINA TOMA TIERRA	CONECTOR	ANCLAJE HORMIGÓN	KIT FIJACIÓN C40 A TRIÁNGULO
		1200	1800	2400							
2	2	-	4	-	8	8	0	0	4	10	8
4	2	-	-	4	8	8	4	4	4	10	8
6	3	-	8	-	8	8	8	8	12	15	12
8	4	-	-	8	8	8	12	12	12	20	16
10	4	-	8	4	8	8	16	16	20	20	16
12	5	-	-	12	8	8	20	20	20	25	20
14	5	4	-	12	8	8	24	24	28	25	20
16	6	-	-	16	8	8	28	28	28	30	24
18	7	-	8	12	8	8	32	32	36	35	28
20	7	-	-	20	8	8	36	36	36	35	28
22	8	4	-	20	8	8	40	40	44	40	32
24	9	-	-	24	8	8	44	44	44	45	36
26	9	-	8	20	8	8	48	48	52	45	36
28	10	-	-	28	8	8	52	52	52	50	40
30	10	-	8	24	8	8	56	56	60	50	40

• UBICACIÓN DE ANCLAJES

Voladizo máximo del módulo L/5.

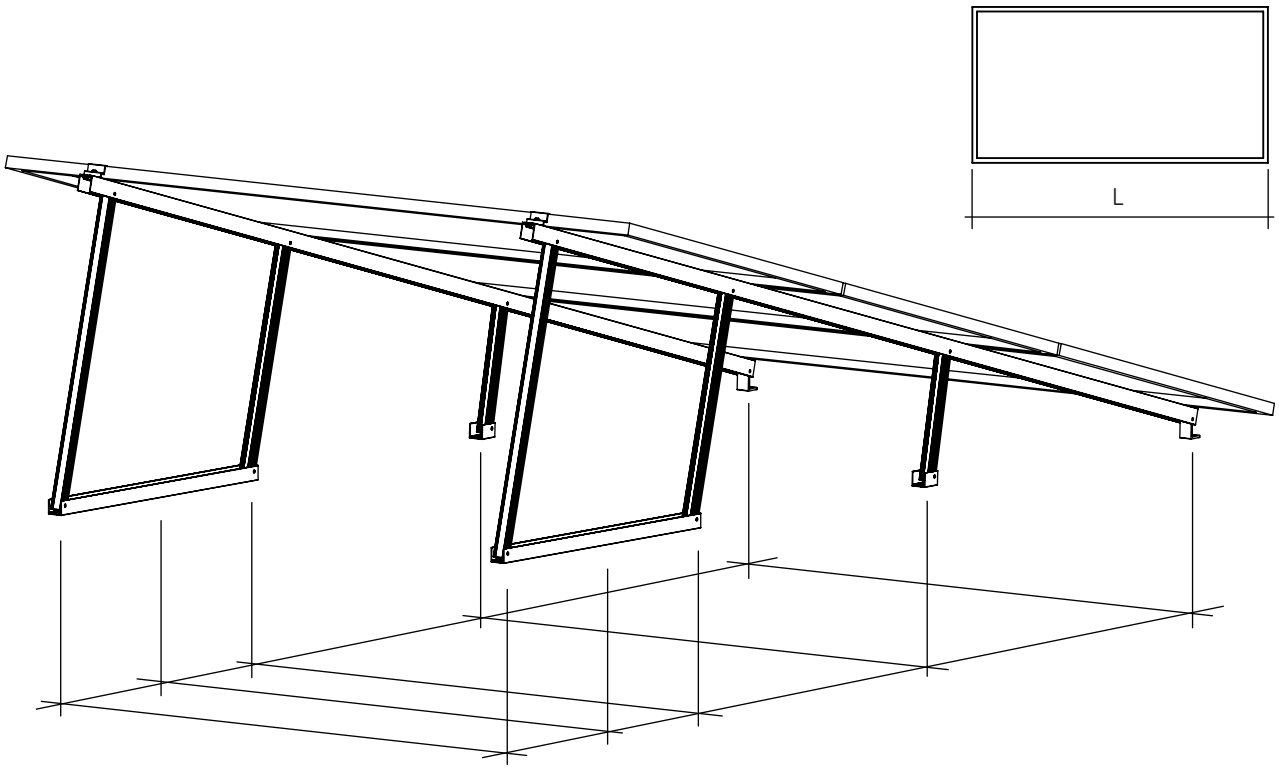

• MONTAJE TRIANGULO 3575

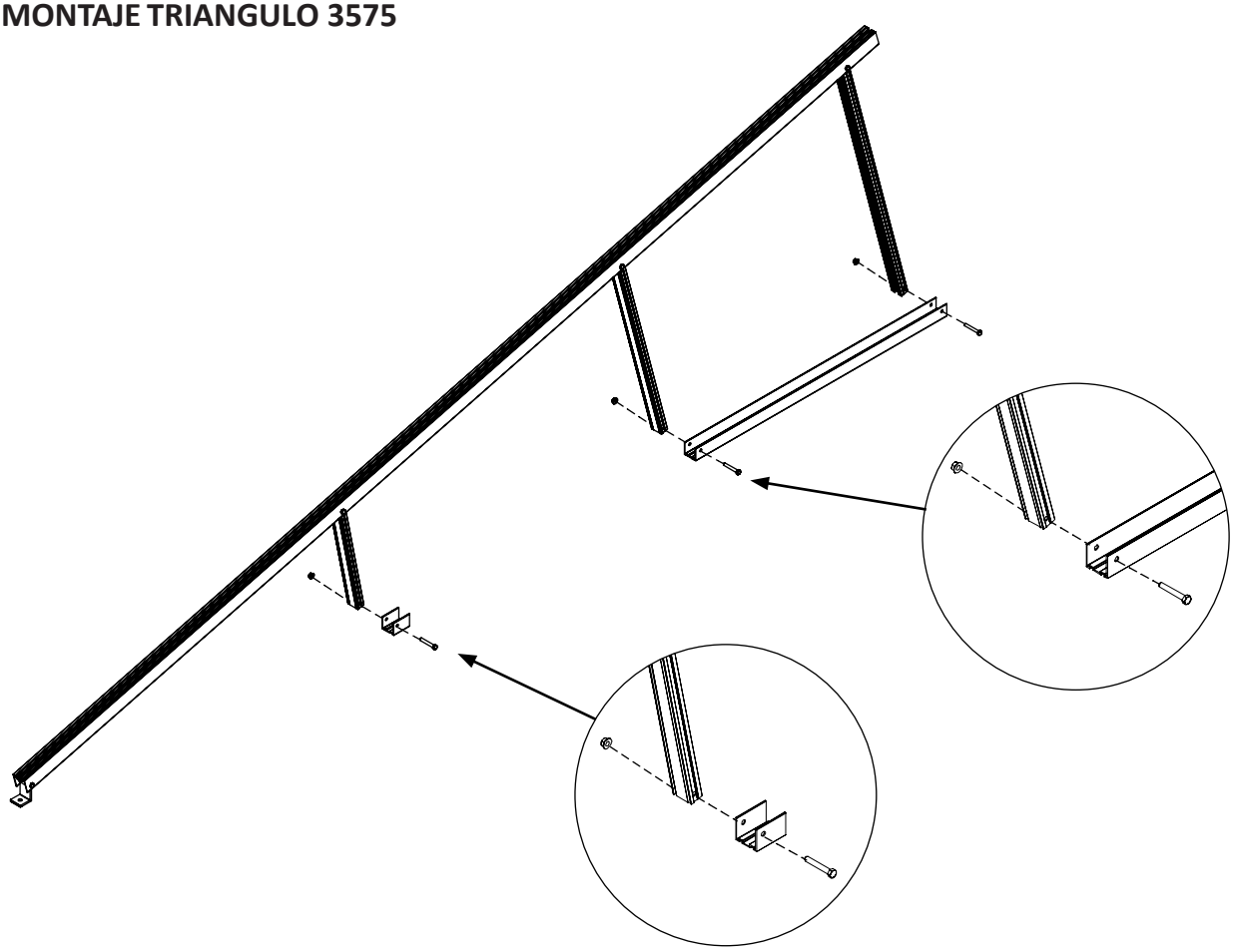

1

COLOCAR PERFILES JUNTO CON LAS GARRAS

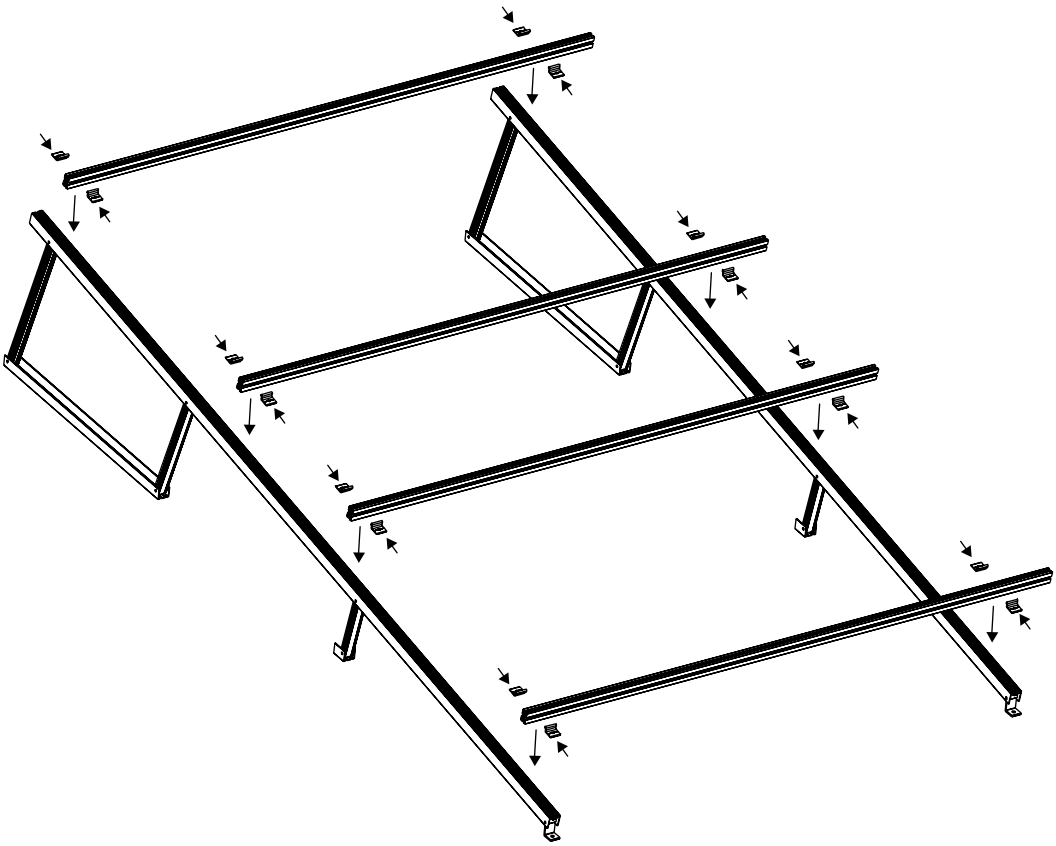

2

COLOCAR MÓDULO Y FIJACIÓN FINAL

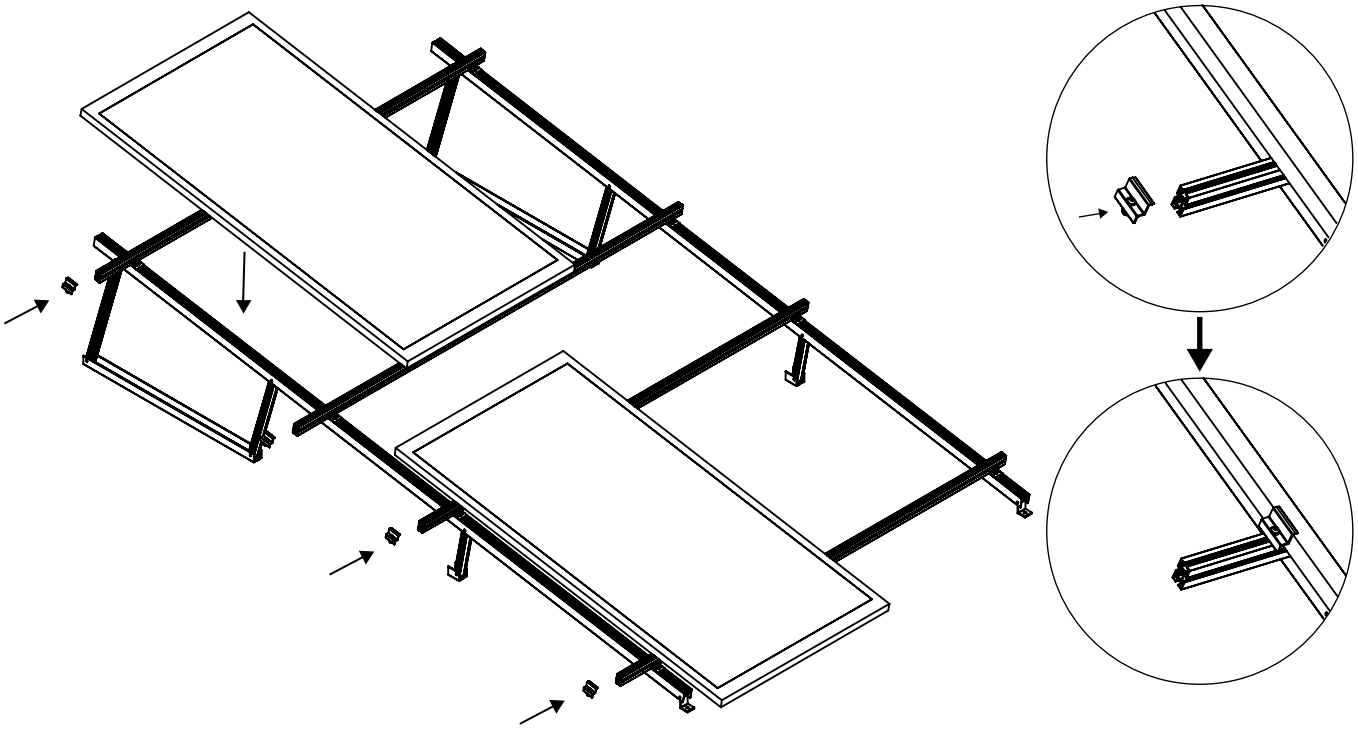

3 COLOCAR FIJACIÓN INTERMEDIA

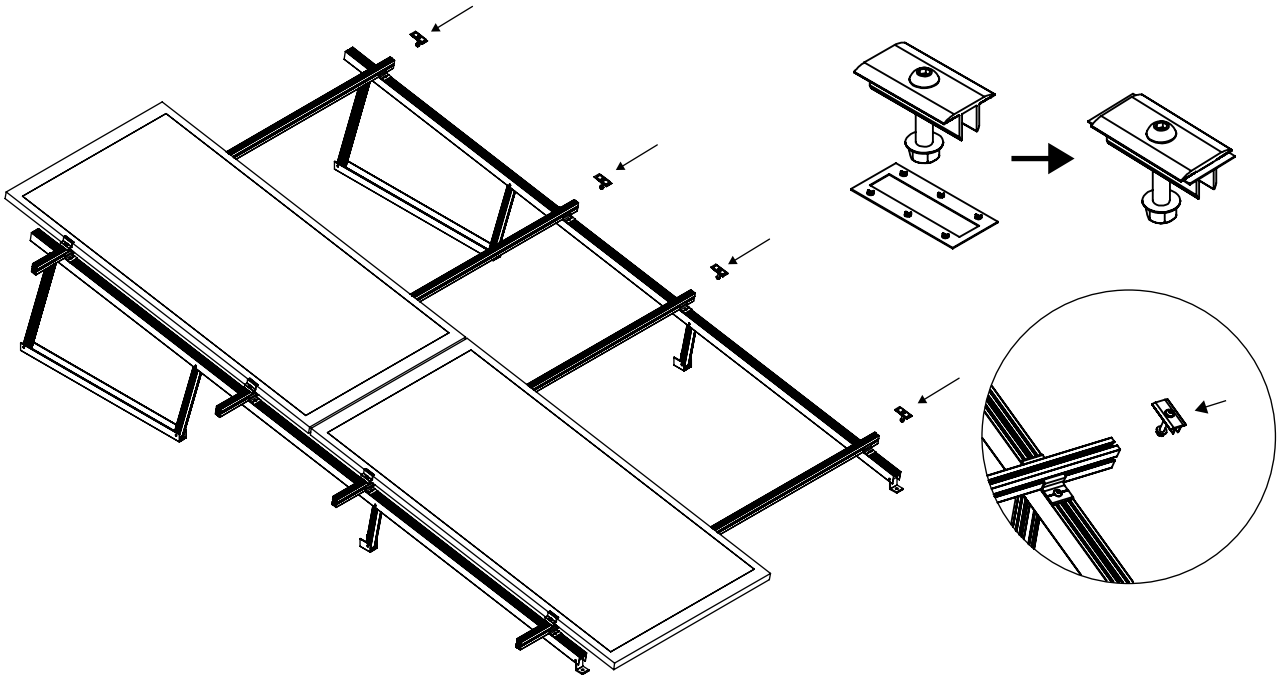

4 COLOCAR FIJACIÓN FINAL

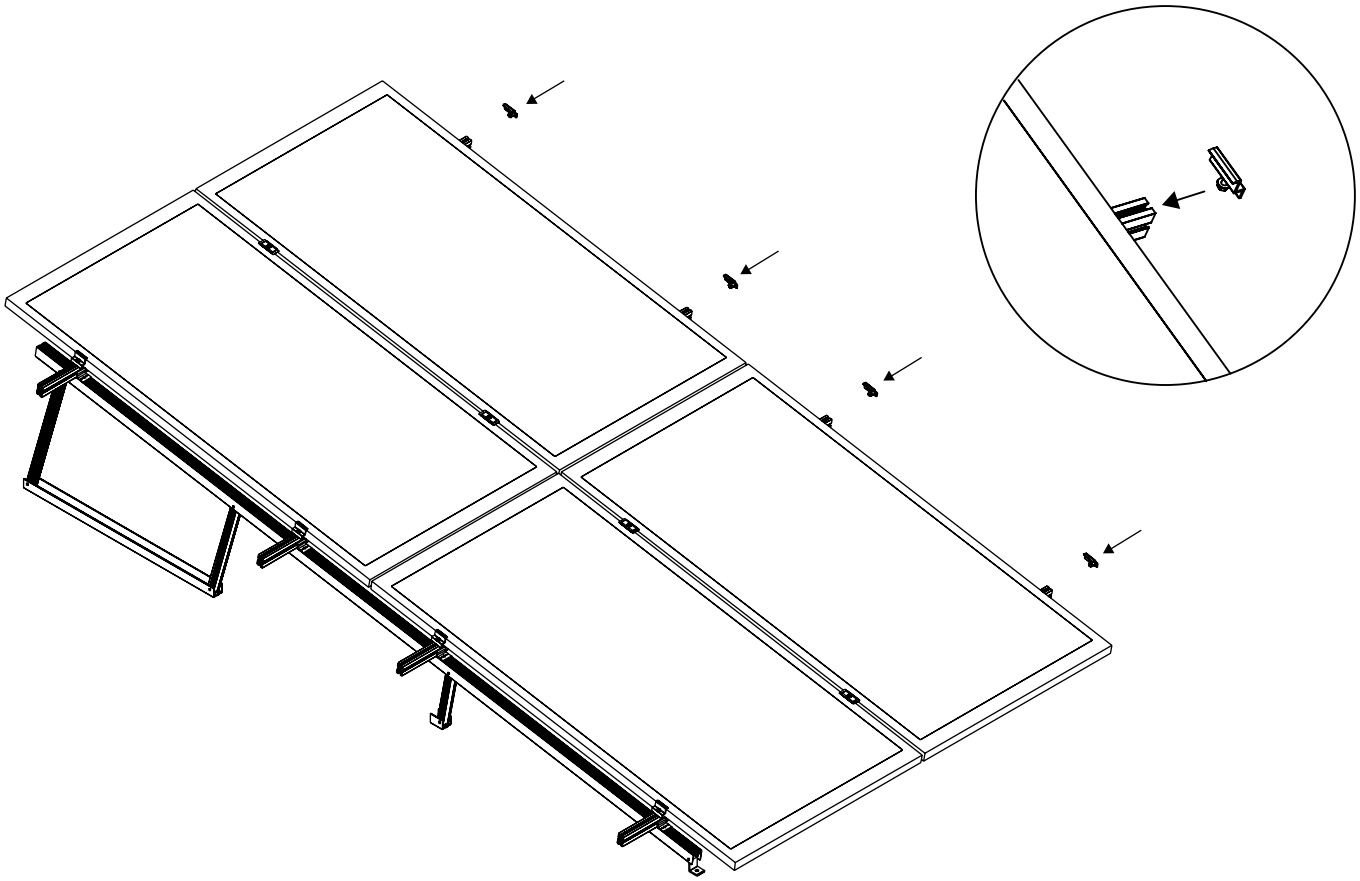

5 COLOCAR TAPAS TRIANGULO

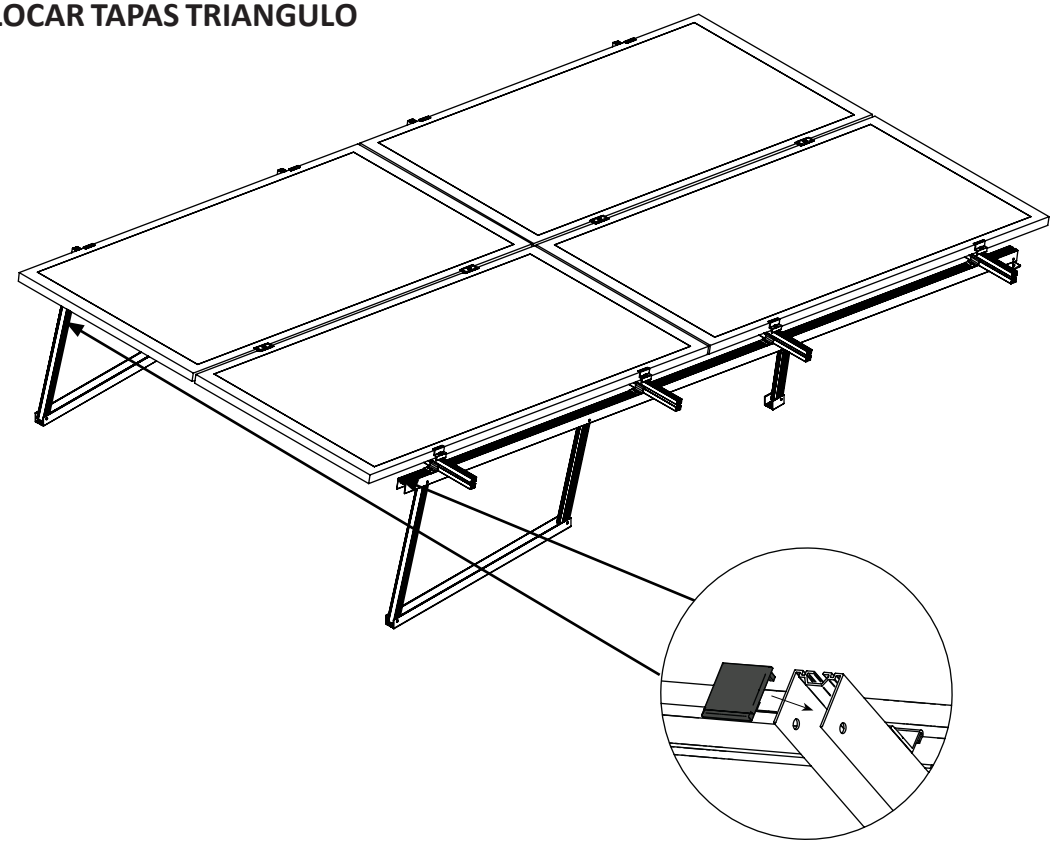

• LISTADO DE COMPONENTES CON SUS REFERENCIAS Y FICHA TÉCNICA

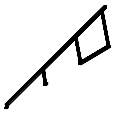	TR2006	PREMONTADO C40 ABIERTO A 3575 AN. (5º) - COMPLETO	
	TR2005	PREMONTADO C40 ABIERTO A 3575 AN. (10º) - COMPLETO	
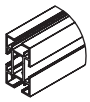	PR5001	PE. C40 A 1200 AN.	
	PR5002	PE. C40 A 1800 AN.	
	PR5003	PE. C40 A 2400 AN.	
	PR5008	TAPA PLASTICO CARRIL C40	
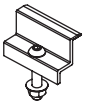	FJ003	FIJACION FINAL 30mm + TORNILLERIA	
	FJ002	FIJACION FINAL 35mm + TORNILLERIA	
	FJ001	FIJACION FINAL 40mm + TORNILLERIA	
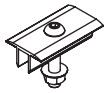	FJ006	FIJACION INTER 30mm + TORNILLERIA	
	FJ005	FIJACION INTER 35mm + TORNILLERIA	
	FJ004	FIJACION INTER 40mm + TORNILLERIA	
	FJ010	PLETINA TOMA TIERRA 0,5MM INTER.	
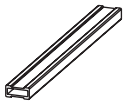	PR5006	PE. CONECTOR C40 A 230 BR.	
	FJ015	ANCLAJE HOR. M12x140 (completo)	

Mistral Altantic S.L.U.
Oficina:
Marina Hemingway, Casa 4016, La Habana - Cuba
Tel: 7-204 8622/23 7-204 6704/05
www.mistralatlantic.com

Almacén:
Zelcom, Nave C11 y C12, Zona Oeste, Berroa
Tel: 7-795 9161