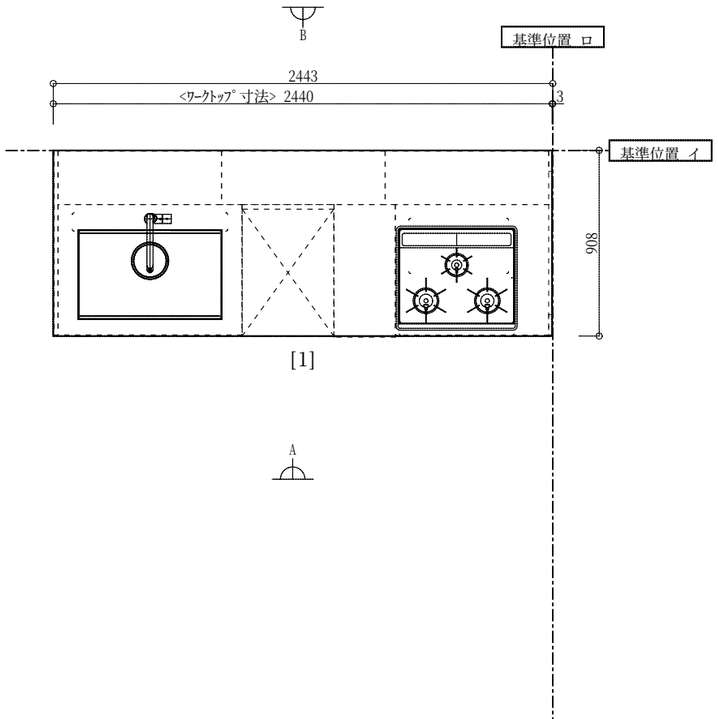

●プラン注記

・設置階 1階

・壁付け設定 右壁付

・キッチンパネル（TJM材工） なし

・コンセント なし

・ガス種 都市ガス

・

・

・

・

・

◇特記事項

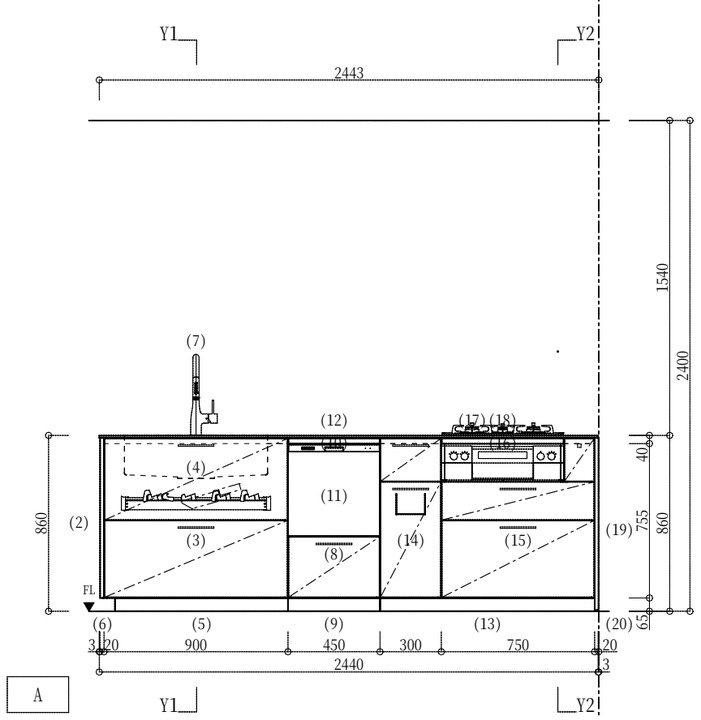

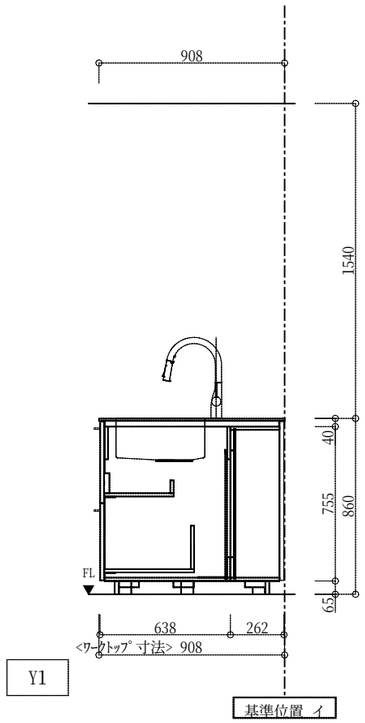

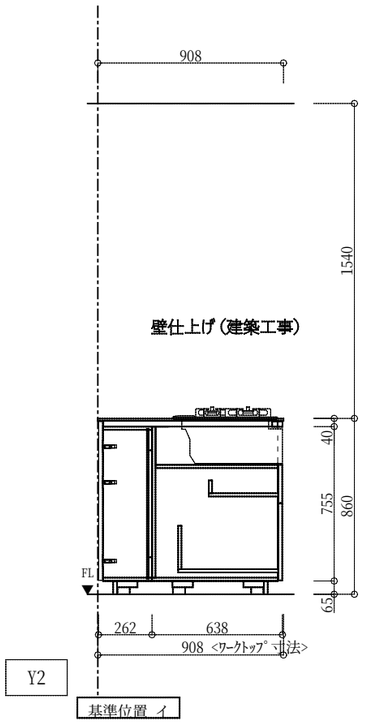

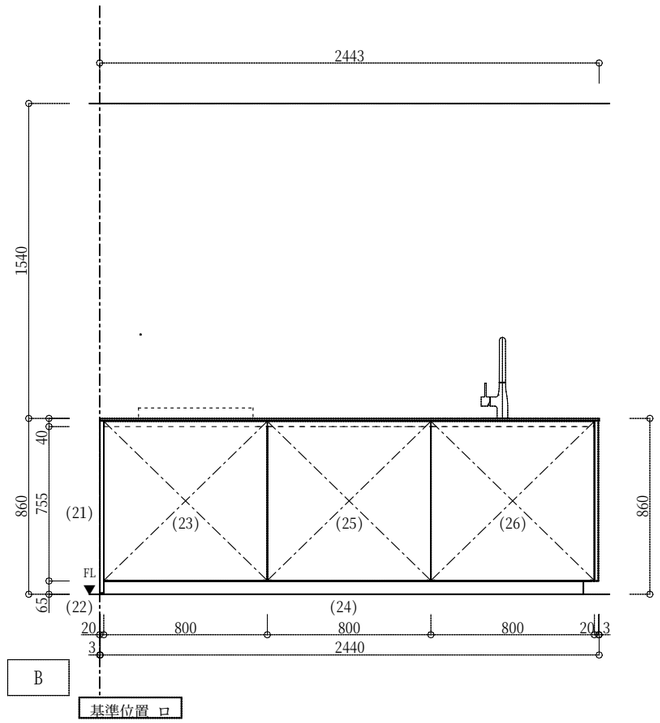

【GRAFTEKT_2508】【TJMテスト】本番検証_20251217_材工家具有 様邸

プラン名: 【TJMテスト】本番検証_20251217_材工家具有

アイテム名: キッチン_ペニンシュラ_幅2450

図面種	縮尺	図面番号	受注番号	見積番号
プラン図	1:30(A3)	135-F63W	#F63W	GFT-20251217-0018-01

◇注意事項
・クリアランス設定や納まり詳細については別添資料をご確認ください
・床/壁/天井の仕上げ材の厚みは含まれておりません
・仕様は改良のため予告なく変更することがあります

GRAFTEKT

壁納まり詳細図 ※全製品共通資料

作成:20250930 TJM DESIGN

【片壁付納まり】
・キッチンまたはカップボードが横壁に接する場合、ワークトップが壁面より3mm内側に入ります。
・壁面側ベースキャビネットのサイドパネル奥行は100mmとなります。

●キッチンの場合

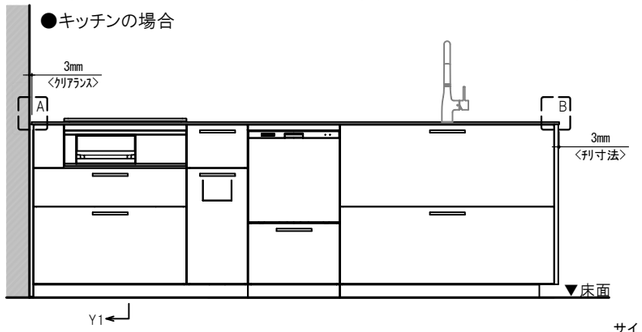

パネルタイプ、ダイニング収納

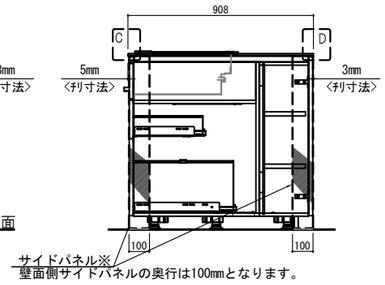

張り出しカウンター

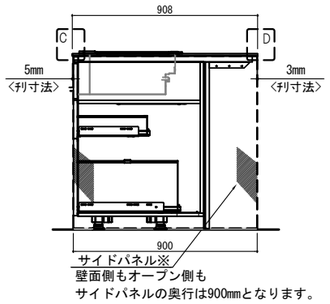

●カップボードの場合

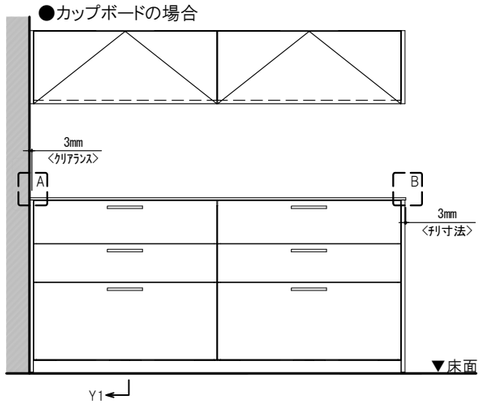

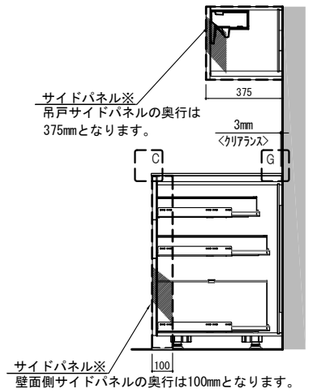

【両壁付納まり】
・キッチンまたはカップボードの両側が壁に接する場合、ワークトップ・サイドパネルと壁のクリアランスは3mmとなります。
・壁面側ベースキャビネットのサイドパネル奥行きは100mmとなります。
・プラン図記載の有効間口寸法を確保してください。

●キッチンの場合

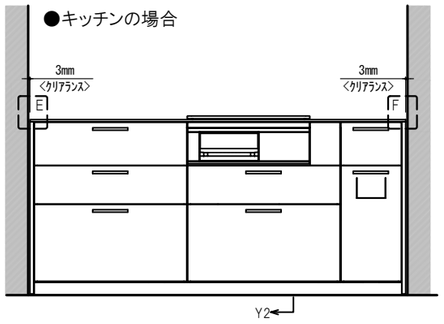

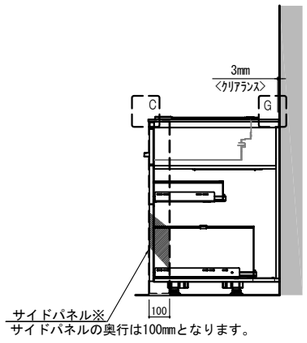

●カップボードの場合

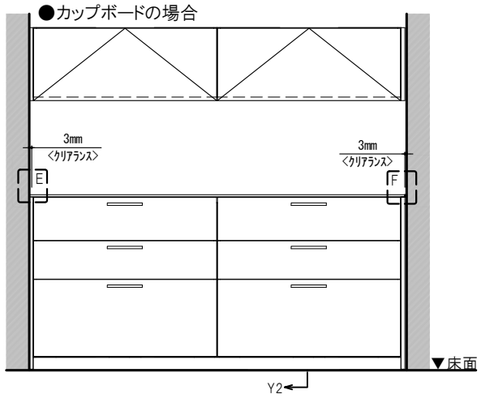

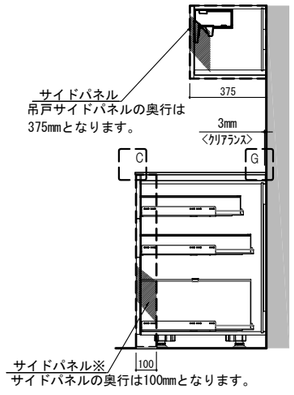

A 片壁付の納まり

壁とワークトップ間のクリアランス3mm

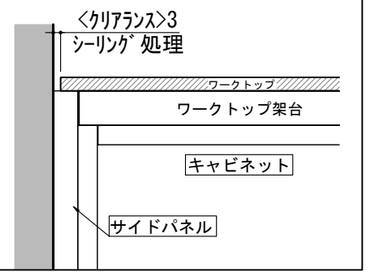

B オープン側の納まり

ワークトップチリ寸法3mm

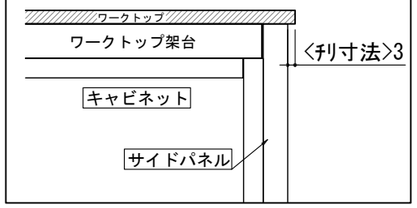

C ワークサイド側の納まり

ワークトップチリ寸法5mm

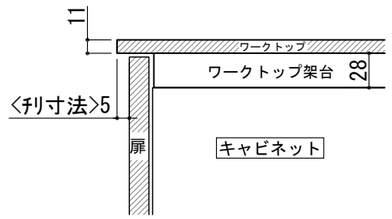

D ダイニングサイド側の納まり

ワークトップチリ寸法3mm

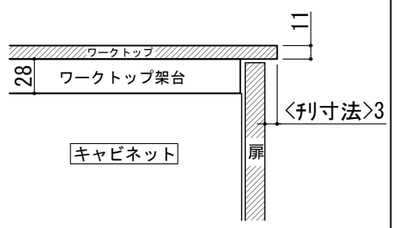

E 両側付の納まり

壁とサイドパネル・ワークトップ間のクリアランス3mm

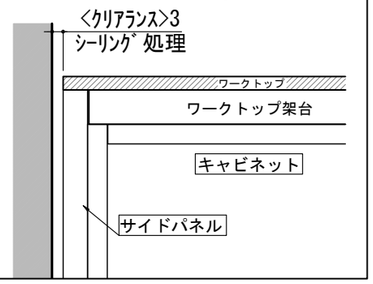

F 両側付の納まり

壁とサイドパネル・ワークトップ間のクリアランス3mm

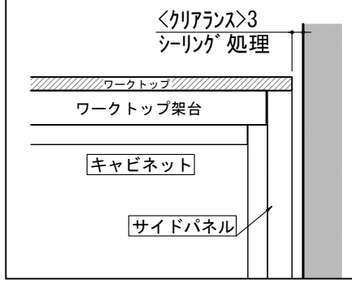

G 背面壁の納まり

壁とワークトップ間のクリアランス3mm

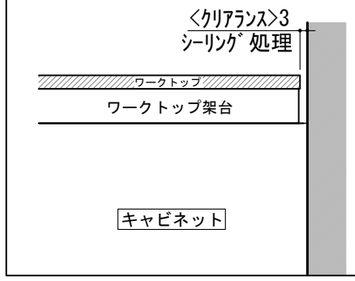

※本図は11ミリ薄型ワークトップで表現しておりますが、40ミリ厚型ワークトップの場合でも納まりは同様です

床納まり詳細図 ※全製品共通資料

作成:20250930 TJM DESIGN

【通常巾木】サイドパネルが床に接地しているデザイン

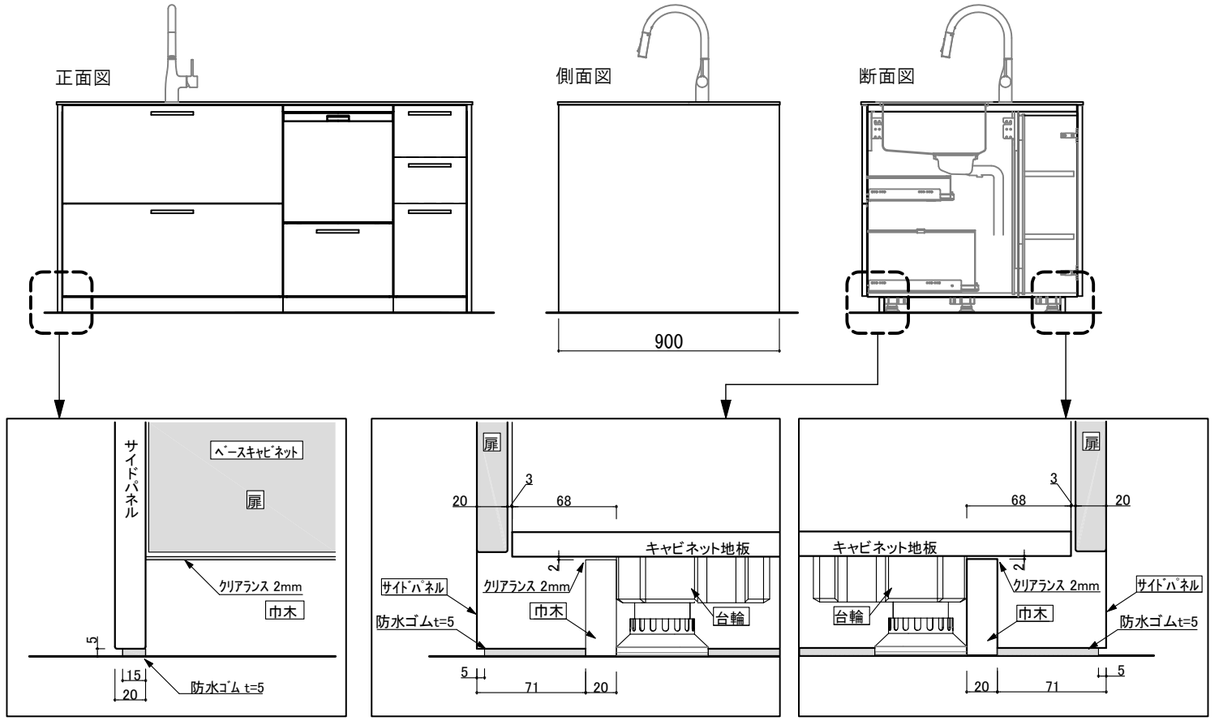

【入り巾木】サイドパネルが床から浮いているデザイン

条件により巾木部分デザインが「入り巾木」に変わります。
詳しくはこちらをご確認ください。

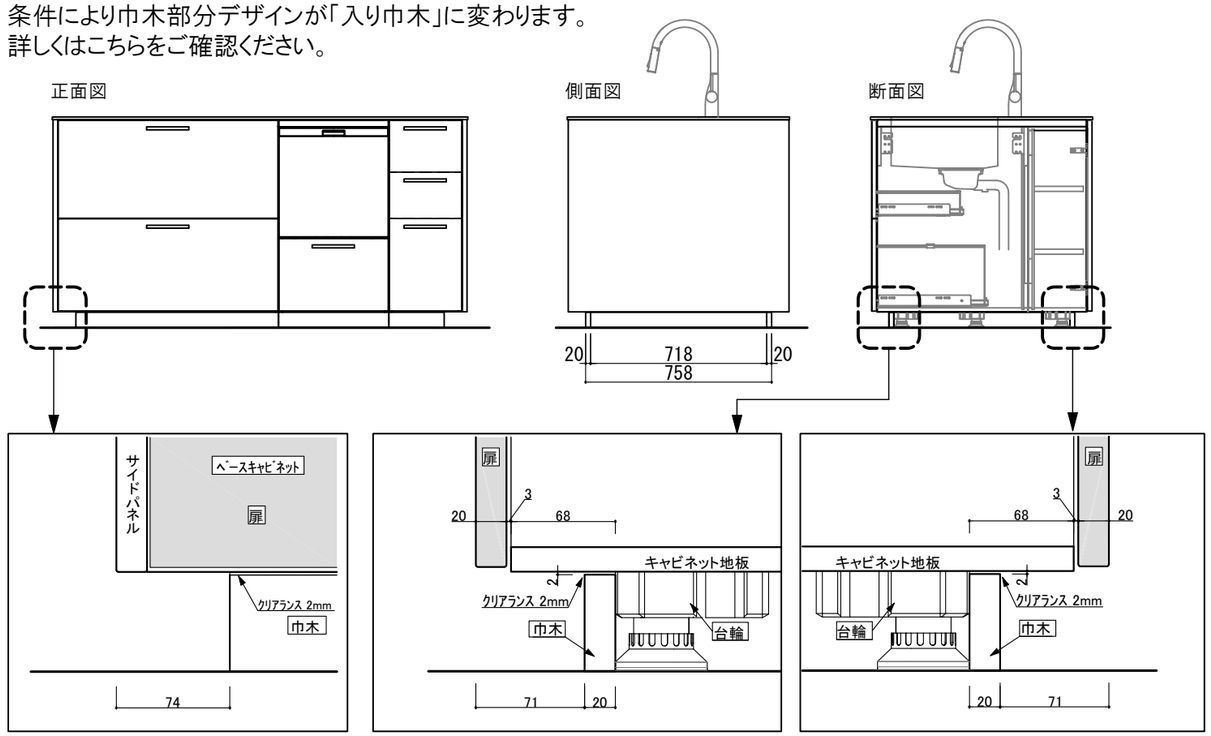

【ダイニング側張り出しカウンター】

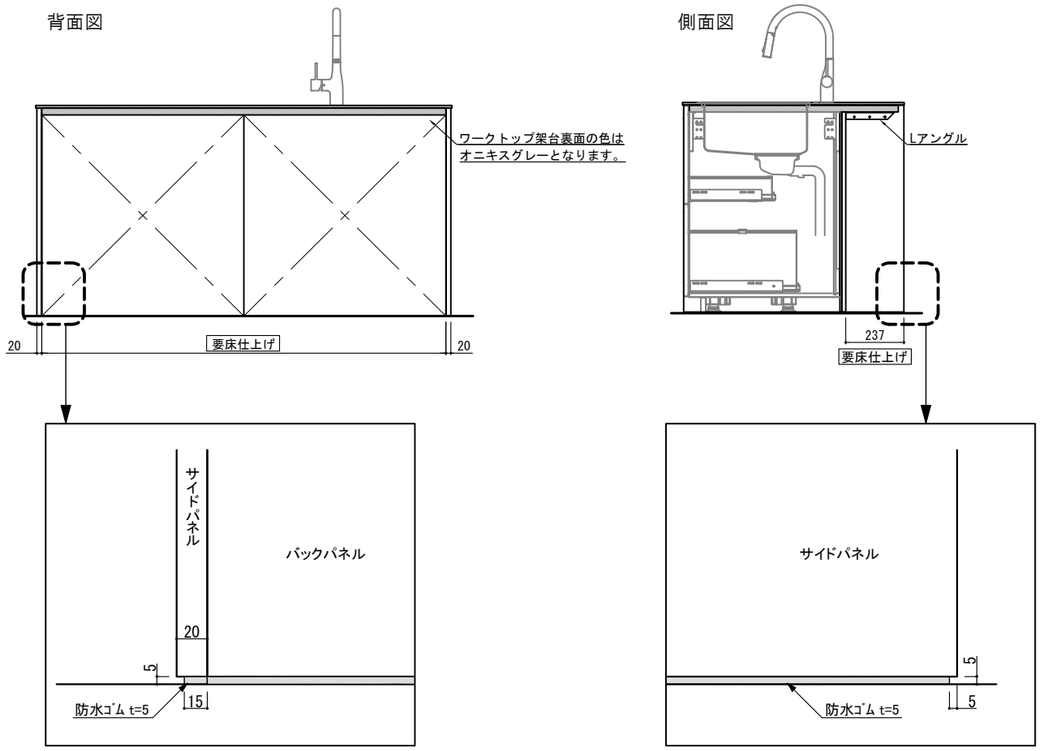

【シンク下部オープンスペース】

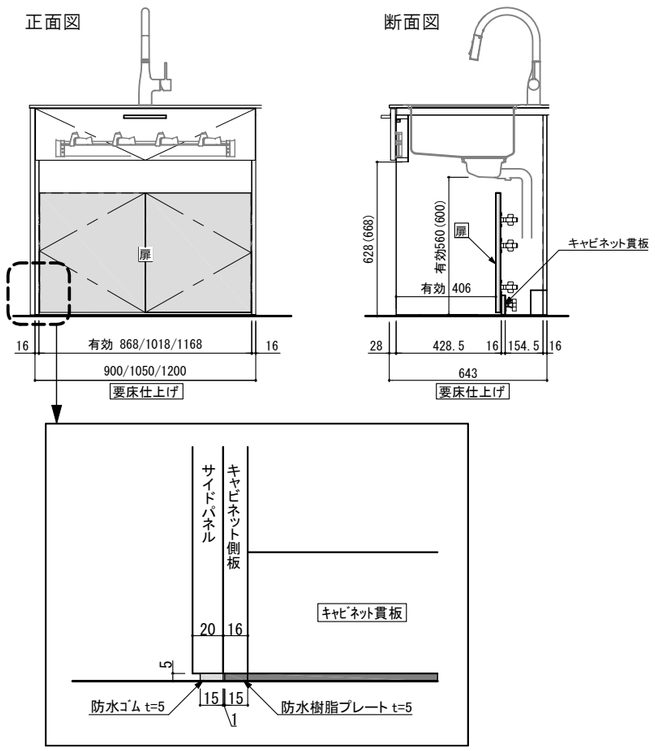

【カップボード ダストボックス収納】

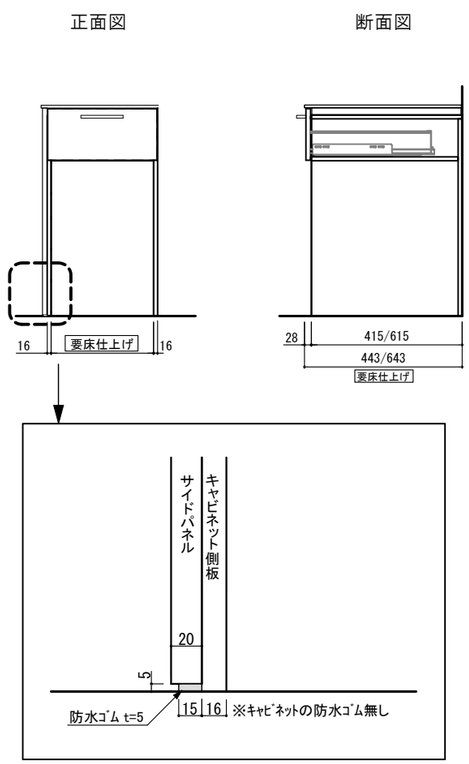

※本図は11ミリ薄型ワークトップで表現しておりますが、40ミリ厚型ワークトップの場合でも納まりは同様です

設備配管納まり詳細図

※設備立ち上げ位置は設備仕様表をご確認ください

作成:20250730 TJM DESIGN

■床下配管用キャビネット(配管スペースなし)

※()内寸法はワークトップ高さ900の場合の寸法

シンクキャビネット(引出し)

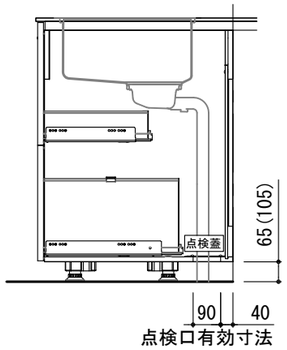

シンクキャビネット
(ディスポーザー専用開き扉)

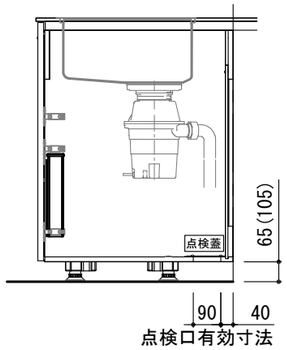

加熱機器キャビネット(ガス)

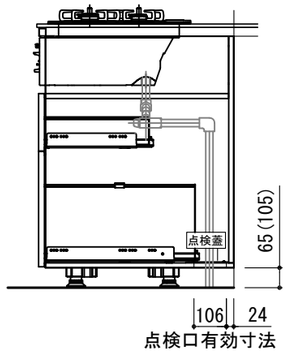

加熱機器キャビネット(IH)

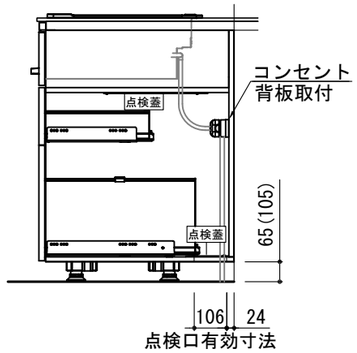

加熱機器キャビネット
(グリルレス)

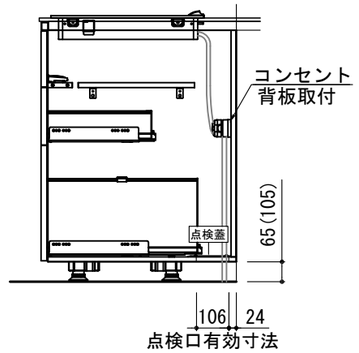

3段引出しキャビネット
(コンセント開口付き)

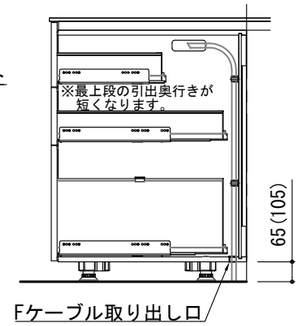

■床上露出配管用キャビネット(配管スペースあり)

※横引き配管サイズに応じて、現場で側板を切り欠いてください

シンクキャビネット(引出し)

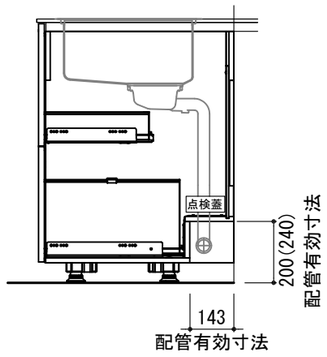

シンクキャビネット
(ディスポーザー専用開き扉)

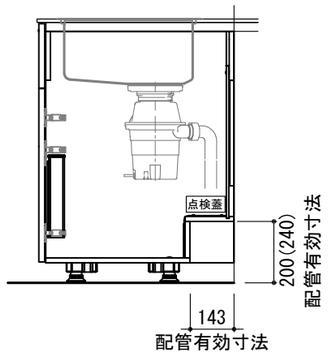

加熱機器キャビネット(ガス)

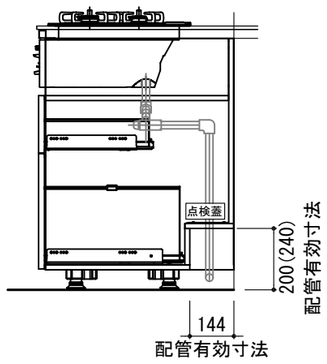

加熱機器キャビネット(IH)

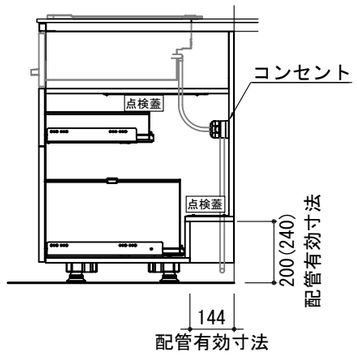

加熱機器キャビネット
(グリルレス)

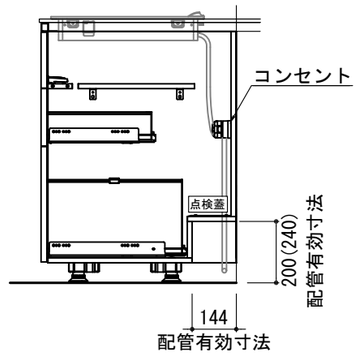

3段引出しキャビネット
(コンセント開口付き)

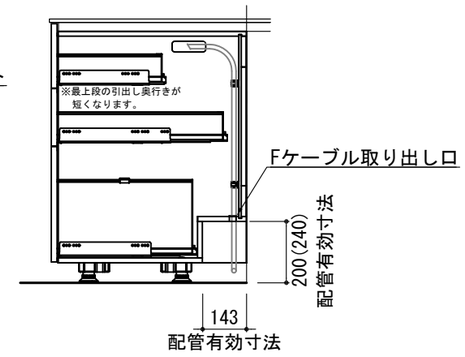

■シンク下オープンスペース

配管スペースなし

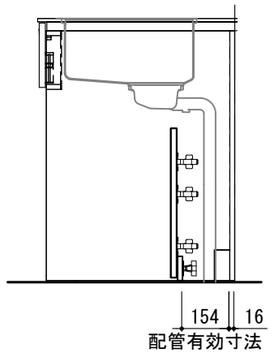

配管スペースあり

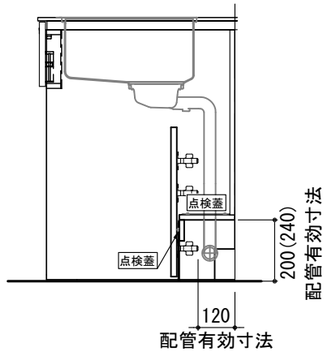

■食器洗い機

リンナイ製スタンダードモデル
※横引き配管サイズに応じて、現場で側板を切り欠いてください

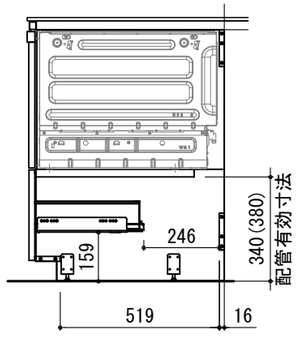

パナソニック製深型モデル

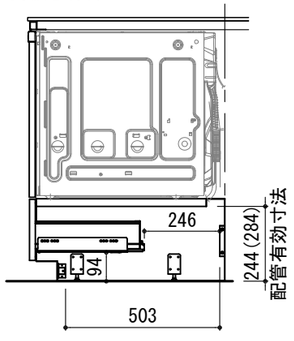

ボッシュ製大容量モデル
※配管はシンクキャビネット内となります

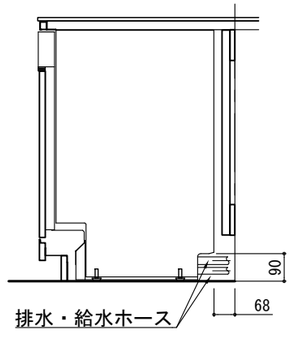

パナソニック製大容量モデル
※配管はシンクキャビネット内となります

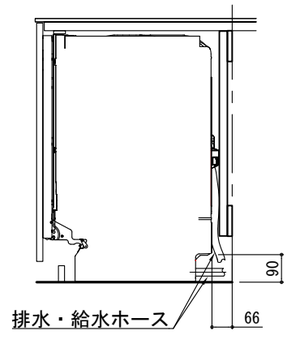

※本図は11ミリ薄型ワークトップで表現しておりますが、40ミリ厚型ワークトップの場合でも納まりは同様です

設備配管納まり図−ダイニングサイドとの組合せ例 ※設備立ち上げ位置は設備仕様表をご確認ください

作成:20250730 TJM DESIGN

※()内寸法はワークトップ高さ900の場合の寸法

■配管スペースなしの場合

パネルタイプ

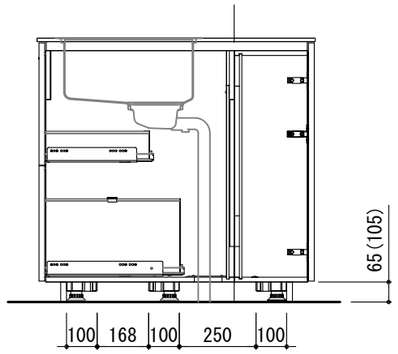

張り出しカウンター

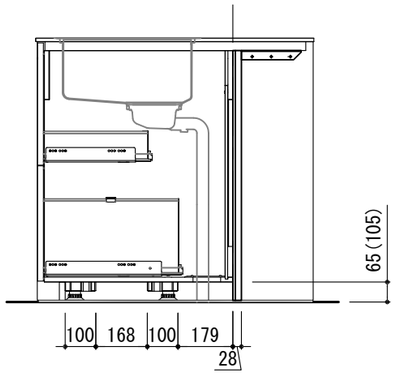

ダイニング収納

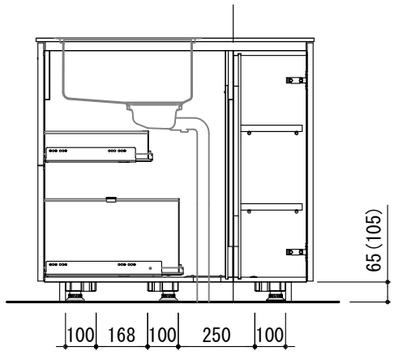

■配管スペースあり[ひな段仕様]の場合 ※ダイニングサイドは配管スペースがありません

パネルタイプ

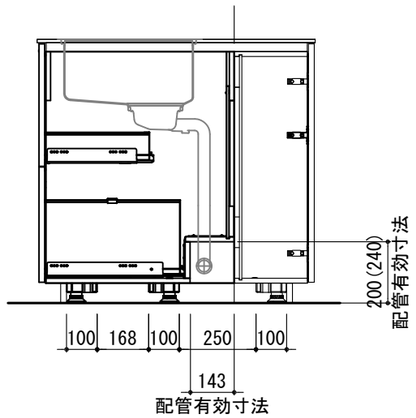

張り出しカウンター

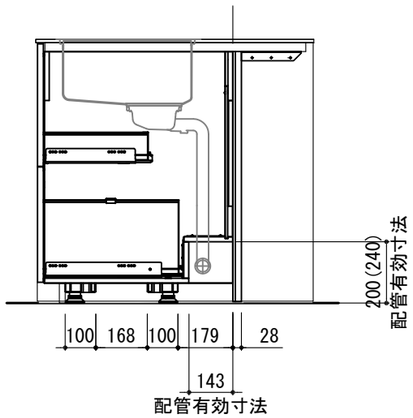

ダイニング収納

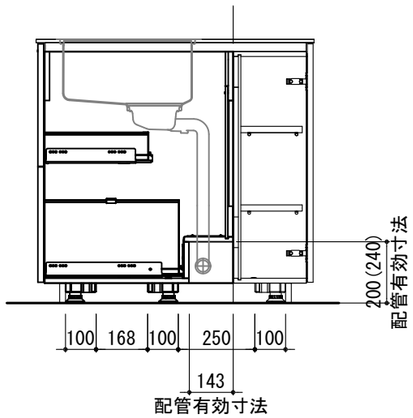

■配管スペースあり･大 [露出配管＋大容量食洗器仕様]の場合 ※横引き配管サイズに応じて、現場で側板を切り欠いてください

シンクキャビネット(引出し)
＋パネルタイプ

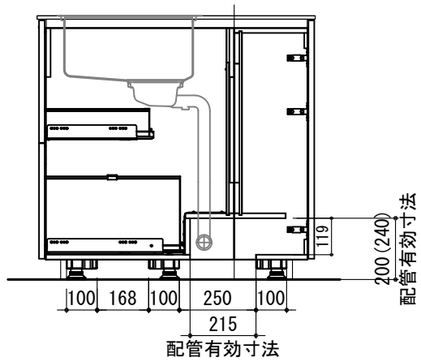

シンク下オープンスペース
＋パネルタイプ

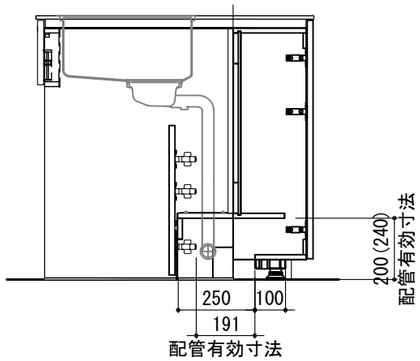

シンクキャビネット(引出し)
＋ダイニング収納

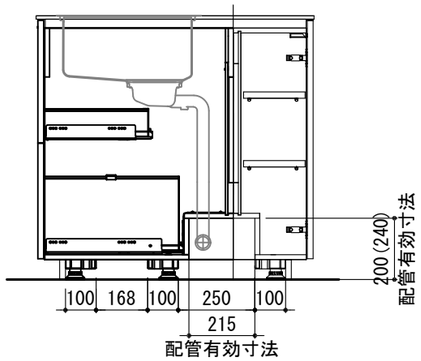

シンク下オープンスペース
＋ダイニング収納

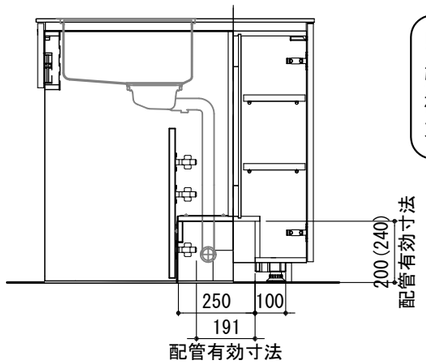

！注意！

張り出しカウンターは背面側に
横引き配管を通すスペースがないため、
大容量モデルの設置ができません。

※本図は11ミリ薄型ワークトップで表現しておりますが、40ミリ厚型ワークトップの場合でも納まりは同様です