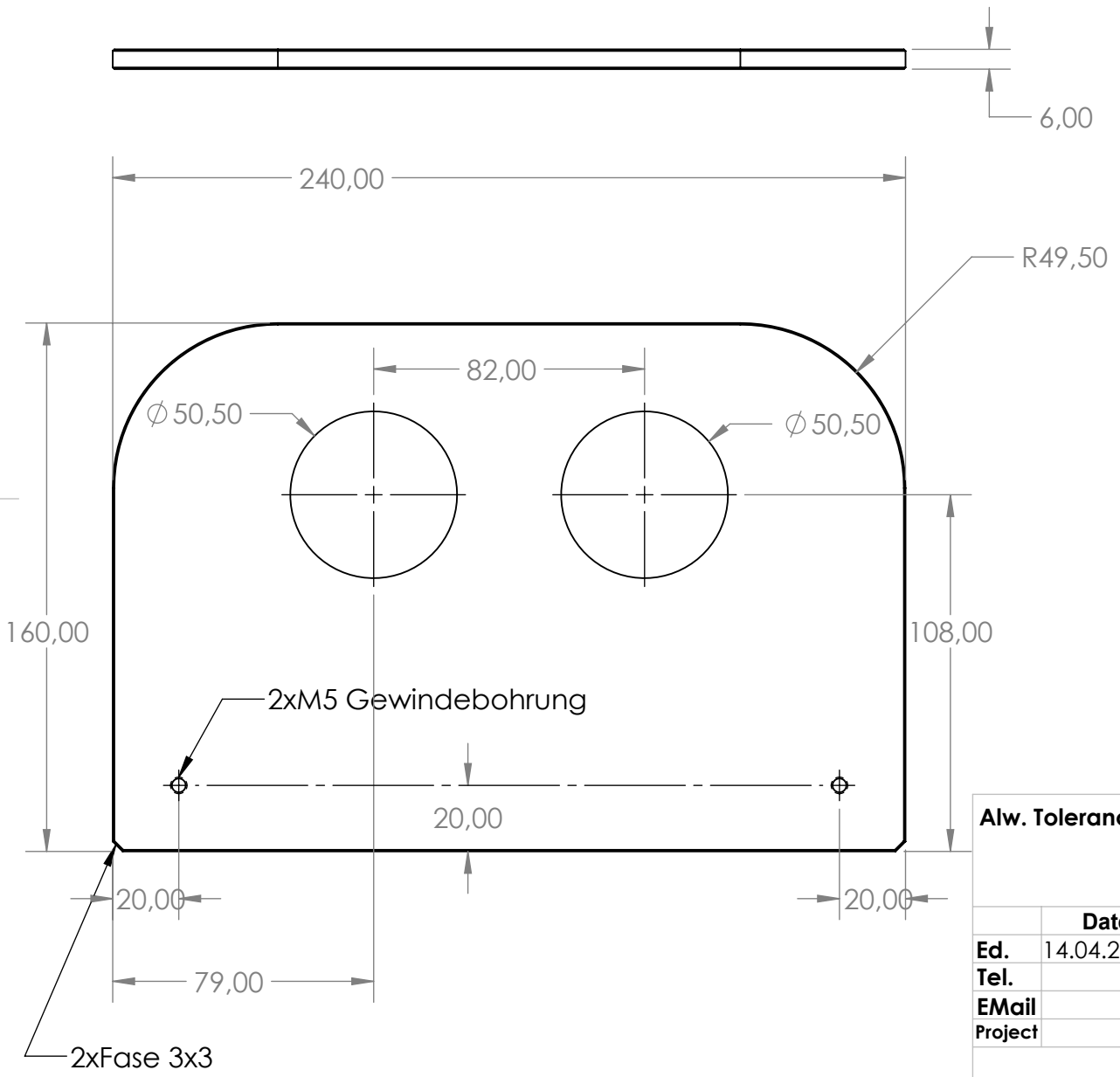

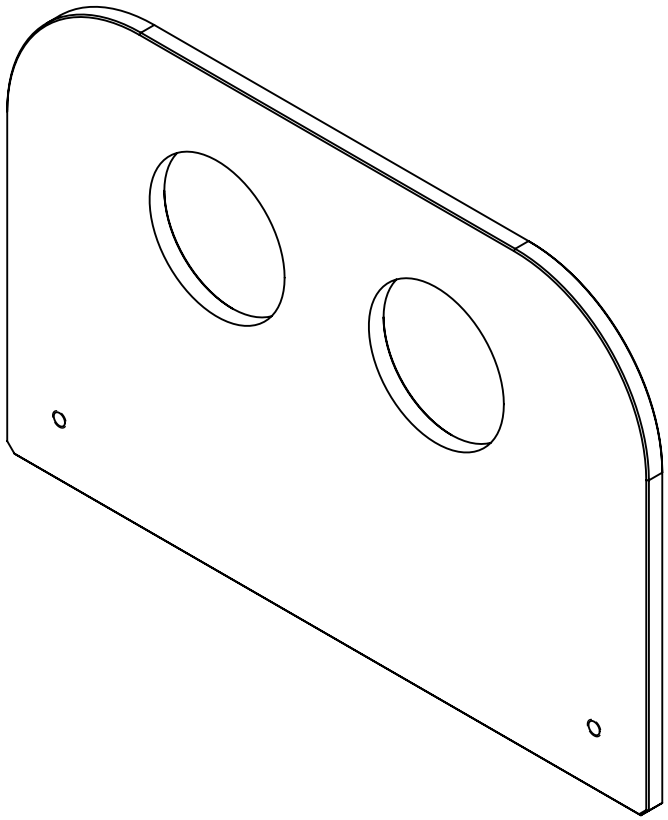

Alw. Tolerances	**Surface finish**	**Scale** 1:2	**Quantity:** 1
		Material: Aluminium	**Unit:**

	Date	Name
Ed.	14.04.2021	
Tel.		
EMail		
Project		

Stützplatte Acrylrohre J1

MAX-PLANCK-INSTITUT FÜR INTELLIGENTE SYSTEME

Part number

Page 1 / 1 Pg.

Status: 17.04.2023 14:50:38