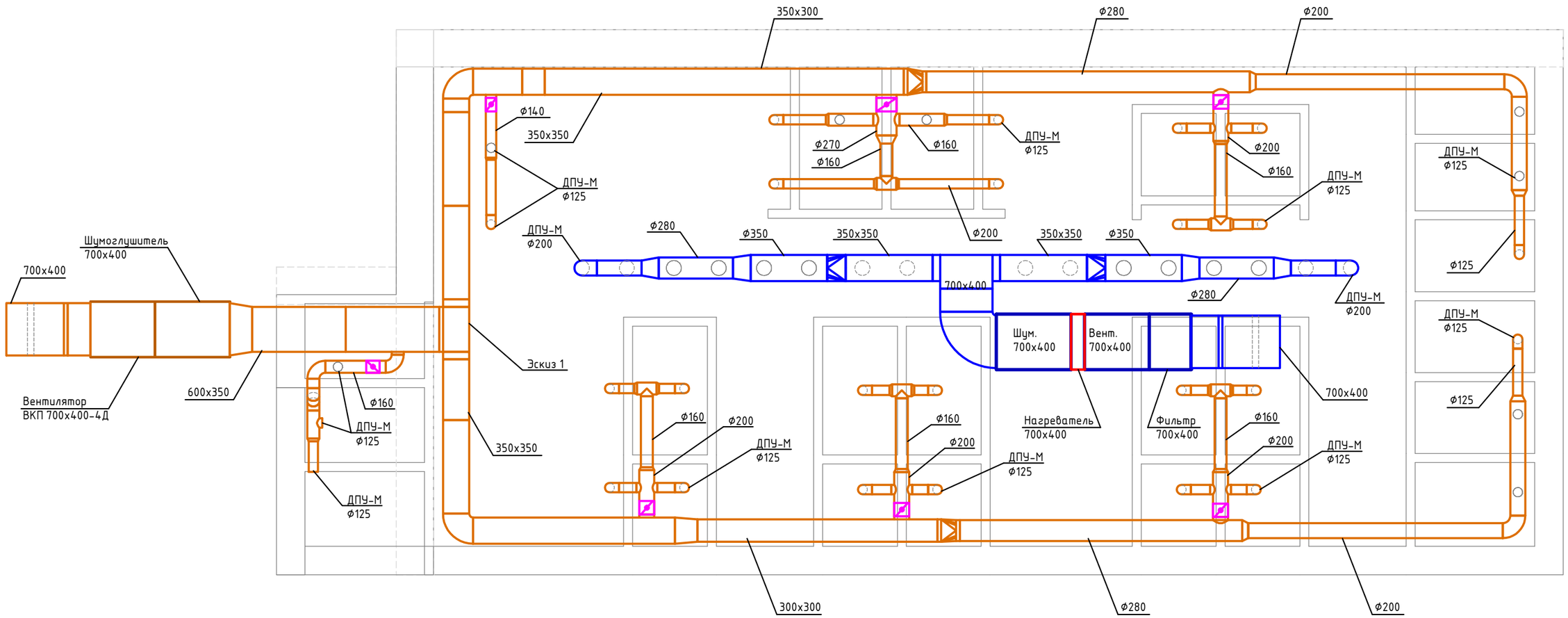

Согласовано

Взам. инв. №

Подпись и дата

Инв. № подл.

Изм.	Кол. уч.	Лист	№ док.	Подп.	Дата	ПД.09.2023-ОВ-ХБ-МЧ		
						Разработка проектной документации по вентиляции.		
Разработал		Гаджимирзоев				Омовительная мечети, санузлы	Стадия	Лист	Листов
Проверил							П	1	
ГИП						План системы вентиляции	ООО "ЭЛЕРОН"	
Н.контроль								

Копировал

Формат А3

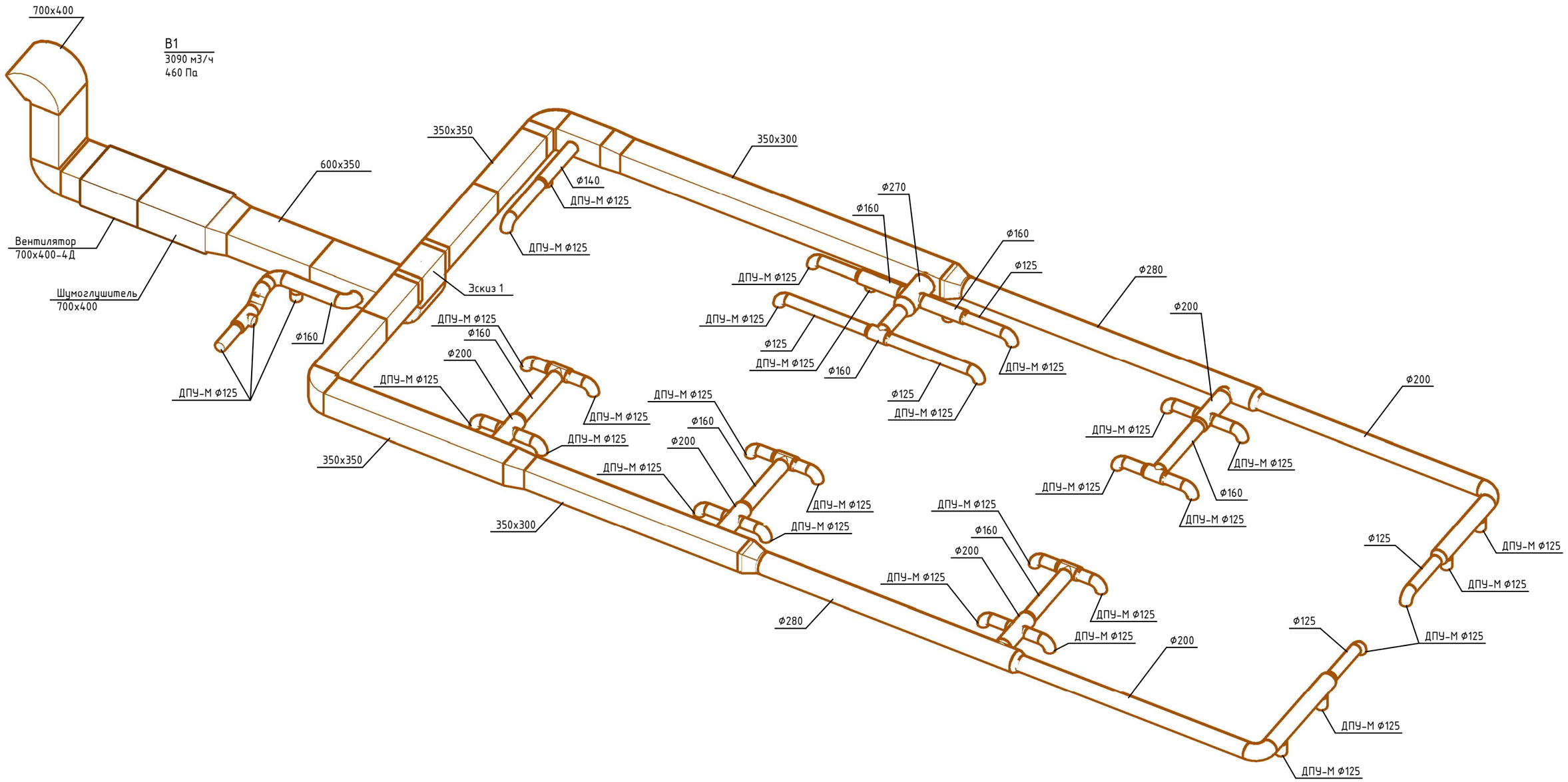

						ПД.09.2023-ОВ-ХБ-МЧ		
						Разработка проектной документации по вентиляции.		
Изм.	Кол. уч.	Лист	№ док.	Подп.	Дата			
						Омовительная мечети, санузлы	Стадия	Лист	Листов
Разработал		Гаджимирзоев					П	2	
Проверил									
ГИП						Схемы системы вентиляции В1	ООО "ЭЛЕРОН"		
Н.контроль									

Согласовано

Взам. инв. №

Подпись и дата

Инв. № подл.

Копировал

Формат А3

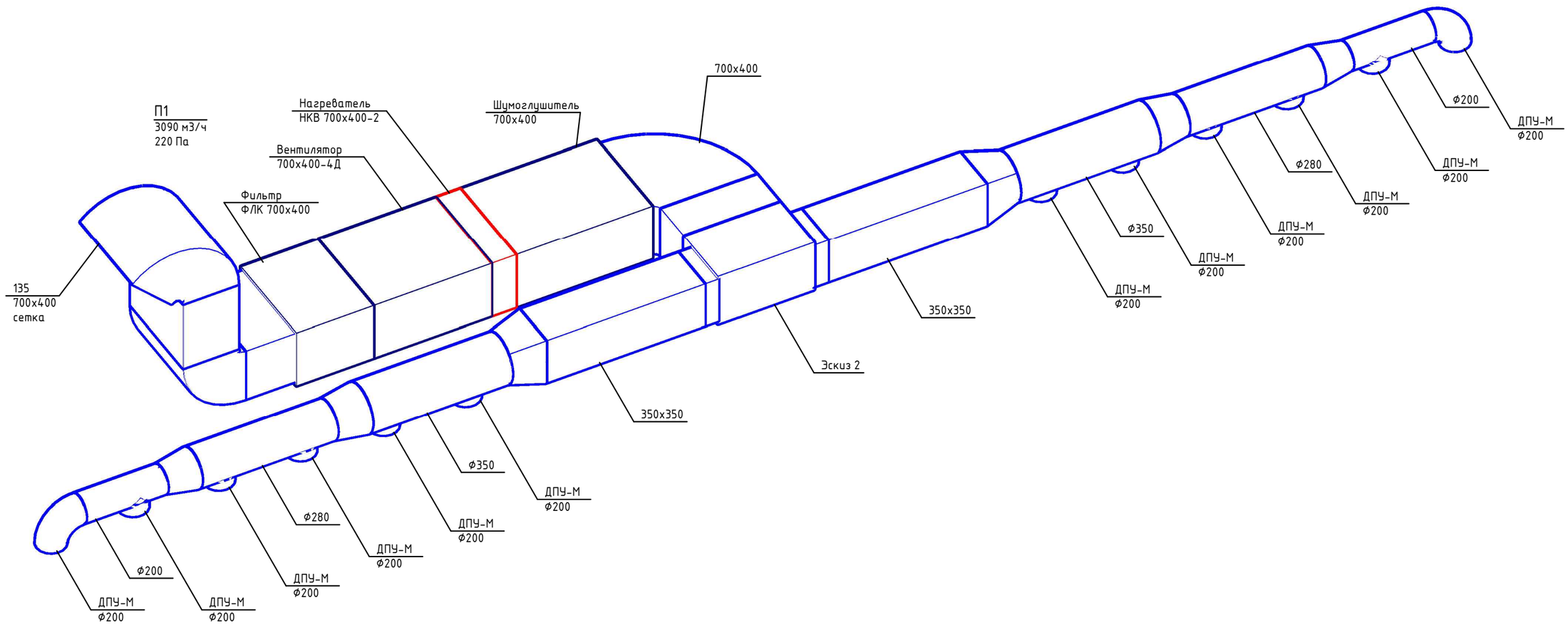

Согласовано

Взам. инв. №

Подпись и дата

Инв. № подл.

						ПД.09.2023-ОВ-ХБ-МЧ
						Разработка проектной документации по вентиляции.
Изм.	Кол. уч.	Лист	№ док.	Подп.	Дата	
Разработал	Гаджимирзоев					Омовительная мечети, санузлы — Стадия: П; Лист: 3; Листов:
Проверил						
ГИП						Схемы системы вентиляции В1 — ООО "ЭЛЕРОН"
Н.контроль						

Копировал

Формат А3

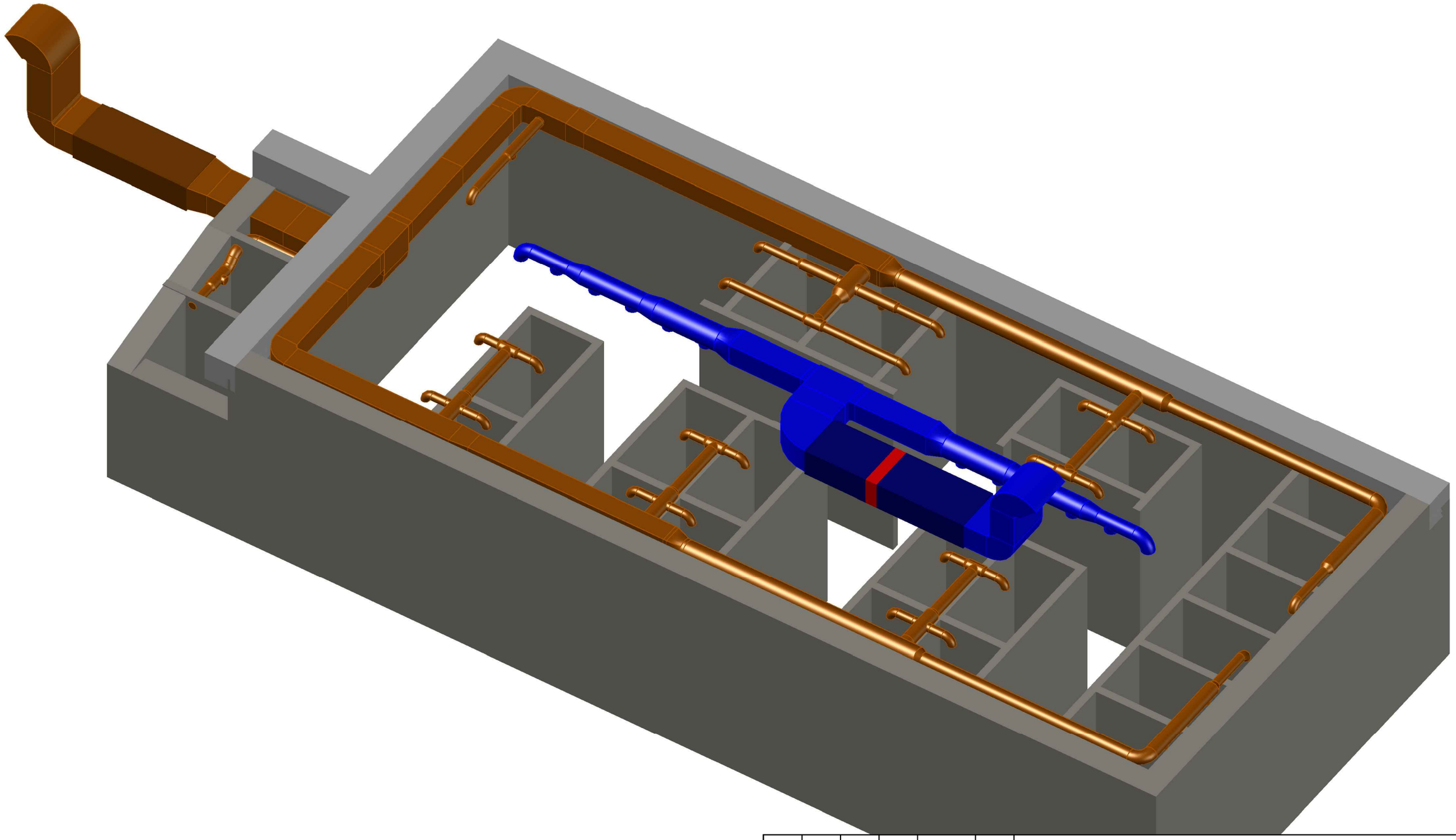

Согласовано

Взам. инв. №

Подпись и дата

Инв. № подл.

						ПД.09.2023-ОВ-ХБ-МЧ
						Разработка проектной документации по вентиляции.
Изм.	Кол. уч.	Лист	№ док.	Подп.	Дата	
Разработал	Гаджимирзоев					Омовительная мечети, санузлы
Проверил						
ГИП						3Д Вид
Н.контроль						

Стадия	Лист	Листов
П	4	

ООО "ЭЛЕРОН"

Копировал

Формат А3

ЭСКИЗ №1

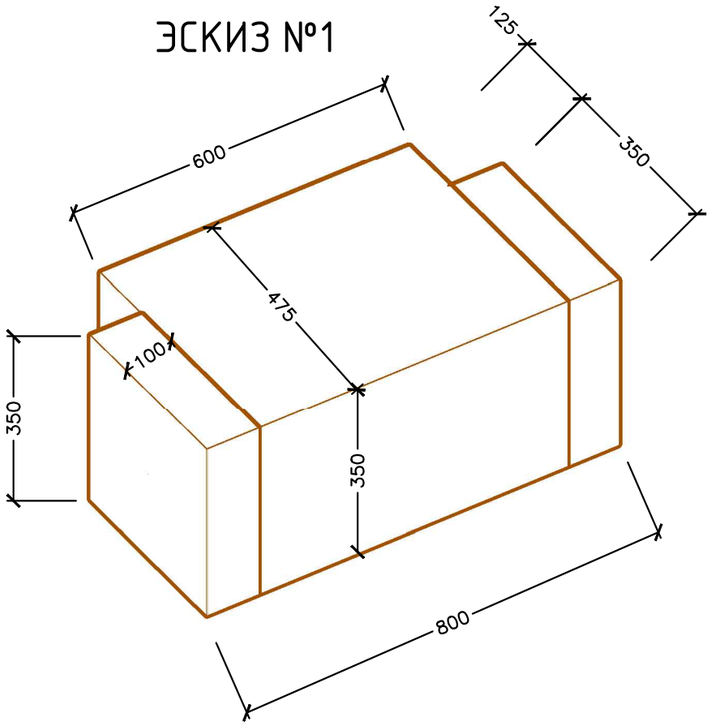

ЭСКИЗ №2

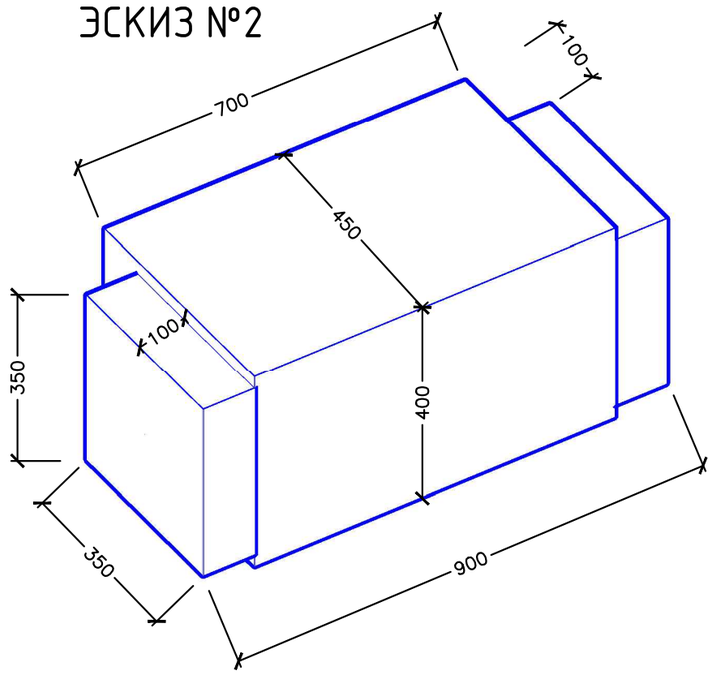

Согласовано

Взам. инв. №

Подпись и дата

Инв. № подл.

						ПД.09.2023-ОВ-ХБ-МЧ		
						Разработка проектной документации по вентиляции.		
Изм.	Кол. уч.	Лист	№ док.	Подп.	Дата			
						Омовительная мечети, санузлы	Стадия	Лист	Листов
Разработал		Гаджимирзоев					П	5	
Проверил									
ГИП						Эскизы фасонных изделий	ООО "ЭЛЕРОН"		
Н.контроль									

Копировал

Формат А3

Спецификация элементов

Поз.	Наименование и техническая характеристика	Тип, марка, обозначение документа, опросного листа	Код оборудования, изделия, материала	Завод изготовитель	Кол.	ед. изм	Масса единицы	Примечание
			В1 (3090 м^3/ч, 460 Па)					
1	Вентилятор канальный с гибкими вставками	ВКП 700x400 4Д		Vents	1.0	шт.		
3	Шумоглушитель	СР 700x400		Vents	1.0	шт.		
5	Частотный преобразователь	FC 51, 4 кВт, 380 В		Danfoss	1.0	шт.		
7	Щит управления вентилятором	UM-V-R		Vertro	1.0	шт.		
8	Клапан воздушный с электроприводом	700x400, VR5WS230-D		Vertro	1.0	шт.		
10	Диффузор	ДПУ-М 125		Арктос	33.0	шт.		
11	Дроссель клапан	ф270			1.0	шт.		
12	Дроссель клапан	ф200			4.0	шт.		
13	Дроссель клапан	ф160			1.0	шт.		
14	Дроссель клапан	ф140			1.0	шт.		
15	Воздуховод из оцинкованной стали, 0,7 мм.	700x400	ГОСТ 14918-80		1.25	м		
16	Воздуховод из оцинкованной стали, 0,7 мм.	600x350	ГОСТ 14918-80		2.5	м		
17	Воздуховод из оцинкованной стали, 0,7 мм.	350x350	ГОСТ 14918-80		8.3	м		
18	Воздуховод из оцинкованной стали, 0,7 мм.	350x300	ГОСТ 14918-80		4.8	м		
19	Воздуховод из оцинкованной стали, 0,7 мм.	300x300	ГОСТ 14918-80		3.2	м		
20	Воздуховод из оцинкованной стали, 0,7 мм.	ф280	ГОСТ 14918-80		8	м		
21	Воздуховод из оцинкованной стали, 0,7 мм.	ф270	ГОСТ 14918-80		0.5	м		
22	Воздуховод из оцинкованной стали, 0,5 мм.	ф200	ГОСТ 14918-80		12	м		
23	Воздуховод из оцинкованной стали, 0,5 мм.	ф160	ГОСТ 14918-80		7	м		
24	Воздуховод из оцинкованной стали, 0,5 мм.	ф140	ГОСТ 14918-80		0,8	м		
25	Воздуховод из оцинкованной стали, 0,5 мм.	ф125	ГОСТ 14918-80		10	м		
26	Колено 90 из оцинкованной стали, 0,7 мм.	400x700	ГОСТ 14918-80		1	шт.		
27	Колено 135 из оцинкованной стали, 0,7 мм.	400x700	ГОСТ 14918-80		1	шт.		с сеткой
28	Колено 90 из оцинкованной стали, 0,7 мм.	350x600	ГОСТ 14918-80		1	шт.		
29	Колено 90 из оцинкованной стали, 0,7 мм.	350x350	ГОСТ 14918-80		2	шт.		
30	Колено 90 из оцинкованной стали, 0,5 мм.	ф200	ГОСТ 14918-80		2	шт.		
31	Колено 90 из оцинкованной стали, 0,5 мм.	ф160	ГОСТ 14918-80		2	шт.		

Согласовано

Взам. инв. №

Подпись и дата

Инв. № подл.

Изм.	Кол. уч.	Лист	№ док.	Подп.	Дата	ПД.09.2023-ОВ-ХБ-МЧ.СО			
						Разработка проектной документации по вентиляции.			
Разработал		Гаджимирзоев				Омовительная мечети, санузлы	Стадия	Лист	Листов
Проверил							П	1	
ГИП						Спецификация оборудования и материалов	ООО "ЭЛЕРОН"		
Н.контроль									

Копировал

Формат А3

Спецификация элементов

Поз.	Наименование и техническая характеристика	Тип, марка, обозначение документа, опросного листа	Код оборудования, изделия, материала	Завод изготовитель	Кол.	ед. изм	Масса единицы	Примечание
32	Колено 45 из оцинкованной стали, 0,5 мм.	⌀160	ГОСТ 14918-80		2	шт.		
33	Колено 90 из оцинкованной стали, 0,5 мм.	⌀125	ГОСТ 14918-80		23	шт.		
34	Переход из оцинкованной стали, 0,7 мм.	700x400 на 600x350	ГОСТ 14918-80		1	шт.		
35	Переход эксцентрический из оцинкованной стали, 0,7 мм.	350x350 на 350x300, L=300 мм	ГОСТ 14918-80		1	шт.		
36	Переход эксцентрический из оцинкованной стали, 0,7 мм.	350x350 на 300x300, L=300 мм	ГОСТ 14918-80		1	шт.		
37	Переход из оцинкованной стали, 0,7 мм.	350x300 на ⌀280, L=300 мм	ГОСТ 14918-80		1	шт.		
38	Переход из оцинкованной стали, 0,7 мм.	300x300 на ⌀280, L=300 мм	ГОСТ 14918-80		1	шт.		
39	Переход из оцинкованной стали, 0,7 мм.	⌀280 на ⌀200, L=300 мм	ГОСТ 14918-80		2	шт.		
40	Переход из оцинкованной стали, 0,7 мм.	⌀270 на ⌀160, L=300 мм	ГОСТ 14918-80		1	шт.		
41	Переход из оцинкованной стали, 0,5 мм.	⌀200 на ⌀160, L=200 мм	ГОСТ 14918-80		4	шт.		
42	Переход из оцинкованной стали, 0,5 мм.	⌀200 на ⌀125, L=200 мм	ГОСТ 14918-80		2	шт.		
43	Переход из оцинкованной стали, 0,5 мм.	⌀160 на ⌀125, L=150 мм	ГОСТ 14918-80		13	шт.		
44	Переход из оцинкованной стали, 0,5 мм.	⌀140 на ⌀125, L=150 мм	ГОСТ 14918-80		1	шт.		
45	Врезка круглая в прямоугольный воздуховод, 0,5 мм	⌀270, L=100 мм	ГОСТ 14918-80		1	шт.		
46	Врезка круглая в прямоугольный воздуховод, 0,5 мм	⌀200, L=100 мм	ГОСТ 14918-80		2	шт.		
47	Врезка круглая в прямоугольный воздуховод, 0,5 мм	⌀160, L=100 мм	ГОСТ 14918-80		1	шт.		
48	Врезка круглая в прямоугольный воздуховод, 0,5 мм	⌀140, L=100 мм	ГОСТ 14918-80		1	шт.		
49	Врезка круглая в круглый воздуховод, 0,5 мм	⌀200 в ⌀280, L=100 мм	ГОСТ 14918-80		2	шт.		
50	Врезка круглая в круглый воздуховод, 0,5 мм	⌀160 в ⌀270, L=100 мм	ГОСТ 14918-80		2	шт.		
51	Врезка круглая в круглый воздуховод, 0,5 мм	⌀125 в ⌀200, L=100 мм	ГОСТ 14918-80		12	шт.		
52	Врезка круглая в круглый воздуховод, 0,5 мм	⌀125 в ⌀160, L=100 мм	ГОСТ 14918-80		3	шт.		
53	Врезка круглая в круглый воздуховод, 0,5 мм	⌀125 в ⌀140, L=100 мм	ГОСТ 14918-80		1	шт.		
54	Тройник из оцинкованной стали, 0,7 мм	350x350 - 600x350 - 350x350	ГОСТ 14918-80		1	шт.		ЭСКИЗ №1
55	Тройник из оцинкованной стали, 0,5 мм	⌀160	ГОСТ 14918-80		5	шт.		
56	Прочие расходы (перфолента, шпильки, болты, гайки, уплотнитель, саморезы, шинорейки, уголки, кронштейны, анкера, скотч алюминиевый, герметик, диски по металлу)							

Согласовано

Взам. инв. №

Подпись и дата

Инв. № подл.

Изм.	Кол. уч.	Лист	№ док.	Подп.	Дата	ПД.09.2023-ОВ-ХБ-МЧ.СО		
						Разработка проектной документации по вентиляции.		
Разработал		Гаджимирзоев				Омовительная мечети, санузлы	Стадия	Лист	Листов
							П	2	
Проверил									
ГИП						Спецификация оборудования и материалов	ООО "ЭЛЕРОН"		
Н.контроль									

Копировал

Формат А3

Спецификация элементов

Поз.	Наименование и техническая характеристика	Тип, марка, обозначение документа, опросного листа	Код оборудования, изделия, материала	Завод изготовитель	Кол.	ед. изм	Масса единицы	Примечание
П1 (3090 $м^3$/ч, 220 Па)								
1	Вентилятор канальный с гибкими вставками	ВКП 700x400 4Д		Vents	1.0	шт.		
2	Нагреватель канальный водяной	НКВ 700x400-2		Vents	1.0	шт.		
3	Шумоглушитель	СР 700x400		Vents	1.0	шт.		
4	Фильтр канальный	700x400		Vents	1.0	шт.		
5	Частотный преобразователь	FC 51, 4 кВт, 380 В		Danfoss	1.0	шт.		
6	Смесительный узел на 42 кВт	ONX		Vertro	1.0	шт.		
7	Щит управления в комплекте с датчиками	UM 06-W		Vertro	1.0	шт.		
8	Клапан воздушный с электроприводом	700x400, VR5WS230-D		Vertro	1.0	шт.		
9	Диффузор	ДПУ-М 200		Арктос	16.0	шт.		
10	Воздуховод из оцинкованной стали, 0,7 мм.	700x400	ГОСТ 14918-80		1.25	м		
11	Воздуховод из оцинкованной стали, 0,7 мм.	350x350	ГОСТ 14918-80		2.5	м		
12	Воздуховод из оцинкованной стали, 0,7 мм.	⌀350	ГОСТ 14918-80		2.2	м		
13	Воздуховод из оцинкованной стали, 0,7 мм.	⌀280	ГОСТ 14918-80		2	м		
14	Воздуховод из оцинкованной стали, 0,5 мм.	⌀200	ГОСТ 14918-80		1	м		
15	Колено 90 из оцинкованной стали, 0,7 мм.	700x400	ГОСТ 14918-80		1	шт.		
16	Колено 90 из оцинкованной стали, 0,7 мм.	400x700	ГОСТ 14918-80		1	шт.		
17	Колено 135 из оцинкованной стали, 0,7 мм.	400x700	ГОСТ 14918-80		1	шт.		с сеткой
18	Колено 90 из оцинкованной стали, 0,5 мм.	⌀200	ГОСТ 14918-80		2	шт.		
19	Переход из оцинкованной стали, 0,7 мм.	350x350 на ⌀350, L=250 мм	ГОСТ 14918-80		2	шт.		
20	Переход из оцинкованной стали, 0,7 мм.	⌀350 на ⌀280, L=230 мм	ГОСТ 14918-80		2	шт.		
21	Переход из оцинкованной стали, 0,7 мм.	⌀280 на ⌀200, L=230 мм	ГОСТ 14918-80		2	шт.		
22	Тройник оцинкованной стали, 0,5 мм.	⌀200	ГОСТ 14918-80		2	шт.		
23	Тройник из оцинкованной стали, 0,7 мм	350x350 - 700x400 - 350x350	ГОСТ 14918-80		1	шт.		ЭСКИЗ №2
24	Врезка круглая в круглый воздуховод, 0,5 мм.	⌀200 в ⌀350, L=100 мм	ГОСТ 14918-80		4	шт.		
25	Врезка круглая в круглый воздуховод, 0,5 мм.	⌀200 в ⌀280, L=100 мм	ГОСТ 14918-80		4	шт.		
26	Утеплитель 10 мм	Магнофлекс С 10	ГОСТ 14918-80		20	$м^2$		
27	Прочие расходы (перфолента, шпильки, болты, гайки, уплотнитель, саморезы, шинорейки, уголки, кронштейны, анкера, скотч алюминиевый, герметик, диски по металлу)							

Согласовано

Взам. инв. №

Подпись и дата

Инв. № подл.

Изм.	Кол. уч.	Лист	№ док.	Подп.	Дата	ПД.09.2023-ОВ-ХБ-МЧ.СО			
						Разработка проектной документации по вентиляции.			
Разработал		Гаджимирзоев				Омовительная мечети, санузлы	Стадия	Лист	Листов
Проверил							П	3	
ГИП						Спецификация оборудования и материалов	ООО "ЭЛЕРОН"		
Н.контроль									

Копировал

Формат А3