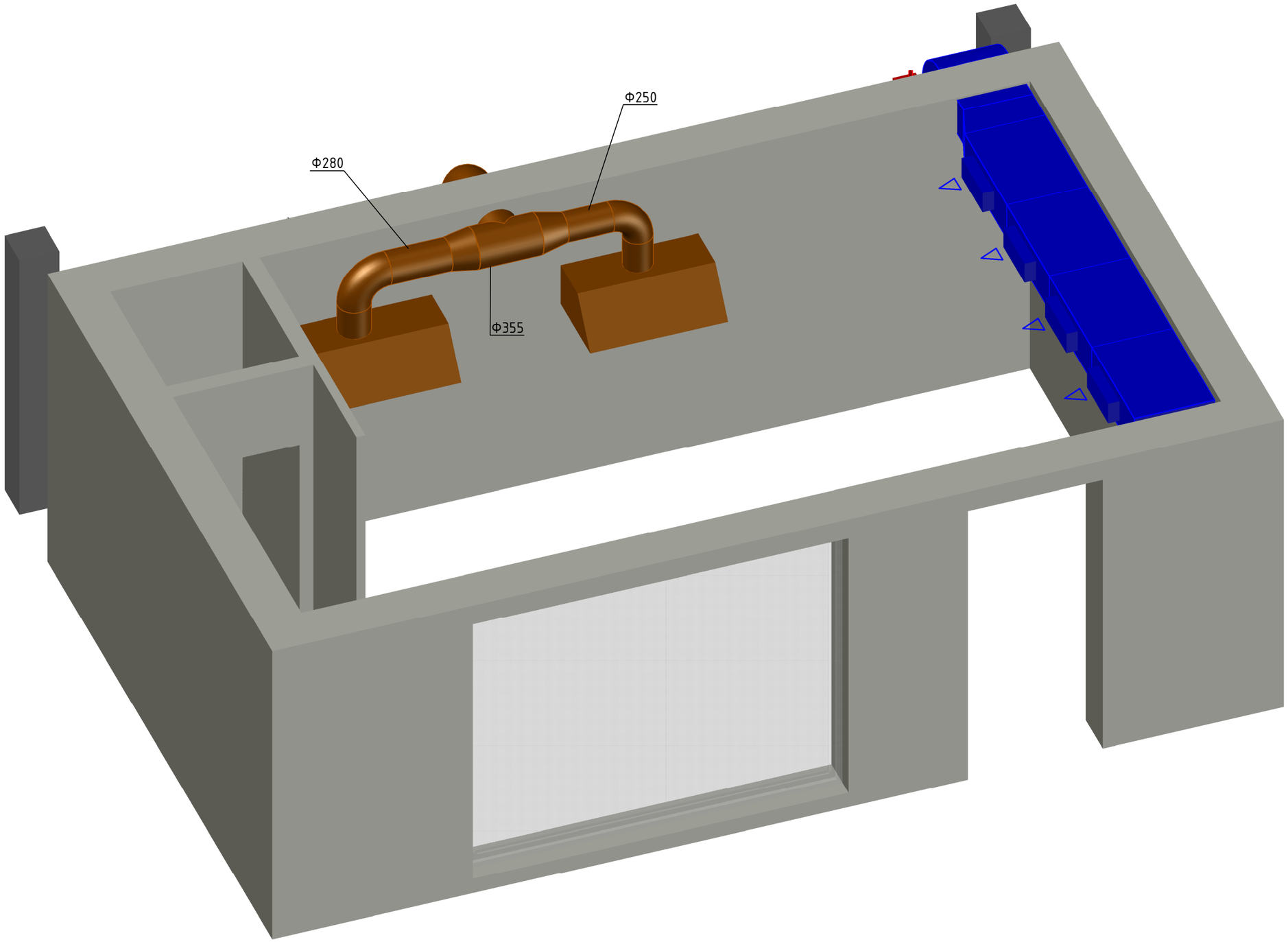


Согласовано

Взам. инв. №

Подпись и дата

Инв. № подл.

Копировал

Формат А3