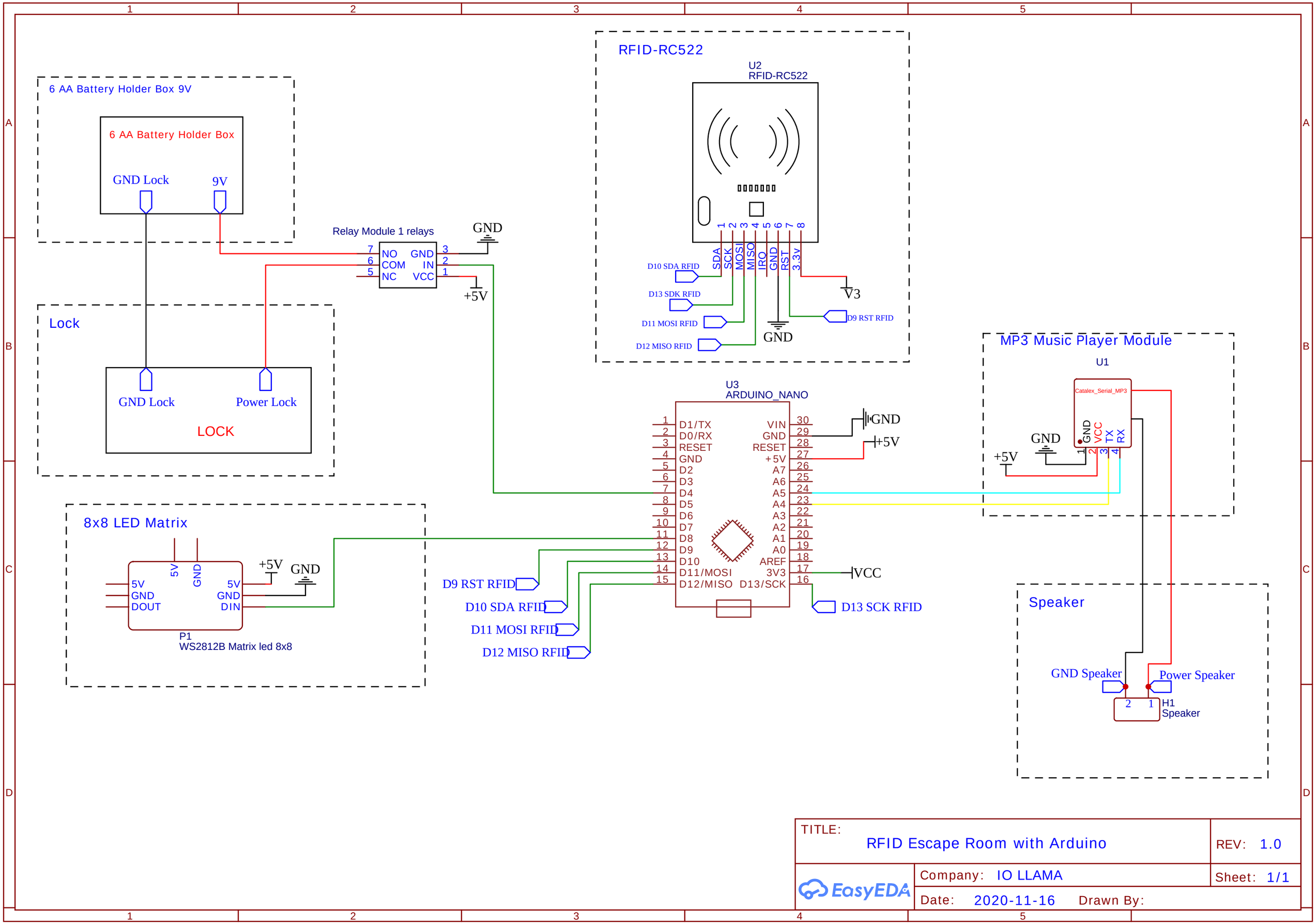
6 AA Battery Holder Box 9V
6 AA Battery Holder Box
GND Lock
9V
Relay Module 1 relays
NO
COM
NC
GND
IN
VCC
GND
+5V
Lock
GND Lock
Power Lock
LOCK
RFID-RC522
U2
RFID-RC522
SDA
SCK
MOSI
MISO
IRQ
GND
RST
3.3V
D10 SDA RFID
D13 SDK RFID
D11 MOSI RFID
D12 MISO RFID
D9 RST RFID
V3
GND
U3
ARDUINO_NANO
D1/TX
D0/RX
RESET
GND
D2
D3
D4
D5
D6
D7
D8
D9
D10
D11/MOSI
D12/MISO
VIN
GND
RESET
+5V
A7
A6
A5
A4
A3
A2
A1
A0
AREF
3V3
D13/SCK
GND
+5V
VCC
D13 SCK RFID
D9 RST RFID
D10 SDA RFID
D11 MOSI RFID
D12 MISO RFID
MP3 Music Player Module
U1
Catalex_Serial_MP3
GND
VCC
TX
RX
GND
+5V
8x8 LED Matrix
5V
GND
DOUT
5V
GND
DIN
+5V
GND
P1
WS2812B Matrix led 8x8
Speaker
GND Speaker
Power Speaker
H1
Speaker
TITLE:
RFID Escape Room with Arduino
REV: 1.0
Company: IO LLAMA
Sheet: 1/1
Date: 2020-11-16
Drawn By:
EasyEDA